УНИФИЦИРОВАННАЯ ДОКУМЕНТАЦИЯ НА КОНСТРУКЦИИ И УЗЛЫ ЗДАНИЙ И СООРУЖЕНИЙ

СЕРИЯ 5.903-13

ИЗДЕЛИЯ И ДЕТАЛИ ТРУБОПРОВОДОВ ДЛЯ ТЕПЛОВЫХ СЕТЕЙ

выпуск 8-95

ОПОРЫ ТРУБОПРОВОДОВ ПОДВИЖНЫЕ

РАБОЧИЕ ЧЕРТЕЖИ

ТИПОВАЯ ДОКУМЕНТАЦИЯ НА КОНСТРУКЦИИ И УЗЛЫ ЗДАНИЙ И СООРУЖЕНИЙ

СЕРИЯ 5.903-13

ИЗДЕЛИЯ И ДЕТАЛИ ТРУБОПРОВОДОВ ДЛЯ ТЕПЛОВЫХ СЕТЕЙ

ВЫПУСК 8-95

ОПОРЫ ТРУБОПРОВОДОВ ПОДВИЖНЫЕ

РАБОЧИЕ ЧЕРТЕЖИ

РАЗРАБОТАНО

АООТ „СЕВЗАПЭНЕРГОМОНТАЖПРОЕКТ"

Главный инженер В.И. Есарев

УТВЕРЖДЕНО

АООТ „ЭНЕРГОМОНТАЖПРОЕКТ"

Главный инженер Д.И. Кривошеин

СОГЛАСОВАНО

АООТ „ОБЪЕДИНЕНИЕ ВНИПИЭНЕРГОПРОМ"

Главный инженер письмо №07020/33 от 17.02.97 П.С. Борозна

СОДЕРЖАНИЕ

Обозначение	Наименование	Стр.
ТС-623 Д	Технические требования	4-9
ТС-623.000	Опора скользящая приварная Дн 32-159 мм. Спецификация	10-12
ТС-623.000 СБ	Опора скользящая приварная Дн 32-159 мм	13
ТС-623.001	Скоба	14-15
ТС-623.002	Ребро	15
ТС-624.000	Опора скользящая приварная Дн 194-1420 мм. Спецификация	16-30
ТС-624.000 СБ	Опора скользящая приварная Дн 194-1420 мм	31-38
ТС-624.001	Скоба	39-42
ТС-624.003	Ребро	39,42,43
ТС-624.002	Подушка	44
ТС-625.000	Опора скользящая с плоским хомутом. Спецификация	45
ТС-625.000 СБ	Опора скользящая с плоским хомутом	46,47
ТС-625.001	Скоба	47
ТС-625.002	Полухомут	48
ТС-625.003	Ребро	48
ТС-626.00.000	Опора скользящая хомутовая. Спецификация	49-67
ТС-626.00.000 СБ	Опора скользящая хомутовая	68-72
ТС-626.01.000	Корпус. Спецификация	73-90
ТС-626.01.000 СБ	Корпус	91-98
ТС-626.01.001	Подушка	99
ТС-626.01.002	Ушко	100,101
ТС-626.00.001	Хомут	100,103
ТС-626.00.002	Прокладка диэлектрическая	102,103
ТС-626.00.003	Прокладка диэлектрическая	102
ТС-627.00.000	Опора скользящая бугельная. Спецификация	104-116
ТС-627.00.000 СБ	Опора скользящая бугельная	117-120
ТС-627.01.000	Бугель. Спецификация	121,122,125
ТС-627.01.000 СБ	Бугель	123,124
ТС-627.00.001	Прокладка диэлектрическая	125
ТС-628.00.000	Опора катковая двухъярусная. Спецификация	126-128
ТС-628.00.000 СБ	Опора катковая двухъярусная	129-131
ТС-628.01.000	Каретка катковая Спецификация	132
ТС-628.01.000 СБ	Каретка катковая	133-136
ТС-628.01.001	Ролик	137
ТС-628.01.002	Ролик крайний	137
ТС-628.01.003	Ось	138
ТС-628.01.100	Корпус каретки. Спецификация	139
ТС-628.01.100 СБ	Корпус каретки	140-143
ТС-628.01.101	Швеллер поперечный	144
ТС-628.01.102	Швеллер продольный	144
ТС-628.01.103	Ребро	145
ТС-628.01.104	Угольник	145
ТС-628.01.105	Ребро	145
ТС-628.02.000	Плита опорная. Спецификация	147,148,146
ТС-628.02.000 СБ	Плита опорная	149,150
ТС-628.02.001	Основание	151
ТС-628.02.002	Полоса	152

Инв. № подл. | Подп. и дата | Взам. инв. № | Инв. № дубл. | Подп. и дата

Продолжение

Обозначение	Наименование	Стр.
ТС-628.02.003	Косынка	151
ТС-628.03.000	Корпус. Спецификация	153-155
ТС-628.03.000 СБ	Корпус	156,157
ТС-628.03.001	Подушка	158
ТС-628.03.002	Скоба	159
ТС-628.03.003	Ребро	160
ТС-628.03.004	Ребро	138
ТС-630.00.000	Опора катковая. Спецификация	161-163
ТС-630.00.000 СБ	Опора катковая	164-165
ТС-630.01.000	Плита опорная. Спецификация	166
ТС-630.01.000 СБ	Плита опорная	167
ТС-630.01.001	Основание	168
ТС-630.01.002	Направляющая	168
ТС-630.01.003	Упор	169
ТС-630.02.000	Обойма. Спецификация	163
ТС-630.02.000 СБ	Обойма	170
ТС-630.02.001	Каток	171
ТС-630.02.002	Угольник	171
ТС-631.000	Опора сварных отводов. Спецификация	172-175
ТС-631.000 СБ	Опора сварных отводов	176-178
ТС-631.001	Косынка	179
ТС-631.002	Ребро	180
ТС-631.003	Седло	181
ТС-631.004	Основание	182
ТС-632.00.000	Плита опорная диэлектрическая. Спецификация	183-188
ТС-632.00.000 СБ	Плита опорная диэлектрическая	189-191
ТС-632.01.000	Плита опорная. Спецификация	192-193
ТС-632.01.000 СБ	Плита опорная	194,195
ТС-632.01.001	Бобышка	196
ТС-632.00.001	Плита	197,196
ТС-632.00.002	Прокладка	198
ТС-632.00.003	Втулка	197
ТС-632.00.004	Шайба	198

Инв. N подл. | Подп. и дата | Взам. инв. N | Инв. N дубл. | Подп. и дата

1. ВВЕДЕНИЕ

1.1. Настоящие требования распространяются на рабочие чертежи типовых конструкций подвижных опор трубопроводов тепловых сетей.

1.2. Типовые рабочие чертежи выполнены в соответствии с :

РД-03-94 „Правила устройства и безопасной эксплуатации трубопроводов пара и горячей воды" (далее по тексту „Правила пара и горячей воды");

СНиП 3.05.03-85 „Тепловые сети". (В части монтажа опор) ;

СНиП 2.04.07-86 „Тепловые сети". (В части применения опор при проектировании) ;

СНиП III-18-75 „Металлические конструкции";

СНиП II-23-81 „Строительные конструкции". (В части применения сталей и сварочных материалов) ;

РД 34.15.027-93 (РТМ-1с-93) „Сварка, термообработка и контроль трубных систем котлов и трубопроводов при монтаже и ремонте оборудования электростанций".

СНиП 2.03.11-85 „Защита строительных конструкций от коррозии".

1.3. Настоящие типовые рабочие чертежи выпущены взамен серии 4.903-10 „Изделия и детали трубопроводов для тепловых сетей", выпуск 5 „Опоры трубопроводов подвижные".

					ТС-623Д	
Изм.	Лист	Nдокум.	Подп.	Дата		
Разраб.		Паутов		05.15	Опоры трубопроводов подвижные Технические требования	Лит. / Лист 1 / Листов 11
Пров.		Стрельников				
Нконтр.		Паутов		05.15		АООТ „СЗЭМП"
Утв.		Горбачев				

Инв.Nподл. | Подп. и дата | Взам.инв.N | Инв.Nдубл. | Подп. и дата

Кол.Иванова

Формат А4

2. НАЗНАЧЕНИЕ И ОБЛАСТЬ ПРИМЕНЕНИЯ

2.1. Подвижные опоры предназначены для трубопроводов тепловых сетей Ду 25...1400 мм, с параметрами среды Ру до 4,0 МПа и рабочей температурой $t_{раб} \leq 425°C$.

2.2. Опоры сварных отводов с наружным диаметром $D_н$ от 108 до 1420 мм разработаны для трубопровидов, транспортирующих среду с температурой $t \leq 115°C$.

3. ТЕХНИЧЕСКАЯ ХАРАКТЕРИСТИКА

3.1. Типы и основные размеры подвижных опор представленных в типовом проекте сведены в таблицу „Перечня подвижных опор" (См. Приложение).

3.2. Материал, указанный в рабочих чертежах типового проекта - углеродистая сталь используется для изготовления подвижных опор, применяемых в районах с расчетной температурой наружного воздуха до минус 30°С.

3.3. В случае применения подвижных опор в районах с расчетной температурой наружного воздуха до минус 40°С для изготовления используется материал - сталь листовая низколегированная марки 17ГС-12, 17Г1С-12, 14Г2-12 по ГОСТ 19281-89 , размеры опор и их деталей не изменяются.

Для районов с расчетной температурой наружного воздуха до минус 60°С использовать сталь 09Г2С-14 по ГОСТ 19281-89.

3.4. Материал элементов, привариваемых к трубо-

					ТС-623Д	
Изм.	Лист	Nдокум.	Подп.	Дата		Лист 2

Инв.Nподл. | Подп. и дата | Взам.инв.N | Инв.Nдубл. | Подп. и дата

Формат А4

опора скользящая приварная ;
опора скользящая с плоским хомутом ;
опора скользящая хомутовая ;
опора скользящая бугельная ;
опора катковая ;
опора катковая двухъярусная ;
опора сварных отводов ;
плита опорная диэлектрическая .

3.7. В зависимости от величины тепловых перемещений трубопроводов скользящие опоры представлены в трех исполнениях

мм

Длина опорной поверхности	Тепловое перемещение до	Dн трубопровода
170	90	32 - 630
340	250	32 - 1420
680	600	194 - 1420

3.8. Катковые опоры предназначены для осевых или боковых перемещений трубопроводов; катковые двухъярусные опоры - для горизонтальных перемещений трубопроводов в двух направлениях, максимальное горизонтальное перемещение трубопроводов от 200 до 400 мм.

3.9 В случае использования опор, где необходима электроизоляция трубопроводов от блуждающих токов, применяются опоры хомутовые, в которых в качестве электроизоляции используется прокладка диэлектрическая из листового паронита, а также плита опорная диэлектрическая.

проводу или соприкасающихся с ним, должен соответствовать таблице.

Марка стали	Категория	Обозначение НТД	Минимальная расчетная температура наружного воздуха, °С	Максимальная температура рабочей среды, °С
Ст3сп	5	ГОСТ 19281	-20	200
20	3	ГОСТ 1577		300
20К	11	ГОСТ 5520		425
17ГС, 17Г1С	11	ГОСТ 19281		350
	12		-40	
	14		-60	
16ГС, 09Г2С, 10Г2С1	11		-20	425
	12		-40	
	14		-60	

Примечания

Для трубопроводов по „Правилам пара и горячей воды"

1. Листовая сталь должна быть подвергнута всем видам испытания и контроля, предусмотренного „Правилами пара и горячей воды" .

2. Лист по ГОСТ 1577 из стали марки 20 по ГОСТ 1050 должен поставляться с определением предела текучести $\sigma_т \geq 25$ кгс/мм².

3. Допускается применение листовой стали марок Ст3сп 5, 20, 20К до температуры минус 30°С при условии испытания на ударный изгиб при температуре минус 40°С ($KCU\text{-}40 \geq 3{,}0$ кгс·м/см²).

3.5. Материал крепежных изделий находящихся вблизи трубопровода - сталь марок 30Х, 35Х или 40Х по ГОСТ 4543-71.

3.6. В типовом проекте представлены конструкции подвижных опор следующих типов:

от коррозии смазкой ПВК по ГОСТ 19537-83 или другой смазкой равноценного качества.

4.8. Предельные отклонения размеров по ГОСТ 25346-89 указаны в рабочих чертежах.

На поверхности деталей опор не допускаются пузыри, трещины, накаты, задиры, раковины и брызги металла от сварки и резки.

Обработанные детали не должны иметь острых кромок.

4.9. Сварка

4.9.1. Сварка соединений опорных конструкций, в том числе опор с трубопроводом - ручная электродуговая и полуавтоматическая порошковой проволокой или в защитных газах плавящимся электродом.

Сварку соединений опор с трубопроводом Ду до 100мм рекомендуется выполнять вручную неплавящимся электродом в среде аргона с подачей присадочной проволоки.

4.9.2. Сварочные материалы по РД 34 15.027 (РТМ-1с) и СНиП II-23-81.

4.9.3. Требования к сварным швам

1). Сварные швы выполняемые по ГОСТ 5264-80, ГОСТ 8713-70 и ГОСТ 14771-76 должны соответствовать требованиям СНиП III-18-75.

2). Сварные швы, соединяющие опоры с трубопроводом подведомственным „Правилам пара и горячей воды" по РД 34 15.027 (РТМ-1с-93).

4.9.4. Контроль сварных соединений

1). Контроль сварных соединений опор по СНиП III-18-75.

2). Контроль сварных соединений опор с трубопроводом подведомственным „Правилам пара и горячей воды" РД-03-94:

- визуальный осмотр и измерения - 100% ;
- капиллярный (цветной или люминисцентный методы)

4. ТЕХНИЧЕСКИЕ ТРЕБОВАНИЯ

4.1. Опоры неподвижные должны изготавливаться по рабочим чертежам ТС-623.00.000 ÷ ТС-632.00.000 в соответствии с настоящими требованиями.

4.2. Детали опор следует изготавливать из стали марок, указанных в рабочих чертежах и в соответствии с п.п. 3.2-3.5 настоящих технических требований.

Допускается при соответствующем технико-экономическом обосновании применять стали других марок по СНиП II-23-81 и РД-03-94.

4.3. Опоры должны выдерживать нагрузки предусмотренные рабочими чертежами. После снятия нагрузок детали опор не должны иметь трещин, надрывов, остаточных деформаций.

4.4. Резьба на деталях должна соответствовать ГОСТ 24705-81. Допуски на резьбу по грубому классу: для болтов - 8g, гаек - 7H по ГОСТ 16093-81. Выход резьбы, сбег, недорезы, проточки и фаски по ГОСТ 10549-80.

4.5. Крепежные изделия должны соответствовать стандартам указанным в рабочих чертежах. Вид антикоррозионного покрытия должен выбираться по ГОСТ 9.303-84 в зависимости от условий эксплуатации определяемых по ГОСТ 15150-69.

4.6. Защита от коррозии в соответствии со СНиП 2.03.11-85 и ГОСТ 9.401-91 должна указываться при заказе изделий.

4.7. Все детали и поверхности опор, за исключением резьбовых частей и поверхностей, сопрягаемых при монтаже с трубой или несущей конструкцией, должны быть окрашены дважды по грунту краской БТ-177 по ГОСТ 5631-79, а неокрашиваемые (сопрягаемые) поверхности и резьбовые части деталей опор должны защищаться

5. МАРКИРОВКА, ТРАНСПОРТИРОВАНИЕ И ХРАНЕНИЕ

5.1. Маркировка

5.1.1. Готовые опоры должны иметь маркировку предприятия-изготовителя.

5.1.2. Маркировка должна наноситься непосредственно на изделия ударным способом, эмалью ПФ-115 по ГОСТ 6465-76 или электрографическим способом по ГОСТ 26.020-80 и сохраняться до монтажа. Высота шрифта не должна быть менее 5мм.

Место маркировки определяется предприятием-изготовителем и обводится яркой несмываемой краской.

5.1.3. Маркировка должна содержать:

товарный знак предприятия-изготовителя;

условное обозначение изделия.

5.1.4. Маркировка упаковки - по ГОСТ 14192-77.

5.2. Упаковка деталей и сборочных единиц опор должна соответствовать ГОСТ 23170-78 в части воздействия механических факторов при транспортировании, ГОСТ 15150-69 в части воздействия климатических факторов и обеспечивать их сохранность в течении двух лет.

5.3. Все пригодные к эксплуатации опоры должны подлежать временной противокоррозионностойкой защите на период хранения и транспортирования в соответствии с требованиями п.п. 4.5÷4.7 настоящих требований.

5.4. Подготовка металлических поверхностей под противокоррозионную защиту, нанесение защитных покрытий и контроль их качества должны осуществляться согласно требованиям технологического процесса предприятия-изготовителя.

5.5. Качество противокоррозионной защиты должно удовлетворять требованиям ГОСТ 9.014-78, качество лакокрасочного покрытия - ГОСТ 9.032-74.

5.6. Опоры допускается транспортировать любым видом транспорта.

или магнитопорошковая дефектоскопия для трубопроводов, подведомственных „Правилам пара и горячей воды", относящихся к:

II категории - не менее 15% ;

III категории - не менее 10% ;

IV категории - не менее 5% .

При выборочном контроле сварных соединений контролируется соединение по всей протяженности. Количество контролируемых сварных соединений определяется установленным объемом выборочного контроля.

4.9.5. Оценка качества сварных соединений:

1). Оценка качества сварных соединений опор по СНиП III-18-75 ;

2). Оценка качества сварных соединений опор с трубопроводом подведомственным „Правилам пара и горячей воды" по РД 3415.027 (РТМ-1с-93).

6. УСЛОВНОЕ ОБОЗНАЧЕНИЕ ОПОР ПРИ ЗАКАЗЕ

6.1. В условном обозначении подвижных опор должно быть указано:

– диаметр и толщина трубопровода;

– марка стали (с указанием категории) деталей опор в зависимости от температуры наружного воздуха и рабочей среды трубопровода согласно п.п. 32-34 настоящих требований;

– обозначение опоры по рабочим чертежам ТС-623.000÷ ÷ ТС-632.00.000 (с указанием исполнения типоразмера опоры).

6.2. Примеры условных обозначений

Пример условного обозначения опоры скользящей приварной Дн × S (76×3) из стали Ст3сп5, по чертежу ТС-623.000-04:

Опора 76×3-Ст3сп5 ТС-623.000-04.

То же из стали 17ГС-12 и длиной опорной поверхности L=340 мм, по чертежу ТС-623.000-16:

Опора 76×3-17ГС-12 ТС-623.000-16.

7. ИНФОРМАЦИОННЫЕ ДАННЫЕ

Перечень НТД, на которые даны ссылки в сборнике

ГОСТ 9.014-78
ГОСТ 9.032-74
ГОСТ 9.303-84
ГОСТ 9.401-91
ГОСТ 26.020-80
ГОСТ 103-76
ГОСТ 481-80
ГОСТ 535-88
ГОСТ 1050-88
ГОСТ 1051-88
ГОСТ 1577-93
ГОСТ 2246-70
ГОСТ 2590-88
ГОСТ 2591-88
ГОСТ 4543-71
ГОСТ 5264-80
ГОСТ 5520-79
ГОСТ 5631-79
ГОСТ 6465-76
ГОСТ 7417-75
ГОСТ 8240-89
ГОСТ 8510-86
ГОСТ 8713-79
ГОСТ 9467-75
ГОСТ 14192-77
ГОСТ 14637-89
ГОСТ 14771-76
ГОСТ 15150-69
ГОСТ 16093-81
ГОСТ 19281-89
ГОСТ 19537-83
ГОСТ 19903-74
ГОСТ 23170-78
ГОСТ 24705-81
ГОСТ 25346-89

РД 03-94
РД 34 15.027-93 (РТМ-1с-93)

СНиП II-23-81
СНиП III-18-75
СНиП 2.03.11-85
СНиП 2.04.07-86
СНиП 3.05.03-85

ПЕРЕЧЕНЬ

ПРИЛОЖЕНИЕ

Наименование	Тип	Δ/L, мм	C, мм	C1, мм	Стр.
Опора скользящая приварная Dн 32 - 159 мм	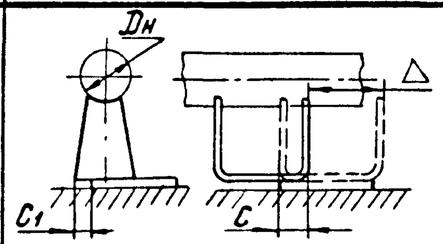	90/170 260/340	80	20	
Опора скользящая приварная Dн 194 - 1420 мм	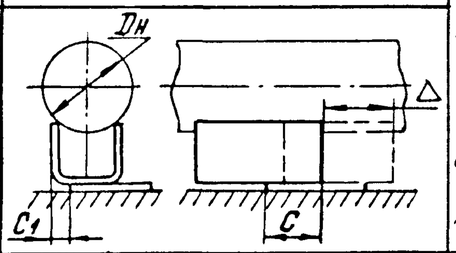	600/680	80	110	
Опора скользящая с плоским хомутом Dн 32 - 89 мм	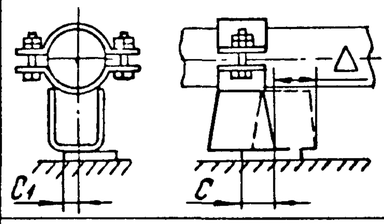	90	80	20	
Опора скользящая хомутовая	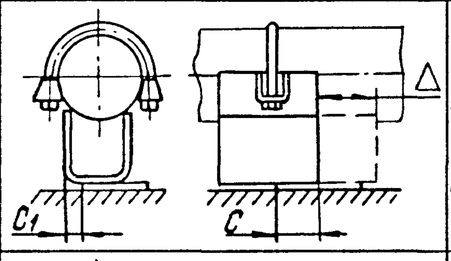	90/170 260/340 600/680	80	70	
Опора скользящая бугельная	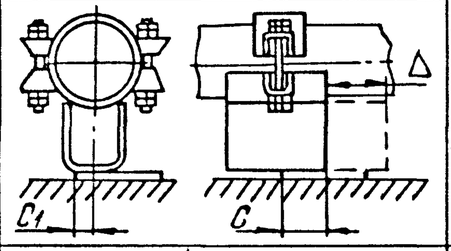	220/340 560/680	120	150	
Опора катковая двухъярусная	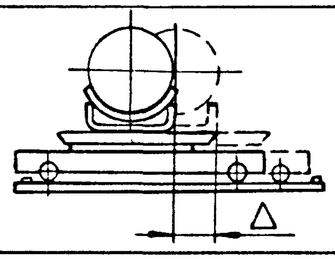	200-400	—	—	

Наименование	Тип	Δ/L, мм	C, мм	C1, мм	Стр.
Опора катковая	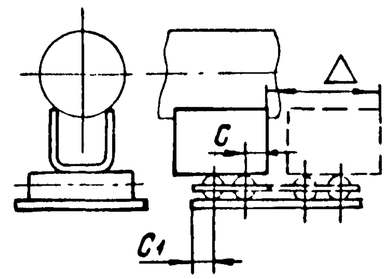	200/340 800/680	70	60	
Опора сварных отводов	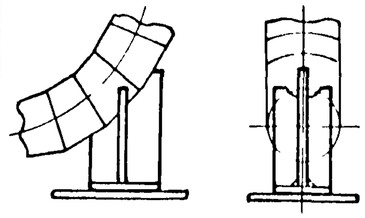	—	—	—	
Плита опорная диэлектрическая		—	—	—	

Инв. N подл. | Подп. и дата | Взам. инв. N | Инв. N дубл. | Подп. и дата | Работа

Изм.	Лист	N докум.	Подп.	Дата	ТС-623 Д	Лист 11

Коп. Иванова

Формат А4

Инв. № подл.	Подп. и дата	Взам. инв. №	Инв. № дубл.	Подп. и дата

Формат	Зона	Поз.	Обозначение	Наименование	Кол. на исполн. ТС-623.000-										Примечание
					-	01	02	03	04	05	06	07	08	09	
				Документация											
А3			ТС-623.000 СБ	Сборочный чертеж											
А4			ТС-623 Д	Технические требования											
				Детали											
*)		1	ТС-623.001-	Скоба	1										*) А4; А3
			- 01	Скоба		1									
			- 02	Скоба			1								

Исполнения: 10 ... 19 - см. листы 3, 4;
20 ... 23 - см. лист 5

Изм.	Лист	№ докум.	Подп.	Дата	ТС-623.000		
Разраб.		Степанова		08.95	Опора скользящая приварная Dн 32 - 159 мм	Лит.	Лист 1	Листов 5
Провер.		Величченко		08.95				
Н. контр.		Паутов		08.95		АООТ „СЗЭМП"		
Утв.		Горбачев						

Коп. Иванова

Формат А4

Инв. № подл.	Подп. и дата	Взам. инв. №	Инв. № дубл.	Подп. и дата

Формат	Зона	Поз.	Обозначение	Наименование	Кол. на исполн. ТС-623.000-										Примечание
					-	01	02	03	04	05	06	07	08	09	
*)		1	ТС-623.001- 03	Скоба				1							*) А4; А3
			- 04	Скоба					1						
			- 05	Скоба						1					
			- 06	Скоба							1				
			- 07	Скоба								1			
			- 08	Скоба									1		
			- 09	Скоба										1	
А4		2	ТС-623.002-	Ребро	1			1			1			1	
			- 01	Ребро		1			1			1			
			- 02	Ребро			1			1			1		

Изм.	Лист	№ докум.	Подп.	Дата	ТС-623.000	Лист 2

Инв. № подл.	Подп. и дата	Взам. инв. №	Инв. № дубл.	Подп. и дата

Формат	Зона	Поз.	Обозначение	Наименование	Кол. на исполн. ТС-623.000-										Примечание
					10	11	12	13	14	15	16	17	18	19	
				Документация											
А3			ТС-623.000 СБ	Сборочный чертеж											
А4			ТС-623Д	Техническое требования											
				Детали											
А3		1	ТС-623.001 -10	Скоба	1										
			-11	Скоба		1									
			-12	Скоба			1								
			-13	Скоба				1							
			-14	Скоба					1						
			-15	Скоба						1					
			-16	Скоба							1				
			-17	Скоба								1			
			-18	Скоба									1		

Изм.	Лист	№ докум.	Подп.	Дата	ТС-623.000	Лист 3

Коп. Иванова

Формат А4

Инв. № подл.	Подп. и дата	Взам. инв. №	Инв. № дубл.	Подп. и дата

Формат	Зона	Поз.	Обозначение	Наименование	Кол. на исполн. ТС-623.000-										Примечание
					10	11	12	13	14	15	16	17	18	19	
А3		1	ТС-623.001 -19	Скоба										1	
А4		2	ТС-623.002 -01	Ребро	1										
			-02	Ребро		1									
			-03	Ребро			1			1			1		
			-04	Ребро				1			1			1	
			-05	Ребро					1			1			

Изм	Лист	№ докум.	Подп.	Дата	ТС-623.000	Лист 4

Инв. N подл.	Подп. и дата	Взам. инв. N	Инв. N дубл.	Подп. и дата

Инв. N подл.	Подп. и дата	Взам. инв. N	Инв. N дубл.	Подп. и дата

Формат	Зона	Поз.	Обозначение	Наименование	Кол. на исполн. ТС-623.000- 20	21	22	23	Примечание
				Документация					
А3			ТС-623.000 СБ	Сборочный чертеж					
А4			ТС-623 Д	Технические требования					
				Детали					
А3		1	ТС-623.000 -20	Скоба	1				
			-21	Скоба		1			
			-22	Скоба			1		
			-23	Скоба				1	
А4		2	ТС-623.00.002 -03	Ребро		1			
			-04	Ребро			1		
			-05	Ребро	1			1	

Изм.	Лист	N докум.	Подп.	Дата	ТС-623.000	Лист 5

ТС-623.000 СБ

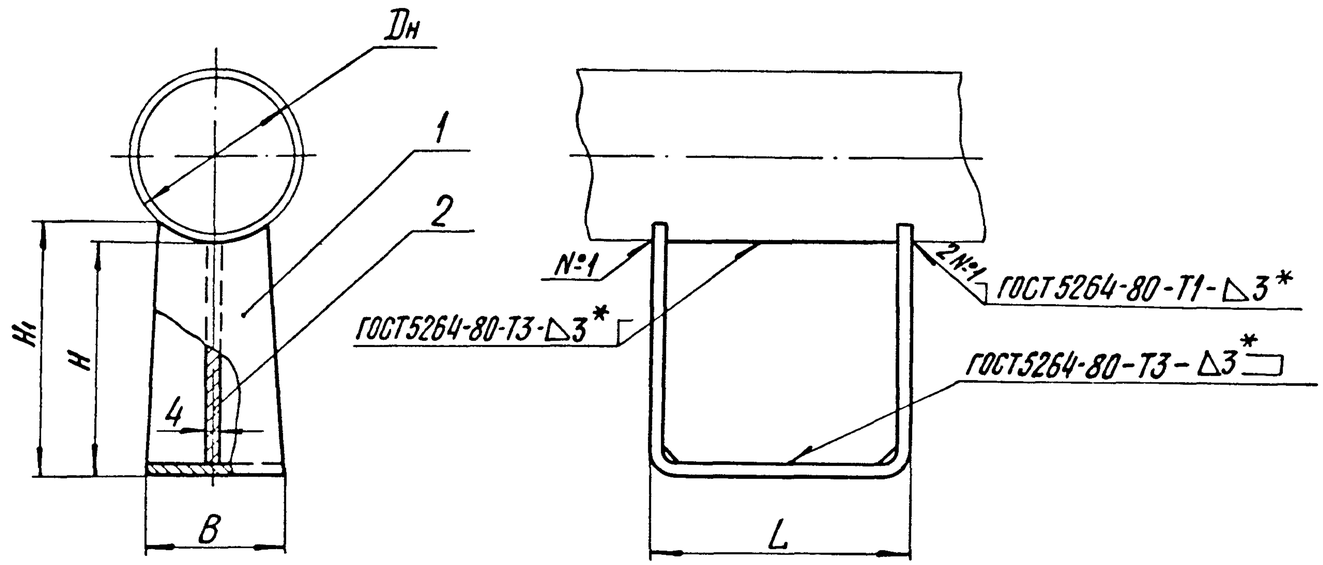

Размеры в мм

Обозначение	Dн	Наибольшая вертикальная нагрузка кН (кгс)	H	H_1	B	L	Масса, кг
ТС-623.000	32,38,45	1,2 (120)	100	104	50	170	0,97
-01			150	154			1,35
-02			200	204			1,72
-03	57,76	2,2 (220)	100	108	70		1,20
-04			150	158			1,64
-05			200	208			2,09
-06	89,108	4,0 (400)	100	113	90		1,46
-07			150	163			1,97
-08			200	213			2,48
-09	133,159	8,0 (800)	100	118	120		1,82
-10			150	168			2,42
-11			200	218			3,03

Продолжение

Обозначение	Dн	Наибольшая вертикальная нагрузка, кН(кгс)	H	H_1	B	L	Масса, кг
ТС-623.000-12	32,38,45	1,2 (120)	100	104	50	340	1,76
-13			150	154			2,37
-14			200	204			3,10
-15	57,76	2,2 (220)	100	108	70		2,10
-16			150	158			2,78
-17			200	208			3,56
-18	89,108	4,0 (400)	100	113	90		2,46
-19			150	163			3,21
-20			200	213			4,06
-21	133,159	8,0 (800)	100	118	120		2,98
-22			150	168			3,82
-23			200	218			4,77

1. Размеры для справок, кроме △3* .
2. Сварку производить электродом типа Э42 ГОСТ9467-75.
3. Требования к выполнению сварного шва, контроль сварных швов в соответствии с СНиП3.05.03-85.
4. Остальные требования по ТС-623Д.

Изм.	Лист	№ докум.	Подп.	Дата
Разраб.		Степанова		08.95
Пров.		Велитченко		08.95
Н. контр.		Паутов		08.95
Утв.		Стрельников		

Коп. Иванова

ТС-623.000 СБ

Опора скользящая приварная Dн 32 - 159 мм

Лит.	Масса	Масштаб
	См. табл.	—
Лист	Листов 1	

АООТ „СЭЭМП"

Формат А3

Подп. и дата | Инв. № дубл. | Взам. инв. № | Подп. и дата | Инв. № подл.

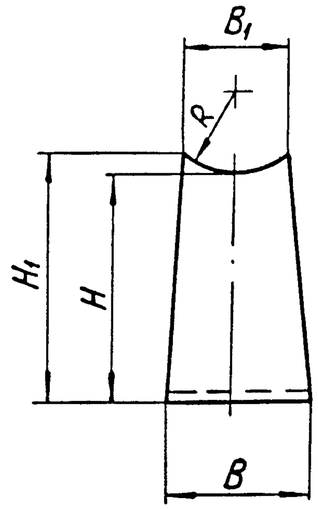

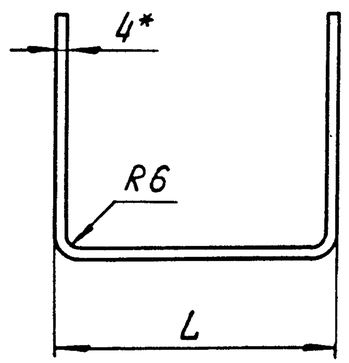

Размеры в мм

Обозначение	Dн	L	H	H1	R	B	B1	L1	Длина развертки, L2*	Масса, кг
ТС-623.000	32,38,45	170	100	104	22	50	25	150	363	0,49
-01			150	154					463	0,61
-02			200	204					563	0,72
-03	57,76		100	108	38	70	45		370	0,72
-04			150	158					470	0,90
-05			200	208					570	1,09
-06	89,108		100	113	54	90	70		380	0,98
-07			150	163					480	1,23
-08			200	213					580	1,48
-09	133,159		100	118	78	120	100		390	1,34
-10			150	168					490	1,68
-11			200	218					590	2,03

1. * Размеры для справок.
2. $h14, \pm \frac{IT14}{2}$.

Развертка

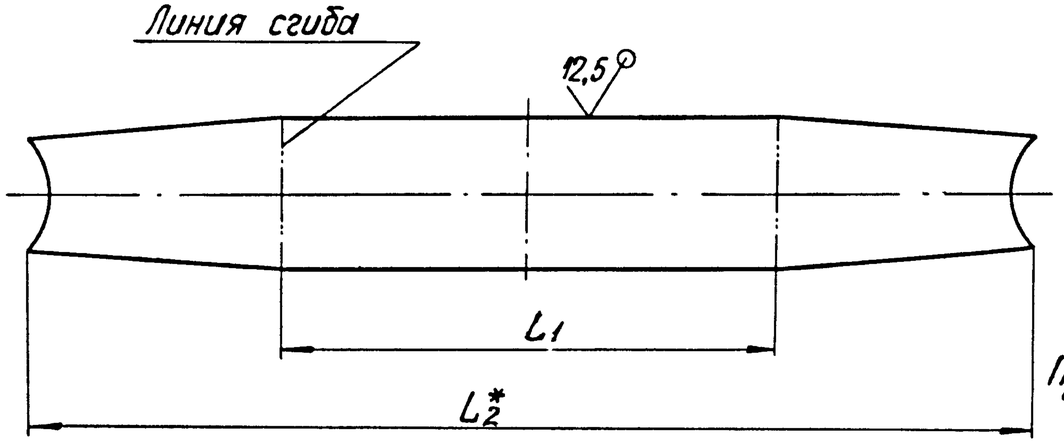

Продолжение таблицы исполнений см. на листе 2.

Изм.	Лист	№ докум.	Подп.	Дата
Разраб.		Степанова		08.95
Пров.		Величенко		08.95
Н.контр.		Паутов		08.95
Утв.		Стрельников		

ТС-623.001

Скоба

Лит.	Масса	Масштаб
	См. табл.	—
Лист 1	Листов 2	

Лист Б-ПН-4 ГОСТ 19903-74 / Ст3сп5ГОСТ14637-89

АООТ „СЗЭМП"

Коп. Иванова

Формат А3

Подп. и дата | Инв.№ дубл. | Взам.инв.№ | Подп. и дата | Инв.№ подл.

Продолжение

Обозначение	Dн	L	H	H1	R	B	B1	L1	Длина развертки, L2*	Масса, кг
ТС-623.001-12	32,38,45	340	100	104	22	50	25	320	533	0,76
-13			150	154					633	0,87
-14			200	204					733	1,00
-15	57,76		100	108	38	70	45		540	1,10
-16			150	158					640	1,28
-17			200	208					740	1,46
-18	89,108		100	113	54	90	70		550	1,46
-19			150	163					650	1,71
-20			200	213					750	1,96
-21	133,159		100	118	78	120	100		560	1,98
-22			150	168					660	2,32
-23			200	218					760	2,67

Инв. № подл. | Подп. и дата | Взам. инв. № | Инв. № дубл. | Подп. и дата

Изм.	Лист	№ докум.	Подп.	Дата	ТС-623.001	Лист 2

Формат А4

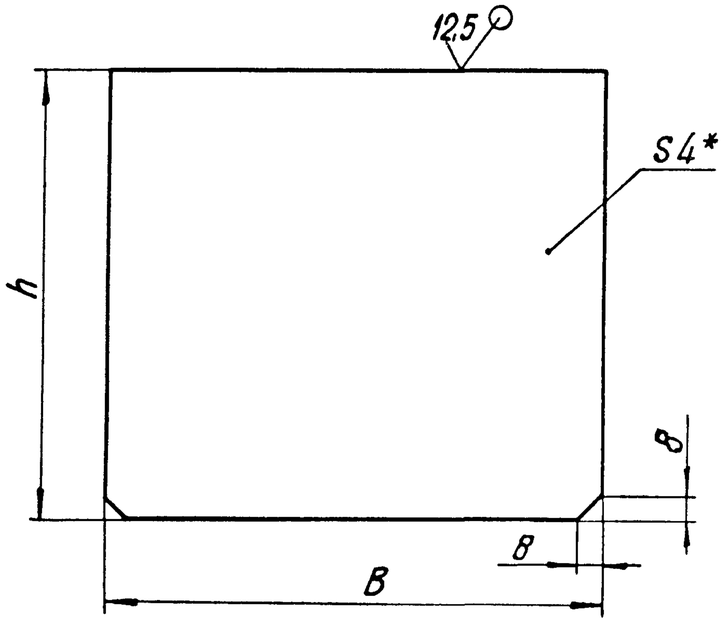

Размеры в мм

Обозначение	h	B	Масса, кг
ТС-623.002	95	162	0,48
-01	145		0,74
-02	195		1,00
-03	95	332	
-04	145		1,50
-05	195		2,10

1.* Размер для справок.

2. h14; $\pm \frac{IT14}{2}$.

Инв. № подл. | Подп. и дата | Взам. инв. № | Инв. № дубл. | Подп. и дата

Изм.	Лист	№ докум.	Подп.	Дата	ТС-623.002		
Разраб.		Степанова		03.95	Ребро	Лит.	Масса: См. табл.
Провер.		Величенко		03.95			Масштаб —
Н.контр.		Паутов		03.95	Лист Б-ПН-4 ГОСТ 19903-74 / Ст3сп5 ГОСТ 14637-89	Лист	Листов 1
Утв.		Стрельников				АООТ „СЭЭМП"	

Коп. Иванова

Формат А4

Инв. № подл.	Подп. и дата	Взам. инв. №	Инв. № дубл.	Подп. и дата

Формат	Зона	Поз.	Обозначение	Наименование	Кол. на исполн. ТС-624.000-										Примечание
					-	001	002	003	004	005	006	007	008	009	
				Документация											
А3			ТС-624.000 СБ	Сборочный чертеж	X	X	X	X	X	X	X	X	X	X	
А4			ТС-623 Д	Технические требования	X	X	X	X	X	X	X	X	X	X	
				Детали											
*)		1	ТС-624.001-	Скоба	1										*) А4; А3
			- 001	Скоба		1									
			- 002	Скоба			1								

Исполнения 10...19 - см. лист 5;
20...29 - см. листы 6, 7;
30...39 - см. листы 8..10
40...49 - см. листы 11..13
50...59 - см. листы 14..16
60...69 - см. листы 17..19
70...79 - см. листы 20..22
80...89 - см. листы 23, 24
90...99 - см. листы 25, 26
100...109 - см. листы 27, 28
110...116 - см. листы 29, 30

Изм.	Лист.	№ докум.	Подп.	Дата
Разраб.		Степанова		08.95
Провер.		Велитченко		08.95
Н. контр.		Паутов		08.95
Утв.		Стрельников		

ТС-624.000

Опора скользящая приварная Dн 194 - 1420 мм

Лит.	Лист	Листов
	1	30

АООТ «СЭЭМП»

Кол. Иванова

Формат А4

Инв. № подл.	Подп. и дата	Взам. инв. №	Инв. № дубл.	Подп. и дата

Формат	Зона	Поз.	Обозначение	Наименование	Кол. на исполн. ТС-624.000-										Примечание
					-	001	002	003	004	005	006	007	008	009	
*)		1	ТС-624.001 - 003	Скоба				1							*) А4, А3
			- 004	Скоба					1						
			- 005	Скоба						1					
			- 006	Скоба							1				
			- 007	Скоба								1			
			- 008	Скоба									1		
			- 009	Скоба										1	
А3		2	ТС-624.002 -	Подушка	1	1	1								
			- 01	Подушка				1	1	1					
			- 02	Подушка							1	1	1		
			- 03	Подушка										1	
*)		3	ТС-624.003 - 21	Ребро	2										*) А4, А3
			- 22	Ребро		2									
			- 23	Ребро			2								
			- 24	Ребро				2							
			- 25	Ребро					2						
			- 26	Ребро						2					

Изм.	Лист	№ докум.	Подп.	Дата

ТС-624.000

Лист 2

Инв. № подл.	Подп. и дата	Взам. инв. №	Инв. № дубл.	Подп. и дата

Формат	Зона	Поз.	Обозначение	Наименование	Кол. на исполн. ТС-624.000-										Примечание
					-	001	002	003	004	005	006	007	008	009	
*)		3	ТС-624.003 - 27	Ребро							2				*) А4, А3
			- 28	Ребро								2			
			- 29	Ребро									2		
			- 30	Ребро										2	

Изм.	Лист	№ докум.	Подп.	Дата

ТС-624.000

Лист 3

Коп. Иванова

Формат А4

Инв. № подл.	Подп. и дата	Взам. инв. №	Инв. № дубл.	Подп. и дата

Формат	Зона	Поз.	Обозначение	Наименование	Кол. на исполн. ТС-624.000-										Примечание
					010	011	012	013	014	015	016	017	018	019	
				Документация											
А3			ТС-624.000 СБ	Сборочный чертеж											
А4			ТС-623 Д	Технические требования											
				Детали											
*)		1	ТС-624.001 - 010	Скоба	1										*) А4, А3
			- 011	Скоба		1									
			- 012	Скоба			1								
			- 013	Скоба				1							
			- 014	Скоба					1						
			- 015	Скоба						1					
			- 016	Скоба							1				
			- 017	Скоба								1			
			- 018	Скоба									1		
			- 019	Скоба										1	

Изм	Лист	№ докум	Подп.	Дата

ТС-624.000

Лист 4

Инв. № подл.	Подп. и дата	Взам. инв. №	Инв. № дубл.	Подп. и дата

Формат	Зона	Поз.	Обозначение	Наименование	Кол. на исполн. ТС-624.000- 010	011	012	013	014	015	016	017	018	019	Примечание
А3		2	ТС-624.002 -03	Подушка	1	1									
			-04	Подушка			1	1	1						
			-05	Подушка						1	1	1			
			-06	Подушка									1	1	
*)		3	ТС-624.003 -31	Ребро	2										*) А4, А3
			-32	Ребро		2									
			-33	Ребро			2								
			-34	Ребро				2							
			-35	Ребро					2						
			-36	Ребро						2					
			-37	Ребро							2				
			-38	Ребро								2			
			-39	Ребро									2		
			-40	Ребро										2	

Изм.	Лист	№ докум.	Подп.	Дата	ТС-624.000	Лист 5

Коп. Иванова

Формат А4

Инв. № подл.	Подп. и дата	Взам. инв. №	Инв. № дубл.	Подп. и дата

Формат	Зона	Поз.	Обозначение	Наименование	Кол. на исполн. ТС-624.000- 020	021	022	023	024	025	026	027	028	029	Примечание
				Документация											
А3			ТС-624.000 СБ	Сборочный чертеж											
А4			ТС-623 Д	Технические требования											
				Детали											
*)		1	ТС-624.001 -020	Скоба	1										*) А4, А3
			-021	Скоба		1									
			-022	Скоба			1								
			-023	Скоба				1							
			-024	Скоба					1						
			-025	Скоба						1					
			-026	Скоба							1				
			-027	Скоба								1			
			-028	Скоба									1		
			-029	Скоба										1	

Изм.	Лист	№ докум.	Подп.	Дата	ТС-624.000	Лист 6

Инв. № подл.	Подп. и дата	Взам. инв №	Инв. № дубл.	Подп. и дата

Формат	Зона	Поз.	Обозначение	Наименование	Кол. на исполн. ТС-624.000- 020	021	022	023	024	025	026	027	028	029	Примечание
А3		2	ТС-624.002 -07	Подушка		1	1	1							
			-08	Подушка					1	1	1				
			-00	Подушка								1	1	1	
*)		3	ТС-624.003 -41	Ребро	2										*) А4, А3
			-42	Ребро		2									
			-43	Ребро			2								
			-44	Ребро				2							
			-45	Ребро					2						
			-46	Ребро						2					
			-47	Ребро							2				
			-21	Ребро								2			
			-22	Ребро									2		
			-23	Ребро										2	
*)		4	ТС-624.003 -00	Ребро								1			*) А4, А3
			-01	Ребро									1		
			-02	Ребро										1	

Изм.	Лист	№ докум.	Подп.	Дата	ТС-624.000	Лист 7
		Коп. Иванова				

Формат А4

Инв. № подл.	Подп. и дата	Взам. инв. N	Инв. № дубл.	Подп. и дата

Формат	Зона	Поз.	Обозначение	Наименование	Кол. на исполн. ТС-624.000- 030	031	032	033	034	035	036	037	038	039	Примечание
				Документация											
А3			ТС-624.000 СБ	Сборочный чертеж											
А4			ТС-623 Д	Технические требования											
				Детали											
*)		1	ТС-624.001 -030	Скоба	1										*) А4, А3
			-031	Скоба		1									
			-032	Скоба			1								
			-033	Скоба				1							
			-034	Скоба					1						
			-035	Скоба						1					
			-036	Скоба							1				
			-037	Скоба								1			
			-038	Скоба									1		
			-039	Скоба										1	

Изм.	Лист	№ докум.	Подп.	Дата	ТС-624.000	Лист 8

Инв. № подл.	Подп. и дата	Взам. инв. №	Инв. № дубл.	Подп. и дата

Формат	Зона	Поз.	Обозначение	Наименование	Кол. на исполн. ТС-624.000-										Примечание
					030	031	032	033	034	035	036	037	038	039	
А3		2	ТС-624.002 -01	Подушка	1	1	1								
			-02	Подушка				1	1	1					
			-03	Подушка							1	1	1		
			-04	Подушка										1	
*)		3	ТС-624.003 -24	Ребро	2										*) А4, А3
			-25	Ребро		2									
			-26	Ребро			2								
			-27	Ребро				2							
			-28	Ребро					2						
			-29	Ребро						2					
			-30	Ребро							2				
			-31	Ребро								2			
			-32	Ребро									2		
			-33	Ребро										2	
*)		4	ТС-624.003	Ребро	1			1							*) А4, А3
			-01	Ребро		1			1						
			-02	Ребро			1			1					

Изм.	Лист	№ докум.	Подп.	Дата	ТС-624.000	Лист 9

Коп. Иванова

Формат А4

Инв. № подл.	Подп. и дата	Взам. инв. №	Инв. № дубл.	Подп. и дата

Формат	Зона	Поз.	Обозначение	Наименование	Кол. на исполн. ТС-624.000-										Примечание
					030	031	032	033	034	035	036	037	038	039	
*)		4	ТС-624.000 -03	Ребро							1			1	*) А4, А3
			-04	Ребро								1			
			-05	Ребро									1		

Изм.	Лист	№ докум.	Подп.	Дата	ТС-624.000	Лист 10

Инв. № подл.	Подп. и дата	Взам. инв. №	Инв. № дубл.	Подп. и дата

Формат	Зона	Поз.	Обозначение	Наименование	Кол. на исполн. ТС-624.000-										Примечание
					040	041	042	043	044	045	046	047	048	049	
				Документация											
А3			ТС-624.000 СБ	Сборочный чертеж											
А4			ТС-623 Д	Технические требования											
				Детали											
*)		1	ТС-624.001 – 040	Скоба	1										
			– 041	Скоба		1									
			– 042	Скоба			1								
			– 043	Скоба				1							
			– 044	Скоба					1						
			– 045	Скоба						1					
			– 046	Скоба							1				
			– 047	Скоба								1			
			– 048	Скоба									1		
			– 049	Скоба										1	

Изм.	Лист	№ докум.	Подп.	Дата	ТС-624.000	Лист 11

Коп. Иванова

Формат А4

Инв. № подл.	Подп. и дата	Взам. инв. N	Инв. № дубл.	Подп. и дата

Формат	Зона	Поз.	Обозначение	Наименование	Кол. на исполн. ТС-624.000-										Примечание
					040	041	042	043	044	045	046	047	048	049	
А3		2	ТС-624.002 – 04	Подушка	1	1									
			– 05	Подушка			1	1	1						
			– 06	Подушка						1	1	1			
			– 07	Подушка									1	1	
*)		3	ТС-624.003 – 34	Ребро	2										*) А4, А3
			– 35	Ребро		2									
			– 36	Ребро			2								
			– 37	Ребро				2							
			– 38	Ребро					2						
			– 39	Ребро						2					
			– 40	Ребро							2				
			– 41	Ребро								2			
			– 42	Ребро									2		
			– 43	Ребро										2	
*)		4	ТС-624.003 – 03	Ребро			1								*) А4, А3

Изм	Лист	№ докум.	Подп.	Дата	ТС-624.000	Лист 12

Инв № подл	Подп и дата	Взам инв №	Инв № дубл	Подп и дата

Формат	Зона	Поз.	Обозначение	Наименование	Кол. на исполн. ТС-624.000- 040	041	042	043	044	045	046	047	048	049	Примечание
*)		4	ТС-624.003 -04	Ребро	1			1							*) А4, А3
			-05	Ребро		1			1						
			-06	Ребро						1			1		
			-07	Ребро							1			1	
			-08	Ребро								1			

Изм.	Лист	№ докум.	Подп.	Дата	ТС-624.000	Лист 13

Коп. Иванова

Формат А4

Инв. № подл.	Подп. и дата	Взам. инв. N	Инв № дубл.	Подп. и дата

Формат	Зона	Поз.	Обозначение	Наименование	Кол. на исполн. ТС-624.000- 050	051	052	053	054	055	056	057	058	059	Примечание
				Документация											
А3			ТС-624.000 СБ	Сборочный чертеж	X	X	X	X	X	X	X	X	X	X	
А4			ТС-623 Д	Технические требования	X	X	X	X	X	X	X	X	X	X	
				Детали											
*)		1	ТС-624.001 -050	Скоба	1										*) А4, А3
			-051	Скоба		1									
			-052	Скоба			1								
			-053	Скоба				1							
			-054	Скоба					1						
			-055	Скоба						1					
			-056	Скоба							1				
			-057	Скоба								1			
			-058	Скоба									1		

Изм	Лист	№ докум.	Подп.	Дата	ТС-624.000	Лист 14

Инв. № подл.	Подп. и дата	Взам. инв. №	Инв. № дубл.	Подп. и дата

Формат	Зона	Поз.	Обозначение	Наименование	Кол. на исполн. ТС-624.000-										Примечание
					050	051	052	053	054	055	056	057	058	059	
*)		1	ТС-624.001 -059	Скоба										1	*) А4, А3
А3		2	ТС-624.002 - 07	Подушка	1										
			- 08	Подушка		1	1	1							
			- 09	Подушка					1	1	1				
			- 10	Подушка								1	1	1	
*)		3	ТС-624.003 -044	Ребро	2										*) А4, А3
			- 045	Ребро		2									
			- 046	Ребро			2								
			- 047	Ребро				2							
			- 048	Ребро					2						
			- 049	Ребро						2					
			- 050	Ребро							2				
			- 051	Ребро								2			
			- 052	Ребро									2		
			- 053	Ребро										2	

Изм.	Лист	№ докум.	Подп.	Дата	ТС-624.000	Лист 15

Коп. Иванова

Формат А4

Инв. N подл.	Подп. и дата	Взам. инв. N	Инв. № дубл.	Подп. и дата

Формат	Зона	Поз.	Обозначение	Наименование	Кол. на исполн. ТС-624.000-										Примечание
					050	051	052	053	054	055	056	057	058	059	
*)		4	ТС-624.003 - 06	Ребро		1									*) А4, А3
			- 07	Ребро			1								
			- 08	Ребро	1			1							
			- 09	Ребро					1			1			
			- 10	Ребро						1			1		
			- 11	Ребро							1			1	

Изм.	Лист	№ докум	Подп	Дата	ТС-624.000	Лист 16

Инв. № подл.	Подп. и дата	Взам. инв. №	Инв. № дубл.	Подп. и дата

Формат	Зона	Поз.	Обозначение	Наименование	Кол. на исполн. ТС-624.000- 060	061	062	063	064	065	066	067	068	069	Примечание
				Документация											
А3			ТС-624.000 СБ	Сборочный чертеж											
А4			ТС-623 Д	Технические требования											
				Детали											
*)		1	ТС-624.001 -060	Скоба	1										*) А4, А3
			-061	Скоба		1									
			-062	Скоба			1								
			-063	Скоба				1							
			-064	Скоба					1						
			-065	Скоба						1					
			-066	Скоба							1				
			-067	Скоба								1			
			-068	Скоба									1		

Изм	Лист	№ докум.	Подп.	Дата	ТС-624.000	Лист 17
		Коп. Иванова				Формат А4

Инв. № подл.	Подп. и дата	Взам. инв. №	Инв. № дубл.	Подп. и дата

Формат	Зона	Поз.	Обозначение	Наименование	Кол. на исполн. ТС-624.000- 060	061	062	063	064	065	066	067	068	069	Примечание
*)		1	ТС-624.001 -069	Скоба										1	*) А4, А3
А3		2	ТС-624.002 -11	Подушка	1	1	1								
			-12	Подушка				1	1	1					
			-13	Подушка							1	1	1		
			-14	Подушка										1	
*)		3	ТС-624.003 -54	Ребро	2										*) А4, А3
			-55	Ребро		2									
			-56	Ребро			2								
			-57	Ребро				2							
			-58	Ребро					2						
			-59	Ребро						2					
			-60	Ребро							2				
			-61	Ребро								2			
			-62	Ребро									2		

Изм.	Лист	№ докум.	Подп.	Дата	ТС-624.000	Лист 18

Инв. № подл.	Подп. и дата	Взам. инв. №	Инв. № дубл.	Подп. и дата

Формат	Зона	Поз.	Обозначение	Наименование	Кол. на исполн. ТС-624.000- 060	061	062	063	064	065	066	067	068	069	Примечание
*)		3	ТС-624.003 -63	Ребро										2	*) А4, А3
*)		4	ТС-624.003 -12	Ребро	1										*) А4, А3
			-13	Ребро		1									
			-14	Ребро			1								
			-15	Ребро				1			1				
			-16	Ребро					1			1			
			-17	Ребро						1			1		
			-18	Ребро										1	

Изм.	Лист	№ докум.	Подп.	Дата	ТС-624.000	Лист 19

Кол. Иванова

Формат А4

Инв. № подл.	Подп. и дата	Взам. инв. №	Инв. № дубл.	Подп. и дата

Формат	Зона	Поз.	Обозначение	Наименование	Кол. на исполн. ТС-624.000- 070	071	072	073	074	075	076	077	078	079	Примечание
				Документация											
А3			ТС-624.000 СБ	Сборочный чертеж	X	X	X	X	X	X	X	X	X	X	
А4			ТС-623 Д	Технические требования	X	X	X	X	X	X	X	X	X	X	
				Детали											
*)		1	ТС-624.001 -070	Скоба	1										*) А4, А3
			-071	Скоба		1									
			-072	Скоба			1								
			-073	Скоба				1							
			-074	Скоба					1						
			-075	Скоба						1					
			-076	Скоба							1				
			-077	Скоба								1			
			-078	Скоба									1		

Изм.	Лист	№ докум.	Подп.	Дата	ТС-624.000	Лист 20

Инв. № подл.	Подп. и дата	Взам. инв. №	Инв. № дубл.	Подп. и дата

Формат	Зона	Поз.	Обозначение	Наименование	Кол. на исполн. ТС-624.000-										Примечание
					070	071	072	073	074	075	076	077	078	079	
*)		1	ТС-624.001 - 079	Скоба										1	*) А4, А3
А3		2	ТС-624.002 - 14	Подушка	1	1									
			- 00	Подушка			2	2	2						
			- 01	Подушка						2	2	2			
			- 02	Подушка									2	2	
*)		3	ТС-624.003 - 64	Ребро	2										*) А4, А3
			- 65	Ребро		2									
			- 21	Ребро			2								
			- 22	Ребро				2							
			- 23	Ребро					2						
			- 24	Ребро						2					
			- 25	Ребро							2				
			- 26	Ребро								2			
			- 27	Ребро									2		

Изм.	Лист	№ докум.	Подп.	Дата	ТС-624.000	Лист 21

Коп. Иванова

Формат А4

Инв. № подл.	Подп. и дата	Взам. инв. №	Инв. № дубл.	Подп. и дата

Формат	Зона	Поз.	Обозначение	Наименование	Кол. на исполн. ТС-624.000-										Примечание
					070	071	072	073	074	075	076	077	078	079	
*)		3	ТС-624.003 - 28	Ребро										2	*) А4, А3
*)		4	ТС-624.003 - 00	Ребро			2			2			2		*) А4, А3
			- 01	Ребро				2			2			2	
			- 02	Ребро					2			2			
			- 19	Ребро	1										
			- 20	Ребро		1									

Изм.	Лист	№ докум	Подп.	Дата	ТС-624.000	Лист 22

Инв. N подл.	Подп. и дата	Взам. инв. N	Инв. N дубл.	Подп. и дата

Формат	Зона	Поз.	Обозначение	Наименование	Кол. на исполн. ТС-624.000- 080	081	082	083	084	085	086	087	088	089	Примечание
				Документация											
А3			ТС-624.000 СБ	Сборочный чертеж											
А4			ТС-623 Д	Технические требования											
				Детали											
*)		1	ТС-624.001 -080	Скоба	1										*) А4, А3
			-081	Скоба		1									
			-082	Скоба			1								
			-083	Скоба				1							
			-084	Скоба					1						
			-085	Скоба						1					
			-086	Скоба							1				
			-087	Скоба								1			
			-088	Скоба									1		
			-089	Скоба										1	
А3		2	ТС-624.002 -02	Подушка	1										
			-03	Подушка		1	1	1							

Изм	Лист	N докум.	Подп.	Дата	ТС-624.000	Лист 23

Коп. Иванова

Формат А4

Инв. N подл.	Подп. и дата	Взам. инв. N	Инв. N дубл.	Подп. и дата

Формат	Зона	Поз.	Обозначение	Наименование	Кол. на исполн. ТС-624.000- 080	081	082	083	084	085	086	087	088	089	Примечание
А3		2	ТС-624.002 -04	Подушка					2	2	2				
			-05	Подушка								2	2	2	
*)		4	ТС-624.003 -02	Ребро	2										*) А4, А3
			-03	Ребро		2			2			2			
			-04	Ребро			2			2			2		
			-05	Ребро				2			2			2	
*)		3	ТС-624.003 -29	Ребро	2										*) А4, А3
			-30	Ребро		2									
			-31	Ребро			2								
			-32	Ребро				2							
			-33	Ребро					2						
			-34	Ребро						2					
			-35	Ребро							2				
			-36	Ребро								2			
			-37	Ребро									2		
			-38	Ребро										2	

Изм	Лист	N докум	Подп.	Дата	ТС-624.000	Лист 24

Инв. N подл.	Подп. и дата	Взам. инв. N	Инв. N дубл.	Подп. и дата

Формат	Зона	Поз.	Обозначение	Наименование	Кол. на исполн. ТС-624.000- 090	091	092	093	094	095	096	097	098	099	Примечание
				Документация											
А3			ТС-624.000 СБ	Сборочный чертеж											
А4			ТС-623 Д	Технические требования											
				Детали											
*)		1	ТС-624.001 -090	Скоба	1										*) А4, А3
			-091	Скоба		1									
			-092	Скоба			1								
			-093	Скоба				1							
			-094	Скоба					1						
			-095	Скоба						1					
			-096	Скоба							1				
			-097	Скоба								1			
			-098	Скоба									1		
			-099	Скоба										1	
А3		2	ТС-624.002 -06	Подушка	2	2	2								
			-07	Подушка				2	2	2					

Изм.	Лист	N докум.	Подп.	Дата	ТС-624.000	Лист 25
	Кол. Иванова					Формат А4

Инв. N подл.	Подп. и дата	Взам. инв. N	Инв. N дубл.	Подп. и дата

Формат	Зона	Поз.	Обозначение	Наименование	Кол. на исполн. ТС-624.000- 090	091	092	093	094	095	096	097	098	099	Примечание
А3		2	ТС-624.002 -08	Подушка							2	2	2		
			-09	Подушка										2	
*)		4	ТС-624.003 -06	Ребро	2			2			2				*) А4, А3
			-07	Ребро		2			2			2			
			-08	Ребро			2			2			2		
			-09	Ребро										2	
*)		3	ТС-624.003 -39	Ребро	2										*) А4, А3
			-40	Ребро		2									
			-41	Ребро			2								
			-42	Ребро				2							
			-43	Ребро					2						
			-44	Ребро						2					
			-45	Ребро							2				
			-46	Ребро								2			
			-47	Ребро									2		
			-48	Ребро										2	

Изм	Лист	N докум.	Подп	Дата	ТС-624.000	Лист 26

Инв. N подл.	Подп. и дата	Взам. инв. N	Инв. N дубл.	Подп. и дата

Формат	Зона	Поз.	Обозначение	Наименование	Кол. на исполн. ТС-624.000- 100	101	102	103	104	105	106	107	108	109	Примечание
				Документация											
А3			ТС-624.000 СБ	Сборочный чертеж	X	X	X	X	X	X	X	X	X	X	
А4			ТС-623 Д	Технические требования	X	X	X	X	X	X	X	X	X	X	
				Детали											
*)		1	ТС-624.001 -100	Скоба	1										*) А4, А3
			-101	Скоба		1									
			-102	Скоба			1								
			-103	Скоба				1							
			-104	Скоба					1						
			-105	Скоба						1					
			-106	Скоба							1				
			-107	Скоба								1			
			-108	Скоба									1		
			-109	Скоба										1	
А3		2	ТС-624.002 -09	Подушка	2	2									
			-10	Подушка			2	2	2						

Изм.	Лист	№ докум.	Подп.	Дата	ТС-624.000	Лист 27

Коп. Иванова Формат А4

Инв. N подл.	Подп. и дата	Взам. инв. N	Инв. N дубл.	Подп. и дата

Формат	Зона	Поз.	Обозначение	Наименование	Кол. на исполн. ТС-624.000- 100	101	102	103	104	105	106	107	108	109	Примечание
А3		2	ТС-624.002 -11	Подушка						2	2	2			
			-12	Подушка									2	2	
*)		3	ТС-624.003 -49	Ребро	2										*) А4, А3
			-50	Ребро		2									
			-51	Ребро			2								
			-52	Ребро				2							
			-53	Ребро					2						
			-54	Ребро						2					
			-55	Ребро							2				
			-56	Ребро								2			
			-57	Ребро									2		
			-58	Ребро										2	
*)		4	ТС-624.003 -09	Ребро			2			2					*) А4, А3
			-10	Ребро	2			2			2				
			-11	Ребро		2			2			2			
			-15	Ребро									2		
			-16	Ребро										2	

Изм.	Лист	№ докум.	Подп.	Дата	ТС-624.000	Лист 28

Инв. № подл.	Подп. и дата	Взам. инв. №	Инв. № дубл.	Подп. и дата

Формат	Зона	Поз.	Обозначение	Наименование	Кол. на исполн. ТС-624.000- 110	111	112	113	114	115	116				Примечание
				Документация											
А3			ТС-624.000 СБ	Сборочный чертеж	X	X	X	X	X	X	X				
А4			ТС-623 Д	Технические требования	X	X	X	X	X	X	X				
				Детали											
*)		1	ТС-624.001 – 110	Скоба	1										*) А4, А3
			– 111	Скоба		1									
			– 112	Скоба			1								
			– 113	Скоба				1							
			– 114	Скоба					1						
			– 115	Скоба						1					
			– 116	Скоба							1				
А3		2	ТС-624.002 – 12	Подушка	2										

Изм.	Лист	№ докум.	Подп.	Дата	ТС-624.000	Лист 29

Кол. Иванова

Формат А4

Инв. N подл.	Подп. и дата	Взам. инв. N	Инв. N дубл.	Подп. и дата

Формат	Зона	Поз.	Обозначение	Наименование	Кол. на исполн. ТС-624.000- 110	111	112	113	114	115	116				Примечание
А3		2	ТС-624.002 – 13	Подушка		2	2	2							
			– 14	Подушка					2	2	2				
*)		3	ТС-624.003 – 59	Ребро	2										*) А4, А3
			– 60	Ребро		2									
			– 61	Ребро			2								
			– 62	Ребро				2							
			– 63	Ребро					2						
			– 64	Ребро						2					
			– 65	Ребро							2				
*)		4	ТС-624.003 – 15	Ребро		2									*) А4, А3
			– 16	Ребро			2								
			– 17	Ребро	2			2							
			– 18	Ребро					2						
			– 19	Ребро						2					
			– 20	Ребро							2				

Изм.	Лист	№ докум.	Подп.	Дата	ТС-624.000	Лист 30

Рис. 1

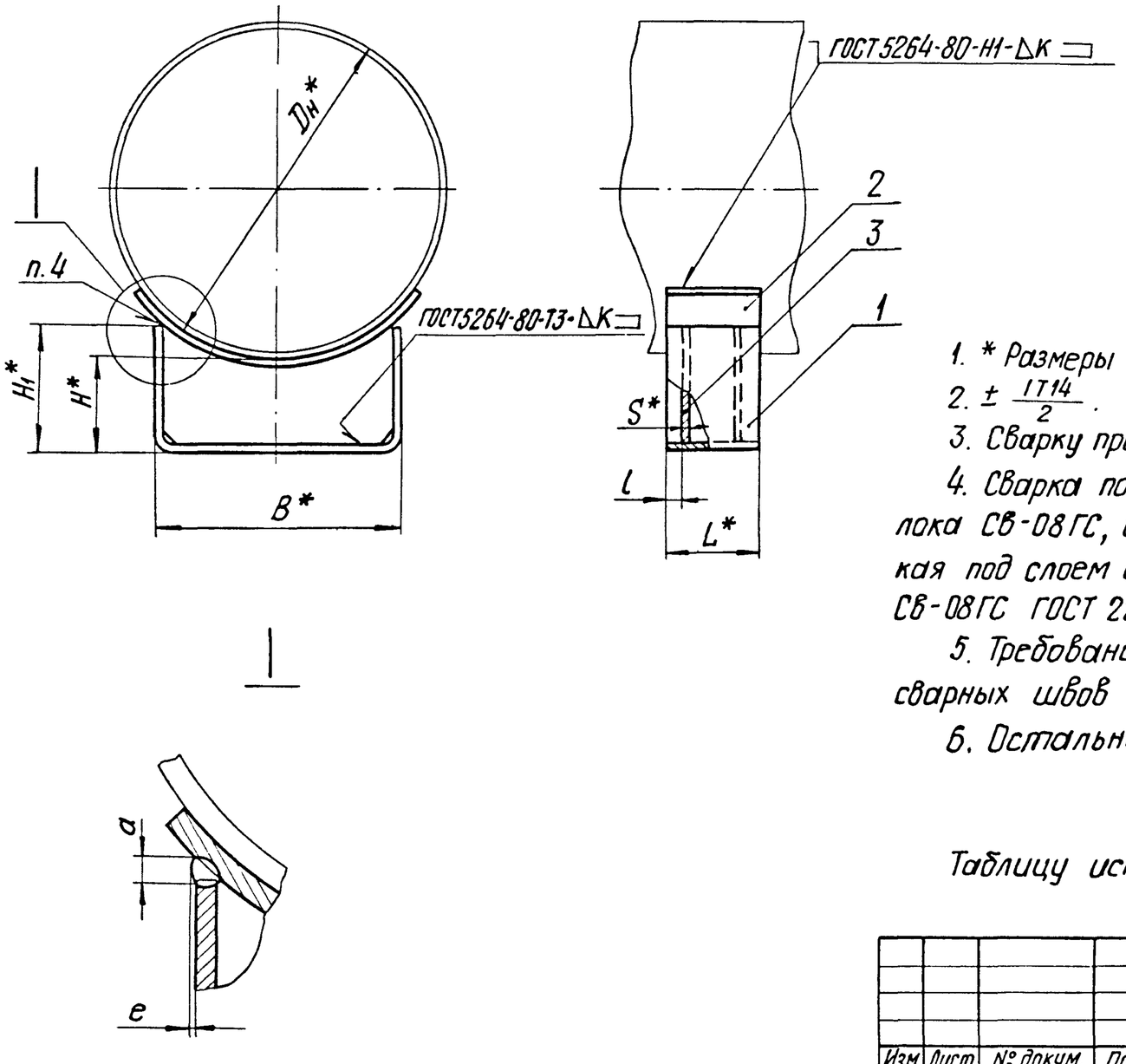

1. * Размеры для справок.
2. $\pm \frac{IT14}{2}$.
3. Сварку производить электродом типа Э42 ГОСТ 9467-75.
4. Сварка полуавтоматическая в углекислом газе, проволока Св-08ГС, Св-08Г2С по ГОСТ 2246-70 или автоматическая под слоем флюса, проволока Св-08А, Св-08АА; Св-08ГС ГОСТ 2246-70.
5. Требования к выполнению сварного шва, контроль сварных швов в соответствии с СНиП 3.05.03-85.
6. Остальные требования по ТС-623Д.

Таблицу исполнений см. на листах 3 ... 8 .

Изм.	Лист	№ докум.	Подп.	Дата
Разраб.		Степанова		08.95
Пров.		Велитченко		08.95
Н. контр.		Паутов		08.95
Утв.		Стрельников		

Коп. Иванова

ТС-624.000 СБ

Опора скользящая приварная Dн 194-1420 мм

Лит.	Масса	Масштаб
	См. табл.	—
Лист 1	Листов 8	

АООТ „СЭЭМП"

Формат А3

Подп. и дата | Инв. № дубл. | Взам. инв. № | Подп. и дата | Инв. № подл.

Рис. 2

Остальное - см. рис. 1

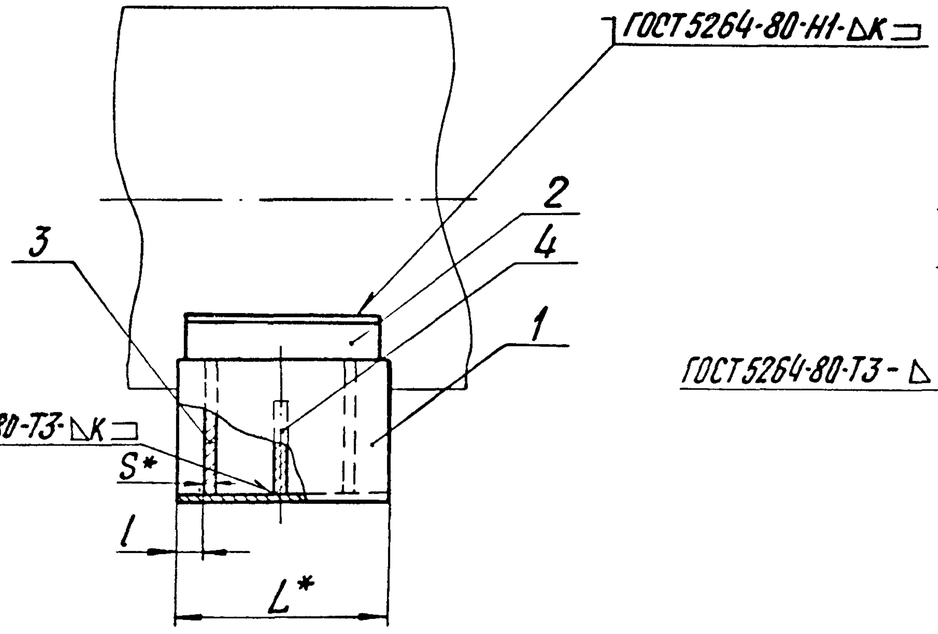

Рис. 3

Остальное - см. рис. 1

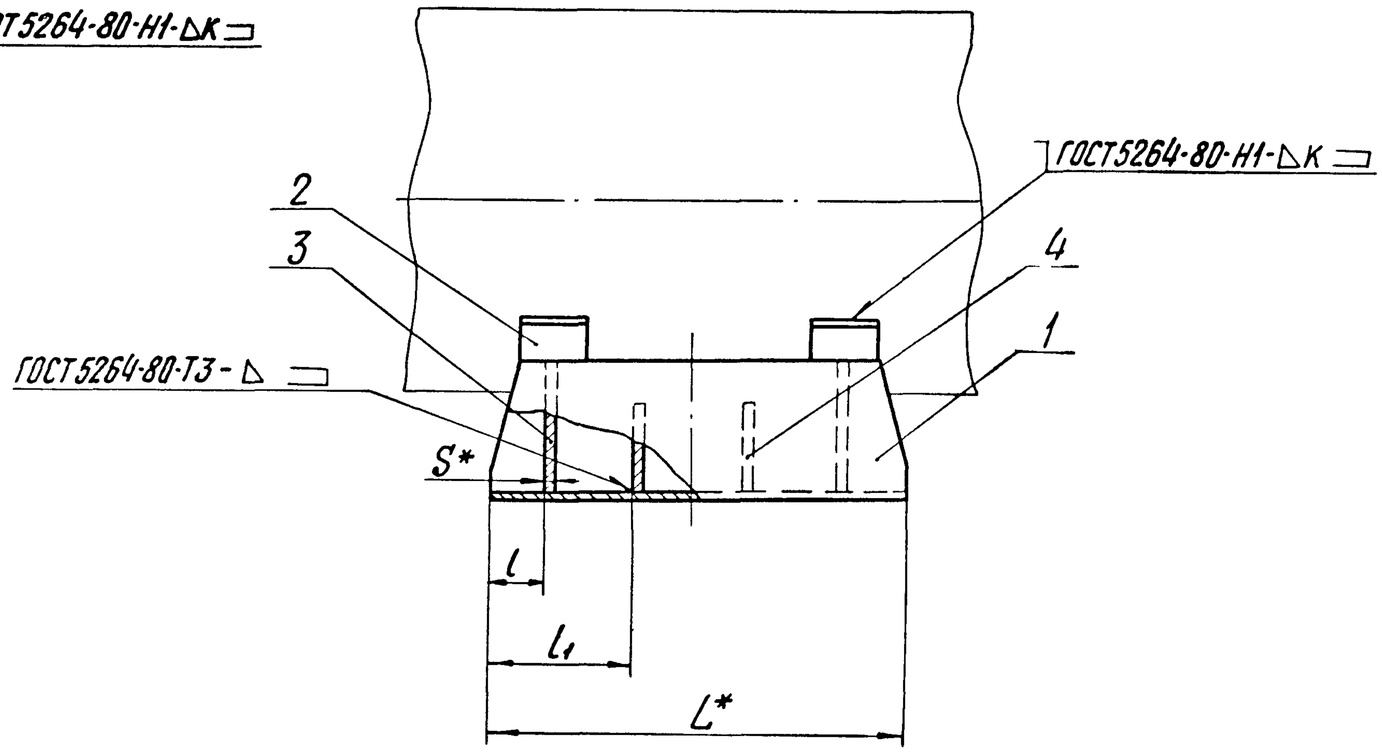

Размеры в мм

Обозначение	Рис.	$D_н$*	Наибольшая вертикальная нагрузка кН (кгс)	H*	H_1*	B*	l	l_1	L*	S*	к	a	e	Масса, кг
ТС-624.000	1	194	22 (2200)	100	148	180	25	—	170	4	4+1	4+1	—	4
-001				150	198									5
-002				200	248								1+1	6
-003		219		100	136		30							5
-004				150	186									6
-005				200	236									7
-006		273		100	126									5
-007				150	176									6
-008				200	226									7
-009		325	70 (7000)	100	165	280						5+1	—	8
-010				150	216									10
-011				200	265								1+1	11
-012		377		100	152									9
-013				150	202									
-014				200	252									10
-015		426		100	142		50					6+2		5
-016				150	192									13
-017				200	242									15
-018		480	125 (12500)	100	174	380				6		7+2		13
-019				150	224									19
-020				200	274									22

Инв. № подл. | Подп. и дата | Взам. инв. № | Инв. № дубл. | Подп. и дата

Изм.	Лист	№ докум.	Подп.	Дата	ТС-624.000 СБ	Лист 3
		Коп. Иванова				

Формат А3

Продолжение

Обозначение	Рис.	$D_н$*	Наибольшая вертикальная нагрузка кН (кгс)	H*	H_1*	B*	l	l_1	L*	S*	к	a	e	Масса, кг
ТС-624.000 -021	1	530	125 (12500)			380			170	6	6^{+2}	7^{+2}	1^{+1}	16
-022														19
-023														21
-024		630												17
-025														20
-026														22
-027	2	194	22 (2200)	100	165	180	50	—	340	4	4^{+1}	4^{+1}	—	7
-028				150	215									9
-029				200	265									11
-030		219		100	152								1^{+1}	8
-031				150	202									9
-032				200	252									11
-033		273		100	142									8
-034				150	192									9
-035				200	242									11
-036		325	70 (7000)	100	174	280						5^{+2}		12
-037				150	224									14
-038				200	274									16
-039		377		100	164									11
-040				150	214									14
-041				200	264									16

Инв № подл. | Подп. и дата | Взам. инв. № | Инв. № дубл. | Подп. и дата

Изм.	Лист	№ докум.	Подп.	Дата	ТС-624.000 СБ	Лист 4

Коп. Иванова

Формат А3

Продолжение

Обозначение	Рис.	$D_н$*	Наибольшая вертикальная нагрузка кН (кгс)	H*	H_1*	B*	l	l_1	L*	S*	к	a	e	Масса, кг
ТС-624.000 -042	2	426	70 (7000)	100	142	280	70	—	340	4	4^{+1}	6^{+2}	1^{+1}	14
-043				150	192									17
-044				200	242									19
-045		480	125 (12500)	100	174	380				6	6^{+2}	7^{+2}		24
-046				150	224									28
-047				200	274									32
-048		530		100	164									23
-049				150	214									27
-050				200	264									32
-051		630		100	150									24
-052				150	200									28
-053				200	250									32
-054		720	220 (22000)	100	185	500	100			8	8^{+2}	8^{+2}	2^{+1}	35
-055				150	235									41
-056				200	285									46
-057		820		100	172							7^{+2}	3^{+1}	40
-058				150	222									45
-059				200	272									51
-060		920	360 (36000)	100	158							8^{+2}		50
-061				150	208									54
-062				200	258									60

Инв.№подл. | Подп. и дата | Взам.инв.№ | Инв.№дубл. | Подп. и дата

Изм	Лист	№ докум.	Подп.	Дата	ТС-624.000 СБ	Лист 5

Коп. Иванова

Формат А3

Продолжение

Обозначение	Рис.	$D_н$*	Наибольшая вертикальная нагрузка, кН (кгс)	H*	H_1*	B*	l	l_1	L*	S*	к	a	e	Масса, кг
ТС-624.000 -063	2	1020	360 (36000)	100	218	700	100	—	340	10	10^{+2}	11^{+2}	3^{+1}	69
-064				150	268									78
-065				200	318									87
-066		1220	480 (48000)	100	195							10^{+2}	4^{+1}	77
-067				150	245									85
-068				200	295									94
-069		1420	600 (60000)	100	172									74
-070				150	222									84
-071				200	272									95
-072	3	194	22 (2200)	100	148	180	70	160	680	4	4^{+1}	4^{+1}	—	13
-073				150	198									16
-074				200	248									19
-075		219		100	136		80						1^{+1}	13
-076				150	186									16
-077				200	236									19
-078		273		100	125									13
-079				150	175									16
-080				200	225									18
-081		325	70 (7000)	100	165	280						5^{+1}	—	19
-082				150	215									23
-083				200	265									26

Инв. № подл. | Подп. и дата | Взам. инв. № | Инв. № дубл. | Подп. и дата

Продолжение

Обозначение	Рис.	$D_н$*	Наибольшая вертикальная нагрузка кН (кгс)	H*	H_1*	B*	l	l_1	L*	S*	K	a	e	Масса, кг
ТС-624.000 -084		377	70 (7000)	100	152	280	80	160		4	4+1	5+1	1+1	18
-085				150	202									22
-086				200	252									26
-087		426		100	145							6+2		21
-088				150	195									25
-089				200	245									29
-090		480	125 (12500)	100	178	380	95	190	680	6	6+2	7+2		36
-091				150	228									43
-092				200	278									50
-093	3	530		100	164									36
-094				150	214									42
-095				200	264									49
-096		630		100	150									35
-097				150	200									42
-098				200	250									49
-099		720	225 (22500)	100	185	500	120			8	8+2	8+2	2+1	55
-100				150	235									64
-101				200	285									73
-102		820		100	172							7+2	3+1	59
-103				150	222									68
-104				200	272									77

Инв. № подл. | Подп. и дата | Взам. инв. № | Инв. № дубл. | Подп. и дата

Изм.	Лист	№ докум.	Подп.	Дата	ТС-624.000 СБ	Лист 7

Коп. Иванова

Формат А3

Продолжение

Обозначение	Рис.	$D_н$*	Наибольшая вертикальная нагрузка кН (кгс)	H*	H_1*	B*	l	l_1	L*	S*	к	a	e	Масса, кг
ТС-624.000 -105	3	920	360 (36000)	100	158	50	120	190	680	8	8^{+2}	8^{+2}	3^{+1}	65
-106				150	208									74
-107				200	258									84
-108		1020		100	218	70				10	10^{+2}	11^{+2}		101
-109				150	268									115
-110				200	318									129
-111		1220	480 (48000)	100	195		150					10^{+2}	4^{+1}	107
-112				150	245									121
-113				200	295									135
-114		1420	360 (36000)	100	172									105
-115			500 (60000)	150	220									120
-116				200	272									137

Инв. № подл. | Подп. и дата | Взам. инв. № | Инв. № дубл. | Подп. и дата

Изм.	Лист	№ докум.	Подп.	Дата	ТС-624.000 СБ	Лист 8
		Коп. Иванова				

Формат А3

Рис.1

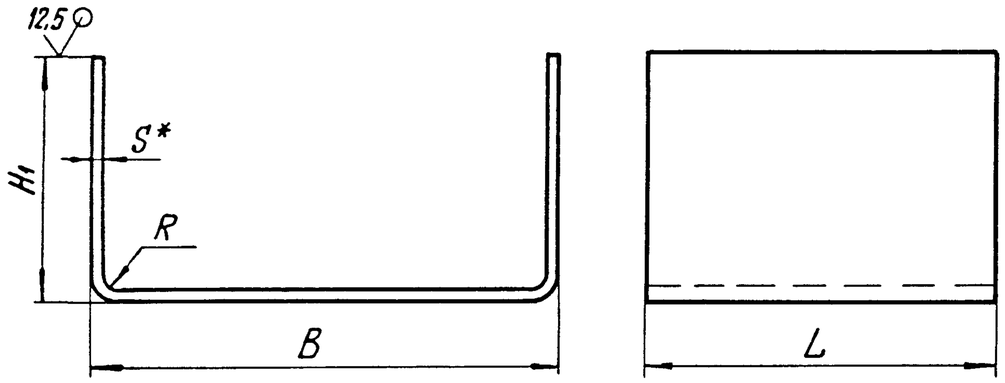

Рис.2

Остальное - см.рис.1

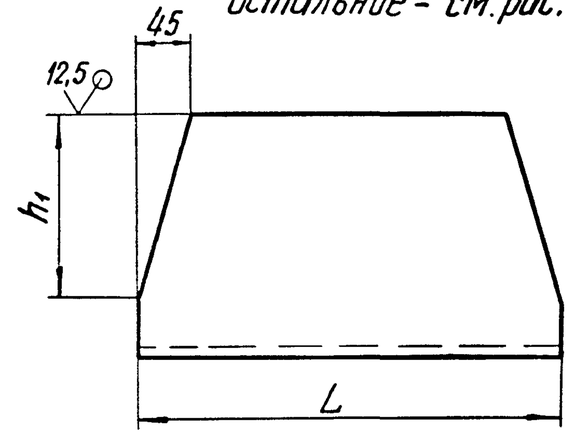

1.* Размер для справок.

2. h14; $\pm\frac{IT14}{2}$.

Таблицы исполнений см. на листах 2...4.

Изм.	Лист	№ докум.	Подп.	Дата	ТС-624.001		
Разраб.		Степанова		03.95	Скоба	Лит.	Масса / Масштаб
Пров.		Зегитченко		03.95			См. табл. / —
						Лист 1	Листов 4
Н.контр.		Паутов		03.95	Лист 6-ПН-S ГОСТ 19903-74 / Ст3сп5 ГОСТ 14637-89	АООТ „СЭЭМП"	
Утв.		Стрельников					

Копировал Иванова

Формат А4

Подп. и дата | Инв. № дубл. | Взам. инв. № | Подп. и дата | Инв. № подл.

Рис.1

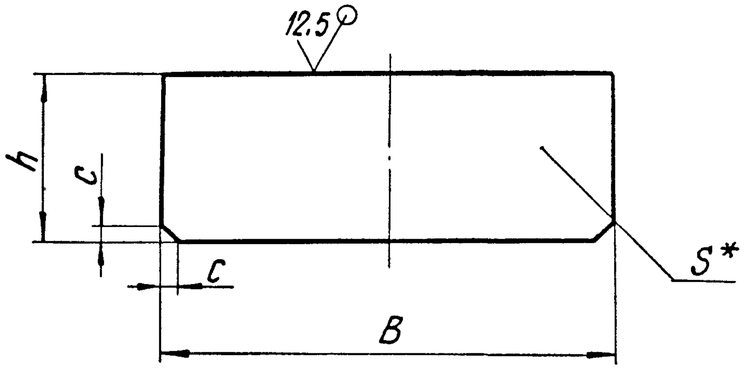

Рис.2

Остальное - см. рис. 1

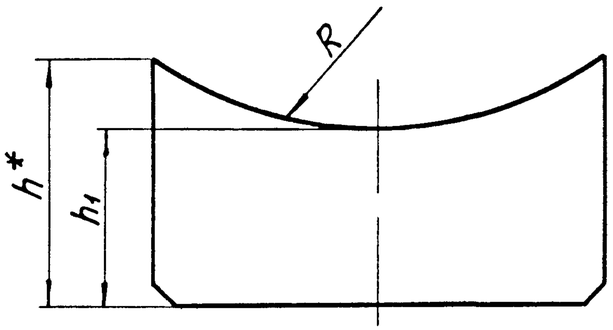

1.* Размеры для справок.

2. h14; $\pm\frac{IT14}{2}$.

Таблицы исполнений см. на листах 2,3.

Изм.	Лист	№ докум.	Подп.	Дата	ТС-624.003		
Разраб.		Степанова		03.95	Ребро	Лит	Масса / Масштаб
Пров.		Зегитченко		03.95			См. табл. / —
						Лист 1	Листов 3
Н.контр.		Паутов		03.95	Лист 6-ПН-S ГОСТ 19903-74 / Ст3сп5 ГОСТ 14637-89	АООТ „СЭЭМП"	
Утв.		Стрельников					

Копировал Иванова

Формат А4

Подп. и дата | Инв. № дубл. | Взам. инв. № | Подп. и дата | Инв. № подл.

Таблица 1

Размеры в мм

Обозначение	Рис.	Dн*	B	H1	R	S*	L	Длина развертки *	Масса, кг
ТС-624.001		194	180	140	8	4	170	465	2,48
-001				190				565	3,00
-002				240				665	3,54
-003		219		131				439	2,34
-004				181				539	2,88
-005				281				639	3,41
-006		273		122				419	2,24
-007				172				519	2,77
-008				222				619	3,30
-009		325	280	160				590	3,15
-010				210				690	3,67
-011				260				790	4,22
-012	1	377		148				564	3,01
-013				198				664	3,54
-014				248				764	4,08
-015		426		140				544	2,90
-016				190				644	3,44
-017				240				744	3,97
-018		480	380	172	12	6		698	5,59
-019				222				798	6,39
-020				272				898	7,19
-021		530		162				678	5,43
-022				212				778	6,23
-023				262				878	7,03
-024		630		148				650	5,20
-025				198				750	6,00
-026				248				850	6,80

Продолжение табл. 1

Обозначение	Рис.	Dн*	B	H1	R	S*	L	Длина развертки *	Масса, кг
ТС-624.001-027		194	180	140	8	4	340	465	4,96
-028				190				563	6,00
-029				240				663	7,08
-030		219		131				439	4,68
-031				181				539	5,76
-032				281				639	6,82
-033		273		122				419	4,48
-034				172				519	5,54
-035				222				619	6,60
-036		325	280	160				590	6,30
-037				210				690	7,34
-038				260				790	8,44
-039	1	377		148				564	6,02
-040				198				664	7,08
-041				248				764	8,16
-042		426		140				544	5,80
-043				190				644	6,88
-044				240				744	7,94
-045		480	380	172	12	6		698	11,20
-046				222				798	12,70
-047				272				898	14,40
-048		530		162				678	10,90
-049				212				778	12,50
-050				262				878	14,10
-051		630		148				650	10,40
-052				198				750	12,00
-053				248				850	13,60

Инв. № подл. | Подп. и дата | Взам. инв. № | Инв. № дубл. | Подп. и дата

Изм.	Лист	№ докум.	Подп.	Дата	ТС-624.001	Лист 2
		Коп. Иванова				

Формат А3

Продолжение табл. 1

Обозначение	Рис.	Dн*	B	H1	R	S*	L	Длина развертки*	Масса, кг
ТС-624.001-054	1	720	500	180	16	8	340	840	17,9
-055				230				940	20,1
-056				280				1040	22,2
-057		820		166				812	17,3
-058				216				912	19,4
-059				266				1012	21,6
-060		920		156				774	16,5
-061				206				874	18,6
-062				256				974	20,8
-063		1020		214				1094	29,2
-064				264				1194	31,9
-065				314				1294	34,5
-066		1220	700	190	20	10		1048	28,0
-067				240				1148	30,6
-068				290				1248	33,3
-069		1420		174				992	26,5
-070				224				1092	29,1
-071				274				1192	31,8
-072	2	194	180	140	8	4	680	458	9,8
-073				190				558	11,9
-074				240				658	14,0
-075		219		131				434	9,2
-076				181				534	11,4
-077				231				634	13,5
-078		273		122				412	8,8
-079				172				512	10,9
-080				272				612	13,1

Продолжение табл. 1

Обозначение	Рис.	Dн*	B	H1	R	S*	L	Длина развертки*	Масса, кг
ТС-624.001-081	2	325	280	160	8	4	680	590	12,60
-082				210				690	14,70
-083				260				790	16,90
-084		377		148				564	12,00
-085				198				664	14,20
-086				248				764	16,30
-087		426		140				544	11,60
-088				190				644	13,80
-089				240				744	15,90
-090		480		172				698	22,40
-091				222				798	25,60
-092				272				898	28,80
-093		530	380	162	12	6		678	21,80
-094				212				778	25,00
-095				262				878	28,20
-096		630		148				650	20,80
-097				198				750	24,00
-098				248				850	27,20
-117	1	108	90	105	8	4	170	287	1,53
-118				155				387	2,06
-119				205				487	2,60
-120		133	110	109				315	1,68
-121				159				415	2,21
-122				209				515	2,74
-123		159	140	119				365	1,95
-124				169				465	2,48
-125				219				565	3,02

Инв. № подл. | Подп. и дата | Взам. инв. № | Инв. № дубл. | Подп. и дата

Изм.	Лист	№ докум.	Подп.	Дата	ТС-624.001	Лист 3

Коп. Иванова

Формат А3

ТС-624.001

Таблица 2

Размеры в мм

Обозначение	Рис.	$D_н$*	B	H_1	h_1	R	S*	L	Длина развертки*	Масса, кг
ТС-624.001-099	2	720	500	180	130	16	8	680	840	35,87
-100				230	180				940	40,14
-101				280	230				1040	44,40
-102		820		166	130				812	34,70
-103				216	180				912	38,90
-104				266	230				1012	43,21
-105		920		156	100				774	33,00
-106				206	150				874	37,20
-107				256	200				974	41,60
-108		1020	700	214	150	20	10		1094	58,40
-109				264	200				1194	63,70
-110				314	250				1294	69,00
-111		1220		190	150				1048	55,90
-112				240	200				1148	61,30
-113				290	250				1248	66,60
-114		1420		174	130				992	53,00
-115				224	180				1098	58,20
-116				274	230				1192	63,60

Инв. N подл. | Подп. и дата | Взам. инв. N | Инв. N дубл. | Подп. и дата

Изм.	Лист	N докум.	Подп.	Дата	ТС-624.001	Лист 4

Коп. Иванова

Формат А4

ТС-624.003

Таблица 1

Размеры в мм

Обозначение	Рис.	$D_н$*	h	S*	c	B	Масса, кг
ТС-624.003	1	194	85	4	10	172	0,46
-01			135				0,73
-02			185				1,00
-03		219	85			270	0,72
-04			135				1,14
-05			185				1,57
-06		273	85	6	15	365	1,46
-07			135				2,33
-08			185				3,18
-09		325	85			485	1,94
-10			135				3,08
-11			185				4,22
-12		377	80	8	18	482	2,57
-13			130				4,08
-14			180				5,60
-15		426	80			682	3,43
-16			130				5,57
-17			180				7,71
-18		480	80	10	20	678	4,26
-19			130				6,92
-20			180				9,58

Инв. N подл. | Подп. и дата | Взам. инв. N | Инв. N дубл. | Подп. и дата

Изм.	Лист	№ докум.	Подп.	Дата	ТС-624.003	Лист 2

Коп. Иванова

Формат А4

Таблица 2

Размеры в мм

Обозначение	Рис.	Dн*	h*	h1	R	B	S*	C	Масса, кг
ТС-624.003-21	2	194	142	95	102	172	4	10	0,45
-22			192	145					0,64
-23			242	195					0,85
-24		219	130	91	115				0,44
-25			180	141					0,64
-26			230	191					0,84
-27		273	120	91	142				0,44
-28			170	141					0,64
-29			220	191					0,85
-30		325	160	91	168	270		15	1,21
-31			210	141					1,64
-32			260	191					2,06
-33		377	145	91	195				1,14
-34			195	141					1,56
-35			245	191					1,98
-36		426	137	91	220				1,10
-37			187	141					1,54
-38			237	191					1,94
-39		480	165	85	248	366	6		2,67
-40			215	135					3,53
-41			265	186					4,39
-42		530	155	85	274				2,54
-43			205	135					3,40
-44			255	185					4,26
-45		630	142	85	324				2,38
-46			192	135					3,23
-47			242	185					4,09
-48		720	177	85	368	486			3,93
-49			227	135					5,07

Продолжение табл.2

Обозначение	Рис.	Dн*	h*	h1	R	B	S*	C	Масса, кг
ТС-624.003-50	2	720	277	185	368	486	6	15	6,21
-51		820	164	85	418				3,67
-52			214	135					4,81
-53			264	185					5,96
-54		920	148	81	470	482	8	18	4,41
-55			198	131					5,93
-56			248	181					7,44
-57		1020	208	81	520	682			8,76
-58			258	131					10,80
-59			308	181					13,00
-60		1220	184	81	620				7,80
-61			234	131					9,92
-62			284	181					12,00
-63		1420	158	76	722	678	10	20	7,82
-64			208	126					10,10
-65			258	176					13,10
-66		108	101	86	62	80	4	10	0,23
-67			151	136					0,35
-68			201	186					0,48
-69		133	105	86	75	100			0,29
-70			155	136					0,45
-71			205	186					0,60
-72		159	115	86	88	130			0,39
-73			165	136					0,60
-74			215	186					0,80

Инв.№ подл. | Подп. и дата | Взам.инв.№ | Инв.№ дубл. | Подп. и дата

Изм.	Лист	№ докум.	Подп.	Дата	ТС-624.003	Лист 3

Коп. Иванова

Формат А3

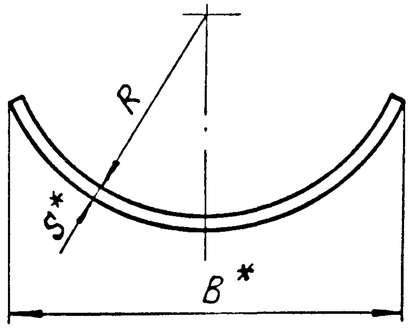

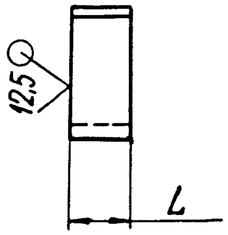

Размеры в мм

Обозначение	Для трубопровода, Dн*	R	B*	L	S*	Длина* развертки	Масса, кг
ТС-624.002 -00	194	98	190	160	4	230	1,08
-01	219	110	200		6	235	1,66
-02	273	138	220			245	1,73
-03	325	165	300			360	2,54
-04	377	190	300			340	2,40
-05	426	215	390			460	3,25
-06	480	242	400		8		4,33
-07	530	266					
-08	630	316	500			560	5,27
-09	720	362	620			730	6,88

Продолжение

Обозначение	Для трубопровода, Dн*	R	B*	L	S*	Длина* развертки	Масса, кг
ТС-624.002 -10	820	412	620	160	8	690	6,50
-11	920	462	720		10	810	9,54
-12	1020	514				790	9,30
-13	1220	614	840	200		910	14,29
-14	1420	714				890	13,97

1.* Размеры для справок.

2. $h14$; $\pm\frac{IT14}{2}$.

Изм	Лист	№ докум	Подп.	Дата
Разраб.		Степанова		08.95
Пров.		Величченко		08.95
Н.контр.		Паутов		08.95
Утв.		Стрельников		

ТС-624.002

Подушка

Лит.	Масса	Масштаб
	См. табл.	—

Лист 1 Листов 1

Лист Б-ПН-S ГОСТ 19903-74 / Ст3сп5 ГОСТ 14637-89

АООТ „СЭЭМП"

Кол. Иванова

Формат А3

Подп. и дата | Инв. № дубл. | Взам. инв. № | Подп. и дата | Инв. № подл.

Инв. № подл.	Подп. и дата	Взам. инв. №	Инв. № дубл.	Подп. и дата

Формат	Зона	Поз.	Обозначение	Наименование	Кол. на исполн. ТС-625.000-										Примечание
					-	01	02	03	04	05					
				Документация											
*)			ТС-625.000 СБ	Сборочный чертеж	X	X	X	X	X	X					*) А4, А3
А4			ТС-623 Д	Технические требования	X	X	X	X	X	X					
				Детали											
А4		1	ТС-625.001	Скоба	1	1	1								
			-01	Скоба				1	1	1					
А4		2	ТС-625.002	Полухомут	1										
			-01	Полухомут		1									

Изм.	Лист	№ докум.	Подп	Дата	ТС-625.000		
Разраб.		Степанова		03.95	Опора скользящая с плоским хомутом	Лит.	Лист 1	Листов 2
Провер.		Велитченко		03.95				
Н. контр.		Паутов		03.95		АООТ „СЭЭМП"		
Утв.		Стрельников						

Коп. Иванова

Формат А4

Инв. № подл.	Подп. и дата	Взам. инв. N	Инв. N дубл.	Подп. и дата

Формат	Зона	Поз.	Обозначение	Наименование	Кол. на исполн. ТС-625.000-										Примечание
					-	01	02	03	04	05					
А4		2	ТС-625.002-02	Полухомут			1								
			-03	Полухомут				1							
			-04	Полухомут					1						
			-05	Полухомут						1					
А4		3	ТС-625.003	Ребро	1	1	1								
			-01	Ребро				1	1	1					
				Стандартные изделия											
		4		Болты ГОСТ 7798-70											
				М8-8g × 40.58	2	2	2								
				М10-8g × 40.58				2	2	2					
		5		Гайки ГОСТ 5915-70											
				М8-7Н.5	4	4	4								
				М10-7Н.5				4	4	4					

Изм.	Лист	№ докум.	Подп.	Дата	ТС-625.000	Лист 2

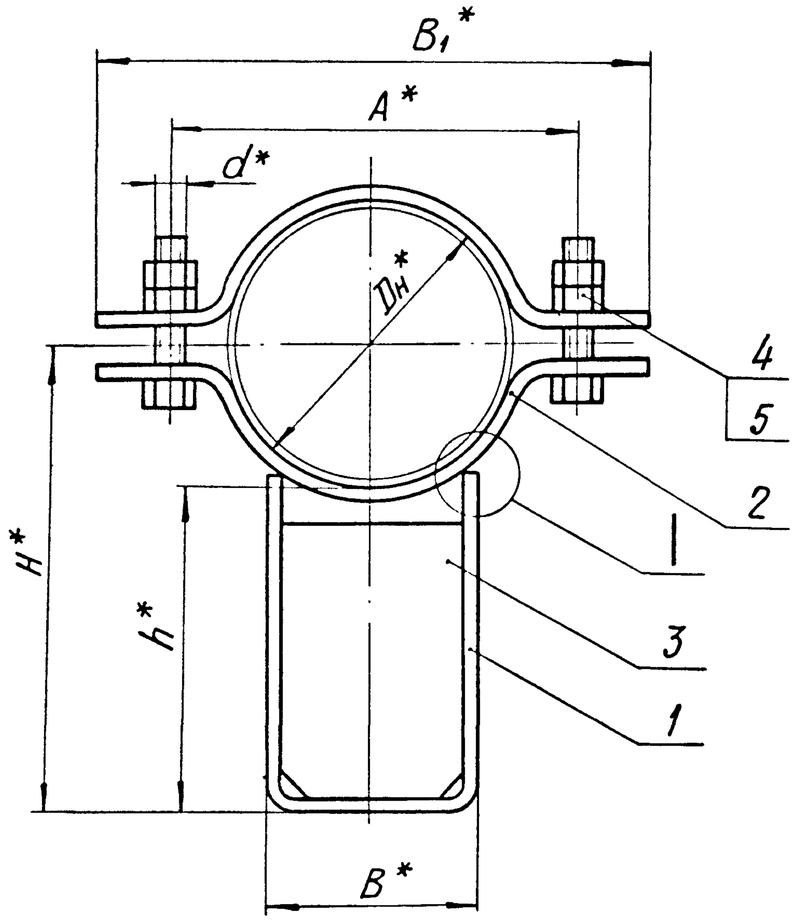

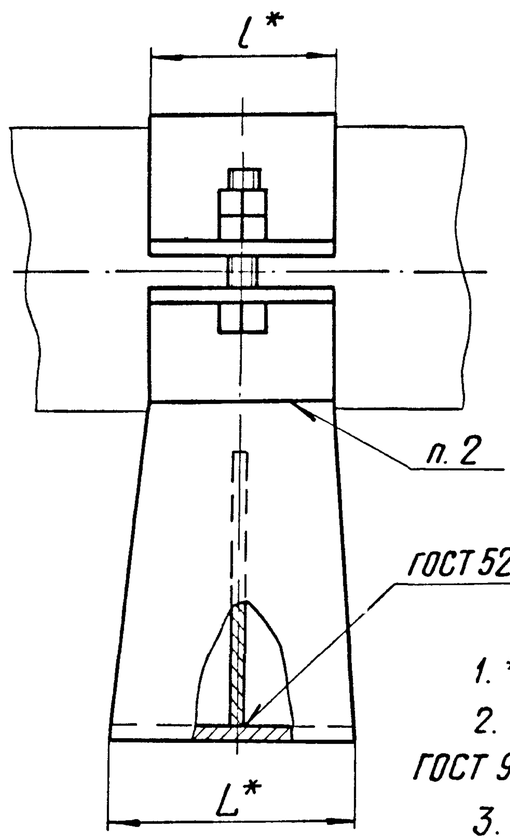

ГОСТ 5264-80-Т3-△К ▭

1. * Размеры для справок.

2. Сварка ручная электродуговая. Электрод типа Э42А ГОСТ 9467-75.

3. Требования к выполнению сварного шва, контроль сварных швов в соответствии с ТС-623Д.

4. Контроль сварных швов в соответствии с СНиП3.05.03-85.

Таблицу исполнений см. на листе 2.

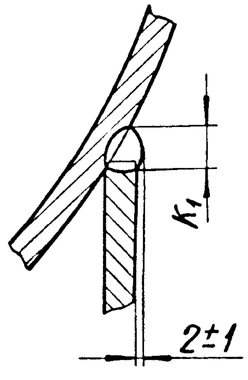

Изм	Лист	№ докум.	Подп.	Дата	ТС-625.000 СБ		
Разраб.		Степанова		08.95	Опора скользящая с плоским хомутом	Лит.	Масса / Масштаб
Пров.		Велитченко		08.95			См. табл. / —
Н.контр.		Паутов		08.95		Лист 1	Листов 2
Утв.		Стрельников				АООТ „СЭЭМП"	

Кон. Иванова

Формат А3

Инв. № подл. | Подп. и дата | Взам. инв. № | Инв. № дубл. | Подп. и дата

Размеры в мм

Обозначение	Dн*	Допускаемая вертикальная нагрузка, кН(кгс)	B*	B1*	L*	l*
ТС-625.000	32	2,5 (250)	40	95	80	50
-01	38			100		
-02	45	4,0 (400)		110		
-03	57	6,0 (600)	60	130	100	60
-04	76			150		
-05	89			170		

Продолжение

Обозначение	H*	A*	h*	d*	k	k1	Масса, кг
ТС-625.000	113	70	100	М8-8g	4+1	4+1	1,00
-01	117	76					
-02	122	84				6+2	1,10
-03	126	96		М10-8g			1,77
-04	140	116					1,94
-05	148	130					2,04

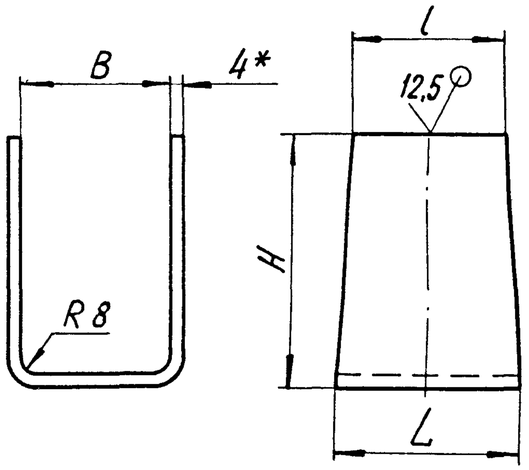

Размеры в мм

Обозначение	Для трубопровода, Dн*	B	L	l	H	Длина* развертки	Масса, кг
ТС-625.001	32,38,45	32	80	50	100	226	0,56
-01	57,76,89	52	100	60	105	266	0,80

1* Размеры для справок.

2. $h14, \pm \frac{IT14}{2}$.

Изм.	Лист	№ докум.	Подп.	Дата	ТС-625.001		
Разраб.		Степанова		08.95	Скоба	Лит.	Масса: См. табл.
Пров.		Величенко		08.95			Масштаб: —
Н. контр.		Паутов		08.95	Лист Б-ПН-4 ГОСТ 19903-74 / Ст3сп5 ГОСТ 14637-89	Лист	Листов 1
Утв.		Стрельников				АООТ „СЭЭМП"	

Подп. и дата | Инв. № дубл. | Взам. инв. № | Подп. и дата | Инв. № подл.

ТС-625.00.002

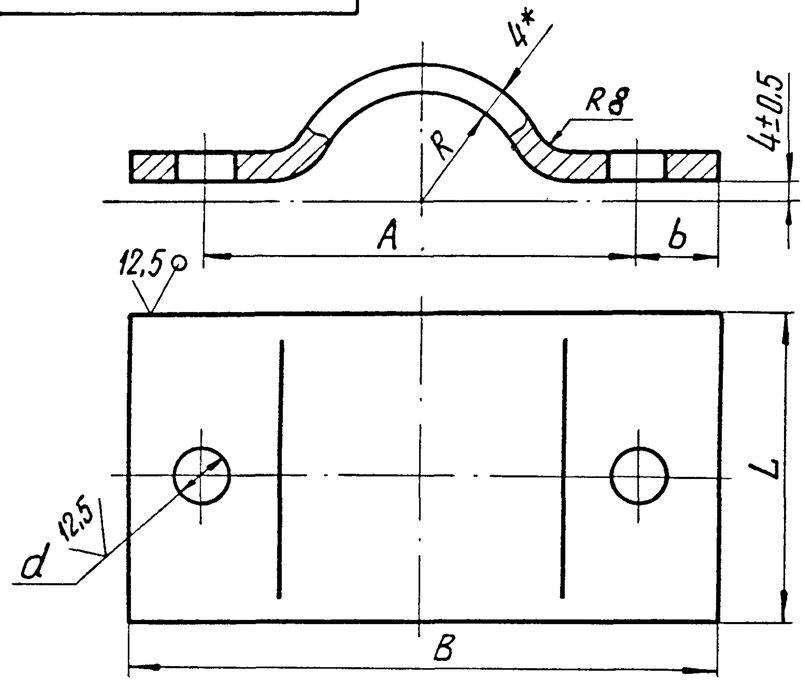

Размеры в мм

Обозначение	Для трубопровода, Dн*	A	B	L	b	R	d	Масса, кг
ТС-625.00.002	32	70	95	50	13	18	9	0,12
-01	38	76	100			21		0,13
-02	45	84	110			25		0,15
-03	57	96	130	60	17	31	11	0,29
-04	76	116	150			41		0,35
-05	89	130	170		18	47		0,38

1.* Размер для справок.

2. H14; h14; $\pm \frac{IT14}{2}$.

Подп. и дата | Инв. № дубл. | Взам. инв. № | Подп. и дата | Инв. № подл.

Изм	Лист	№ докум.	Подп.	Дата
Разраб.		Степанова		08.95
Пров.		Велитченко		08.95
Н. контр.		Паутов		08.95
Утв.		Стрельников		

ТС-625.00.002

Полухомут

Лит.	Масса	Масшт.
	См. табл.	—
Лист	Листов 1	

Лист: Б-ПН-4 ГОСТ 19903-74 / Ст3сп5 ГОСТ 14637-89

АООТ «СЗЗМП»

Коп. Иванова

Формат А4

ТС-625.00.003

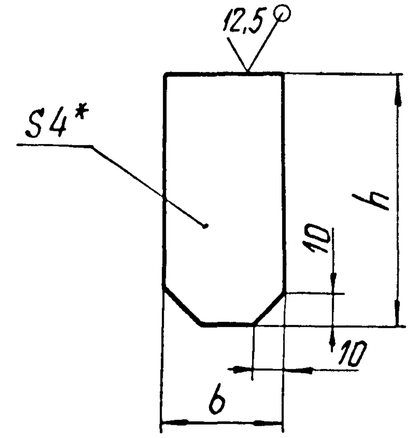

Размеры в мм

Обозначение	b	h	Масса, кг
ТС-625.00.003	30	85	0,08
-01	50	80	0,13

1.* Размер для справок.

2. h14; $\pm \frac{IT14}{2}$.

Подп. и дата | Инв. № дубл. | Взам. инв. № | Подп. и дата | Инв. № подл.

Изм.	Лист	№ докум.	Подп.	Дата
Разраб.		Степанова		08.95
Пров.		Велитченко		08.95
Н. контр.		Паутов		08.95
Утв.		Стрельников		

ТС-625.00.003

Ребро

Лит.	Масса	Масшт.
	См. табл.	—
Лист	Листов 1	

Лист: Б-ПН-4 ГОСТ 19903-74 / Ст3сп5 ГОСТ 14637-89

АООТ «СЗЗМП»

Коп. Иванова

Формат А4

Инв. № подл.	Подп. и дата	Взам. инв. №	Инв. № дубл.	Подп. и дата

Формат	Зона	Поз.	Обозначение	Наименование	Кол. на исполн. ТС-626.00.000 –	001	002	003	004	005	006	007	008	009	Примечание
				Документация											
А3			ТС-626.00.000 СБ	Сборочный чертеж											
А4			ТС-623 Д	Технические требования											
				Сборочные единицы											
А4		1	ТС-626.01.000 – 117	Корпус	1										
			– 118	Корпус		1									
			– 119	Корпус			1								
			– 120	Корпус				1							
			– 121	Корпус					1						
			– 122	Корпус						1					
			– 123	Корпус							1				
			– 124	Корпус								1			

Исполнения

10...19 см. листы 4-6	80...89 см. л 25-27	
20...29 см. л. 7-9	90...99 см. л 28-30	
30 39 см. л. 10-12	100...109 см. л 31-33	
40...49 см. л. 13-15	110 ...119 см. л. 34-36	
50 ·59 см. л. 16-18	120...125 см л 37-38	
60...69 см. л. 19-21		
70...79 см л. 22-24		

Изм.	Лист	№ докум.	Подп.	Дата
Разраб.		Степанова		08.95
Провер.		Велитченко		08.95
Н. контр.		Паутов		08.95
Утв.		Стрельников		

ТС-626.00.000

Опора скользящая хомутовая

Лит.	Лист	Листов
	1	38

АООТ „СЭЭМП"

Коп. Иванова

Формат А4

Инв. № подл.	Подп. и дата	Взам. инв. №	Инв. № дубл.	Подп. и дата

Формат	Зона	Поз.	Обозначение	Наименование	Кол. на исполн. ТС-626.00.000- –	001	002	003	004	005	006	007	008	009	Примечание
А4		1	ТС-626.01.000 -125	Корпус									1		
			ТС-626.01.000	Корпус										1	
				Детали											
А4		2	ТС-626.00.001	Хомут	1	1	1								
			– 01	Хомут				1	1	1					
			– 02	Хомут							1	1	1		
			– 03	Хомут										1	
А4		3	ТС-626.00.002	Прокладка диэлектрическая	1	1	1								
			– 01	Прокладка диэлектрическая				1	1	1					
			– 02	Прокладка диэлектрическая							1	1	1		
			– 03	Прокладка диэлектрическая										1	
А4		4	ТС-626.00.003	Прокладка диэлектрическая	1	1	1								
			– 01	Прокладка диэлектрическая				1	1	1					
			– 02	Прокладка диэлектрическая							1	1	1		

Изм.	Лист	№ докум.	Подп.	Дата

ТС-626.00.000

Лист 2

Коп. Иванова

Формат А4

Инв. N подл.	Подп. и дата	Взам. инв. N	Инв. N дубл.	Подп. и дата

Формат	Зона	Поз.	Обозначение	Наименование	Кол. на исполн. ТС-626.00.000-										Примечание
					-	001	002	003	004	005	006	007	008	009	
А4		4	ТС-626.00.003 - 03	Прокладка диэлектрическая										1	
				Стандартные изделия											
		5		Гайки ГОСТ 5915-70											
				М16-7Н.5	4	4	4	4	4	4	4	4	4	4	

Изм.	Лист	N докум.	Подп.	Дата	ТС-626.00.000	Лист 3

Кол. Иванова

Формат А4

Инв. N подл.	Подп. и дата	Взам. инв. N	Инв. N дубл.	Подп. и дата

Формат	Зона	Поз.	Обозначение	Наименование	Кол. на исполн. ТС-626.00.000-										Примечание
					010	011	012	013	014	015	016	017	018	019	
				Документация											
А3			ТС-626.00.000 СБ	Сборочный чертеж	X	X	X	X	X	X	X	X	X	X	
А4			ТС-623Д	Технические требования	X	X	X	X	X	X	X	X	X	X	
				Сборочные единицы											
А4		1	ТС-626.01.000 - 001	Корпус	1										
			- 002	Корпус		1									
			- 003	Корпус			1								
			- 004	Корпус				1							
			- 005	Корпус					1						
			- 006	Корпус						1					
			- 007	Корпус							1				
			- 008	Корпус								1			
			- 009	Корпус									1		
			- 010	Корпус										1	

Изм.	Лист	N докум.	Подп.	Дата	ТС-626.00.000	Лист 4

Кол. Иванова

Формат А4

Инв. № подл.	Подп. и дата	Взам. инв. №	Инв. № дубл.	Подп. и дата

Формат	Зона	Поз.	Обозначение	Наименование	Кол. на исполн. ТС-626.00.000- 010	011	012	013	014	015	016	017	018	019	Примечание
				Детали											
А4		2	ТС-626.00.001 – 03	Хомут	1	1									
			– 04	Хомут			1	1	1						
			– 05	Хомут						1	1	1			
			– 06	Хомут									1	1	
А4		3	ТС-626.00.002 – 03	Прокладка диэлектрическая	1	1									
			– 04	Прокладка диэлектрическая			1	1	1						
			– 05	Прокладка диэлектрическая						1	1	1			
			– 06	Прокладка диэлектрическая									1	1	
А4		4	ТС-626.00.003 – 03	Прокладка диэлектрическая	1	1									
			– 04	Прокладка диэлектрическая			1	1	1						
			– 05	Прокладка диэлектрическая						1	1	1			
			– 06	Прокладка диэлектрическая									1	1	

Изм.	Лист	N докум.	Подп.	Дата	ТС-626.00.000	Лист 5

Коп. Иванова

Формат А4

Инв. N подл.	Подп. и дата	Взам. инв. N	Инв. N дубл.	Подп. и дата

Формат	Зона	Поз.	Обозначение	Наименование	Кол. на исполн. ТС-626.00.000- 010	011	012	013	014	015	016	017	018	019	Примечание
				Стандартные изделия											
		5		Гайки ГОСТ 5915-70											
				М16-7Н.5	4	4	4	4	4	4	4	4			
				М20-7Н.5									4	4	

Изм.	Лист	N докум.	Подп.	Дата	ТС-626.00.000	Лист 6

Коп. Иванова

Формат А4

Инв N подл.	Подп. и дата	Взам. инв N	Инв N дубл.	Подп. и дата

Формат	Зона	Поз.	Обозначение	Наименование	Кол. на исполн. ТС-626.00.000- 020	021	022	023	024	025	026	027	028	029	Примечание
				Документация											
А3			ТС-626.00.000 СБ	Сборочный чертеж	X	X	X	X	X	X	X	X	X	X	
А4			ТС-623 Д	Технические требования	X	X	X	X	X	X	X	X	X	X	
				Сборочные единицы											
А4		1	ТС-626.01.000 - 011	Корпус	1										
			- 012	Корпус		1									
			- 013	Корпус			1								
			- 014	Корпус				1							
			- 015	Корпус					1						
			- 016	Корпус						1					
			- 017	Корпус							1				
			- 018	Корпус								1			
			- 019	Корпус									1		
			- 020	Корпус										1	

Изм.	Лист	№ докум.	Подп.	Дата	ТС-626.00.000	Лист 7

Кол. Иванова

Формат А4

Инв. N подл.	Подп. и дата	Взам. инв N	Инв. N дубл.	Подп. и дата

Формат	Зона	Поз.	Обозначение	Наименование	Кол. на исполн. ТС-626.00.000- 020	021	022	023	024	025	026	027	028	029	Примечание
				Детали											
А4		2	ТС-626.00.001 - 06	Хомут	1										
			- 07	Хомут		1	1	1							
			- 08	Хомут					1	1	1				
			- 09	Хомут								1	1	1	
А4		3	ТС-626.00.002 - 03	Прокладка диэлектрическая					1	1	1				
			- 09	Прокладка диэлектрическая								1	1	1	
			- 06	Прокладка диэлектрическая	1										
			- 07	Прокладка диэлектрическая		1	1	1							
А4		4	ТС-626.00.003 - 06	Прокладка диэлектрическая	1										
			-07	Прокладка диэлектрическая		1	1	1							
А4			ТС-627.00.001 - 03	Прокладка диэлектрическая					1	1	1				
			- 05	Прокладка диэлектрическая								1	1	1	

Изм.	Лист	№ докум.	Подп.	Дата	ТС-626.00.000	Лист 8

Кол. Иванова

Формат А4

Инв. N подл.	Подп. и дата	Взам. инв. N	Инв. N дубл.	Подп. и дата

Формат	Зона	Поз.	Обозначение	Наименование	Кол. на исполн. ТС-626.00.000- 020	021	022	023	024	025	026	027	028	029	Примечание
				Стандартные изделия											
		5		Гайки ГОСТ 5915-70											
				М16-7Н.5											
				М20-7Н.5	4	4	4	4	4	4	4	4	4	4	

Изм.	Лист	N докум.	Подп.	Дата	ТС-626.00.000	Лист 9

Коп. Иванова

Формат А4

Инв. N подл.	Подп. и дата	Взам. инв. N	Инв. N дубл.	Подп. и дата

Формат	Зона	Поз.	Обозначение	Наименование	Кол. на исполн. ТС-626.00.000- 030	031	032	033	034	035	036	037	038	039	Примечание
				Документация											
А3			ТС-626.00.000 СБ	Сборочный чертеж	X	X	X	X	X	X	X	X	X	X	
				Сборочные единицы											
А3		1	ТС-626.01.000 -021	Корпус	1										
			-022	Корпус		1									
			-023	Корпус			1								
			-024	Корпус				1							
			-025	Корпус					1						
			-026	Корпус						1					
			-027	Корпус							1				
			-028	Корпус								1			
			-029	Корпус									1		
			-030	Корпус										1	

Изм.	Лист	N докум.	Подп.	Дата	ТС-626.00.000	Лист 10

Инв N подл.	Подп. и дата	Взам. инв N	Инв N дубл	Подп. и дата

Формат	Зона	Поз.	Обозначение	Наименование	Кол. на исполн. ТС-626.00.000- 030	031	032	033	034	035	036	037	038	039	Примечание
				Детали											
А4		2	ТС-626.00.001 -10	Хомут	1	1	1								
			-11	Хомут				1	1	1					
			-03	Хомут							2	2	2		
			-04	Хомут										2	
А4		3	ТС-626.00.002 -10	Прокладка диэлектрическая	1	1	1								
			-11	Прокладка диэлектрическая				1	1	1					
			-03	Прокладка диэлектрическая							2	2	2		
			-04	Прокладка диэлектрическая										2	
А4		4	ТС-627.00.001 -06	Прокладка диэлектрическая	1	1	1								
			-08	Прокладка диэлектрическая				1	1	1					
А4			ТС-626.00.003 -08	Прокладка диэлектрическая							2	2	2		
			-09	Прокладка диэлектрическая										2	

Изм.	Лист	N докум.	Подп.	Дата	ТС-626.00.000	Лист 11

Кол. Иванова

Инв N подл.	Подп. и дата	Взам. инв. N	Инв. N дубл.	Подп. и дата

Формат	Зона	Поз.	Обозначение	Наименование	Кол. на исполн. ТС-626.00.000- 030	031	032	033	034	035	036	037	038	039	Примечание
				Стандартные изделия											
		5		Гайки ГОСТ 5915-70											
				М20-7Н.5	4	4	4	4	4	4					
				М16-7Н.5							8	8	8	8	

Изм.	Лист	N докум.	Подп.	Дата	ТС-626.00.000	Лист 12

Инв. N подл.	Подп. и дата	Взам. инв. N	Инв. N дубл.	Подп. и дата

Формат	Зона	Поз.	Обозначение	Наименование	Кол. на исполн. ТС-626.00.000- 040	041	042	043	044	045	046	047	048	049	Примечание
				Документация											
А3			ТС-626.00.000 СБ	Сборочный чертеж	X	X	X	X	X	X	X	X	X	X	
А4			ТС-623 Д	Технические требования	X	X	X	X	X	X	X	X	X	X	
				Сборочные единицы											
А4		1	ТС-626.01.000-031	Корпус	1										
			-032	Корпус		1									
			-033	Корпус			1								
			-034	Корпус				1							
			-035	Корпус					1						
			-036	Корпус						1					
			-037	Корпус							1				
			-038	Корпус								1			
			-039	Корпус									1		
			-040	Корпус										1	

Изм.	Лист	N докум.	Подп.	Дата	ТС-626.00.000	Лист 13

Коп. Иванова

Формат А4

Инв. N подл.	Подп. и дата	Взам. инв. N	Инв. № дубл.	Подп. и дата

Формат	Зона	Поз.	Обозначение	Наименование	Кол. на исполн. ТС-626.00.000- 040	041	042	043	044	045	046	047	048	049	Примечание
				Детали											
А4		2	ТС-626.00.001 - 04	Хомут	2	2									
			- 05	Хомут			2	2	2						
			- 06	Хомут						2	2	2			
			- 07	Хомут									2	2	
А3		3	ТС-626.00.002 - 04	Прокладка диэлектрическая	2	2									
			- 05	Прокладка диэлектрическая			2	2	2						
			- 06	Прокладка диэлектрическая						2	2	2			
			- 07	Прокладка диэлектрическая									2	2	
А3		4	ТС-626.00.003 - 09	Прокладка диэлектрическая	2	2									
			-10	Прокладка диэлектрическая			2	2	2						
			-11	Прокладка диэлектрическая						2	2	2			
			-12	Прокладка диэлектрическая									2	2	

Изм.	Лист	N докум.	Подп.	Дата	ТС-626.00.000	Лист 14

Инв. N подл	Подп и дата	Взам инв N	Инв. N дубл	Подп и дата

Формат	Зона	Поз.	Обозначение	Наименование	Кол. на исполн. ТС-626.00.000- 040	041	042	043	044	045	046	047	048	049	Примечание
				Стандартные изделия											
		5		Гайки ГОСТ5915-70											
				М16-7Н.5	8	8	8	8	8						
				М20-7Н.5						8	8	8	8	8	

Изм	Лист	N докум.	Подп.	Дата	ТС-626.00.000	Лист 15

Коп. Иванова

Формат А4

Инв. N подл	Подп. и дата	Взам. инв. N	Инв. N дубл.	Подп. и дата

Формат	Зона	Поз.	Обозначение	Наименование	Кол. на исполн. ТС-626.00.000- 050	051	052	053	054	055	056	057	058	059	Примечание
				Документация											
А3			ТС-626.00.000 СБ	Сборочный чертеж	X	X	X	X	X	X	X	X	X	X	
А4			ТС-623 Д	Технические требования	X	X	X	X	X	X	X	X	X	X	
				Сборочные единицы											
А3		1	ТС-626.01.000 - 041	Корпус	1										
			- 042	Корпус		1									
			- 043	Корпус			1								
			- 044	Корпус				1							
			- 045	Корпус					1						
			- 046	Корпус						1					
			- 047	Корпус							1				
			- 048	Корпус								1			
			- 049	Корпус									1		
			- 050	Корпус										1	

Изм.	Лист	N докум.	Подп	Дата	ТС-626.00.000	Лист 16

Инв. № подл.	Подп. и дата	Взам. инв. №	Инв. № дубл.	Подп. и дата

Формат	Зона	Поз.	Обозначение	Наименование	Кол. на исполн. ТС-626.00.000- 050	051	052	053	054	055	056	057	058	059	Примечание
				Детали											
А4		2	ТС-626.00.001 -07	Хомут	2										
			-08	Хомут		2	2	2							
			-09	Хомут					2	2	2				
			-10	Хомут								2	2	2	
А4		3	ТС-626.00.002 -07	Прокладка диэлектрическая	2										
			-08	Прокладка диэлектрическая		2	2	2							
			-09	Прокладка диэлектрическая					2	2	2				
			-10	Прокладка диэлектрическая								2	2	2	
А4		4	ТС-626.00.003 -12	Прокладка диэлектрическая	2										
А4			ТС-627.00.001 -02	Прокладка диэлектрическая		2	2	2							
			-04	Прокладка диэлектрическая					2	2	2				
			-06	Прокладка диэлектрическая								2	2	2	

Изм.	Лист	№ докум.	Подп.	Дата	ТС-626.00.000	Лист 17

Коп. Иванова

Формат А4

Инв. № подл.	Подп. и дата	Взам. инв. №	Инв. № дубл.	Подп. и дата

Формат	Зона	Поз.	Обозначение	Наименование	Кол. на исполн. ТС-626.00.000- 050	051	052	053	054	055	056	057	058	059	Примечание
				Стандартные изделия											
		5		Гайки ГОСТ 5915-70											
				М20-7Н.5	8	8	8	8	8	8	8	8	8	8	

Изм.	Лист	№ докум.	Подп.	Дата	ТС-626.00.000	Лист 18

Инв.№ подл.	Подп. и дата	Взам.инв.№	Инв.№ дубл.	Подп. и дата

Формат	Зона	Поз.	Обозначение	Наименование	Кол. на исполн. ТС-626.00.000- 060	061	062	063	064	065	066	067	068	069	Примечание
				Документация											
А3			ТС-626.00.000 СБ	Сборочный чертеж											
А4			ТС-626 Д	Технические требования											
				Сборочные единицы											
А4		1	ТС-626.01.000 -051	Корпус	1										
			-052	Корпус		1									
			-053	Корпус			1								
			-054	Корпус				1							
			-055	Корпус					1						
			-056	Корпус						1					
			-057	Корпус							1				
			-058	Корпус								1			
			-059	Корпус									1		
			-060	Корпус										1	

Изм.	Лист	№ докум.	Подп.	Дата	ТС-626.00.000	Лист 19

Коп. Иванова

Формат А4

Инв.№ подл.	Подп. и дата	Взам.инв.N	Инв.№ дубл.	Подп. и дата

Формат	Зона	Поз.	Обозначение	Наименование	Кол. на исполн. ТС-626.00.000- 060	061	062	063	064	065	066	067	068	069	Примечание
				Детали											
А4		2	ТС-626.00.001 -11	Хомут	2	2	2								
			-12	Хомут				2	2	2					
			-13	Хомут							2	2	2		
			-14	Хомут										2	
А4		3	ТС-626.00.002 -11	Прокладка диэлектрическая	2	2	2								
			-12	Прокладка диэлектрическая				2	2	2					
			-13	Прокладка диэлектрическая							2	2	2		
			-14	Прокладка диэлектрическая											
А4		4	ТС-627.00.001 -08	Прокладка диэлектрическая	2	2	2								
			-10	Прокладка диэлектрическая				2	2	2					
			-11	Прокладка диэлектрическая							2	2	2		
			-12	Прокладка диэлектрическая										2	

Изм.	Лист	№ докум.	Подп.	Дата	ТС-626.00.000	Лист 20

Инв. N подл.	Подп. и дата	Взам. инв. N	Инв. N дубл.	Подп. и дата

Формат	Зона	Поз.	Обозначение	Наименование	Кол. на исполн. ТС-626.00.000- 060	061	062	063	064	065	066	067	068	069	Примечание
				Стандартные изделия											
		5		Гайки ГОСТ 5915-70											
				М20-7Н.5	8	8	8								
				М24-7Н.5				8	8	8	8	8	8		
				М30-7Н.5										8	

Изм.	Лист	№ докум.	Подп.	Дата	ТС-626.00.000	Лист 21

Коп. Иванова

Формат А4

Инв. N подл.	Подп. и дата	Взам. инв. N	Инв. N дубл.	Подп. и дата

Формат	Зона	Поз.	Обозначение	Наименование	Кол. на исполн. ТС-626.00.000- 070	071	072	073	074	075	076	077	078	079	Примечание
				Документация											
А3			ТС-626.00.000 СБ	Сборочный чертеж											
А4			ТС-626 Д	Технические требования											
				Сборочные единицы											
А4			ТС-626.01.000 -061	Корпус	1										
			-062	Корпус		1									
			-063	Корпус			1								
			-064	Корпус				1							
			-065	Корпус					1						
			-066	Корпус						1					
			-067	Корпус							1				
			-068	Корпус								1			
			-069	Корпус									1		
			-070	Корпус										1	

Изм.	Лист	N докум.	Подп.	Дата	ТС-626.00.000	Лист 22

Инв. № подл.	Подп. и дата	Взам. инв. №	Инв. № дубл.	Подп. и дата

Формат	Зона	Поз.	Обозначение	Наименование	Кол. на исполн. ТС-626.00.000-										Примечание
					070	071	072	073	074	075	076	077	078	079	
				Детали											
А4		2	ТС-626.00.001	-14 Хомут	2	2									
				-15 Хомут			2	2	2						
				-16 Хомут						2	2	2			
				-17 Хомут									2	2	
А4		3	ТС-626.00.002	-14 Прокладка диэлектрическая	2	2									
				-15 Прокладка диэлектрическая			2	2	2						
				-16 Прокладка диэлектрическая						2	2	2			
				-17 Прокладка диэлектрическая									2	2	
А4		4	ТС-627.00.001	-12 Прокладка диэлектрическая	2	2									
				-13 Прокладка диэлектрическая			2	2	2						
				-14 Прокладка диэлектрическая						2	2	2			
				-15 Прокладка диэлектрическая									2	2	

Изм.	Лист	№ докум.	Подп.	Дата	ТС-626.00.000	Лист 23

Кап. Иванова

Формат А4

Инв. № подл.	Подп. и дата	Взам. инв. №	Инв. № дубл.	Подп. и дата

Формат	Зона	Поз.	Обозначение	Наименование	Кол. на исполн. ТС-626.00.000-										Примечание
					070	071	072	073	074	075	076	077	078	079	
				Стандартные изделия											
		5		Гайки ГОСТ 5915-70											
				М30-7Н.5	8	8	8	8	8						
				М36-7Н.5						8	8	8	8	8	

Изм.	Лист	№ докум.	Подп.	Дата	ТС-626.00.000	Лист 24

Инв. N подл.	Подп. и дата	Взам. инв. N	Инв. N дубл.	Подп. и дата

Формат	Зона	Поз.	Обозначение	Наименование	Кол. на исполн. ТС-626.00.000- 080	081	082	083	084	085	086	087	088	089	Примечание
				Документация											
А3			ТС-626.00.000 СБ	Сборочный чертеж											
А4			ТС-626 Д	Технические требования											
				Сборочные единицы											
А4		1	ТС-626.01.000 -071	Корпус	1										
			-072	Корпус		1									
			-073	Корпус			1								
			-074	Корпус				1							
			-075	Корпус					1						
			-076	Корпус						1					
			-077	Корпус							1				
			-078	Корпус								1			
			-079	Корпус									1		
			-080	Корпус										1	

Изм.	Лист	N докум.	Подп.	Дата	ТС-626.00.000	Лист 25

Коп Иванова

Формат А4

Инв. N подл.	Подп. и дата	Взам. инв. N	Инв. N дубл.	Подп. и дата

Формат	Зона	Поз.	Обозначение	Наименование	Кол. на исполн. ТС-626.00.000- 080	081	082	083	084	085	086	087	088	089	Примечание
				Детали											
А4		2	ТС-626.00.001 -17	Хомут	2										
			-03	Хомут		2	2	2							
			-04	Хомут					2	2	2				
			-05	Хомут								2	2	2	
А4		3	ТС-626.00.002 -17	Прокладка диэлектрическая	2										
			-03	Прокладка диэлектрическая		2	2	2							
			-04	Прокладка диэлектрическая					2	2	2				
			-05	Прокладка диэлектрическая								2	2	2	
А4		4	ТС-627.00.001 -15	Прокладка диэлектрическая	2										
А4			ТС-626.00.003 -08	Прокладка диэлектрическая		2	2	2							
			-09	Прокладка диэлектрическая					2	2	2				
			-10	Прокладка диэлектрическая								2	2	2	

Изм.	Лист	N докум.	Подп.	Дата	ТС-626.00.000	Лист 26

Инв. N подл.	Подп. и дата	Взам. инв. N	Инв. N дубл.	Подп. и дата

Формат	Зона	Поз.	Обозначение	Наименование	Кол. на исполн. ТС-626.00.000- 080	081	082	083	084	085	086	087	088	089	Примечание
				Стандартные изделия											
		5		Гайки ГОСТ 5915-70											
				М36-7Н.5	8										
				М16-7Н.5		8	8	8	8	8	8	8	8	8	

Изм.	Лист	N докум.	Подп.	Дата	ТС-626.00.000	Лист 27

Коп. Иванова

Формат А4

Инв. N подл.	Подп. и дата	Взам. инв. N	Инв. N дубл.	Подп. и дата

Формат	Зона	Поз.	Обозначение	Наименование	Кол. на исполн. ТС-626.00.000- 090	091	092	093	094	095	096	097	098	099	Примечание
				Документация											
А3			ТС-626.00.000 СБ	Сборочный чертеж	X	X	X	X	X	X	X	X	X	X	
А4			ТС-626 Д	Технические требования	X	X	X	X	X	X	X	X	X	X	
				Сборочные единицы											
А4		1	ТС-626.01.000 -081	Корпус	1										
			-082	Корпус		1									
			-083	Корпус			1								
			-084	Корпус				1							
			-085	Корпус					1						
			-086	Корпус						1					
			-087	Корпус							1				
			-088	Корпус								1			
			-089	Корпус									1		
			-090	Корпус										1	

Изм.	Лист	N докум.	Подп.	Дата	ТС-626.00.000	Лист 28

Коп. Иванова

Формат А4

Инв.№подл.	Подп. и дата	Взам.инв.№	Инв.№дубл.	Подп. и дата

Формат	Зона	Поз.	Обозначение	Наименование	Кол. на исполн. ТС-626.00.000-										Примечание
					090	091	092	093	094	095	096	097	098	099	
				Детали											
А4		2	ТС-626.00.001 -06	Хомут	2	2	2								
			-07	Хомут				2	2	2					
			-08	Хомут							2	2	2		
			-09	Хомут										2	
А4		3	ТС-626.00.002 -06	Прокладка диэлектрическая	2	2	2								
			-07	Прокладка диэлектрическая				2	2	2					
			-08	Прокладка диэлектрическая							2	2	2		
			-09	Прокладка диэлектрическая										2	
А4		4	ТС-626.00.003 -11	Прокладка диэлектрическая	2	2	2								
			-12	Прокладка диэлектрическая				2	2	2					
А4			ТС-627.00.001 -02	Прокладка диэлектрическая							2	2	2		
			-04	Прокладка диэлектрическая										2	

Инв.№подл.	Подп. и дата	Взам.инв.№	Инв.№дубл.	Подп. и дата

Формат	Зона	Поз.	Обозначение	Наименование	Кол. на исполн. ТС-626.00.000-										Примечание
					090	091	092	093	094	095	096	097	098	099	
				Стандартные изделия											
		5		Гайки ГОСТ 5915-70											
				М20-7Н.5	8	8	8	8	8	8	8	8	8	8	

Инв.№ подл.	Подп. и дата	Взам.инв.№	Инв.№ дубл.	Подп. и дата

Формат	Зона	Поз.	Обозначение	Наименование	Кол. на исполн. ТС-626.00.000- 100	101	102	103	104	105	106	107	108	109	Примечание
				Документация											
А3			ТС-626.00.000 СБ	Сборочный чертеж											
А4			ТС-626 Д	Технические требования											
				Сборочные единицы											
А4		1	ТС-626.01.000 -091	Корпус	1										
			-092	Корпус		1									
			-093	Корпус			1								
			-094	Корпус				1							
			-095	Корпус					1						
			-096	Корпус						1					
			-097	Корпус							1				
			-098	Корпус								1			
			-099	Корпус									1		
			-100	Корпус										1	

Изм.	Лист	№ докум.	Подп.	Дата	ТС-626.00.000	Лист 31

Коп. Иванова

Формат А4

Инв.№ подл.	Подп. и дата	Взам. инв.N	Инв.№ дубл.	Подп. и дата

Формат	Зона	Поз.	Обозначение	Наименование	Кол. на исполн. ТС-626.00.000- 100	101	102	103	104	105	106	107	108	109	Примечание
				Детали											
А4		2	ТС-626.00.001 -09	Хомут	2	2									
			-10	Хомут			2	2	2						
			-11	Хомут						2	2	2			
			-12	Хомут									2	2	
А4		3	ТС-626.00.002 -09	Прокладка диэлектрическая	2	2									
			-10	Прокладка диэлектрическая			2	2	2						
			-11	Прокладка диэлектрическая						2	2	2			
			-12	Прокладка диэлектрическая									2	2	
А4		4	ТС-627.00.001 -04	Прокладка диэлектрическая	2	2									
			-06	Прокладка диэлектрическая			2	2	2						
			-08	Прокладка диэлектрическая						2	2	2			
			-10	Прокладка диэлектрическая									2	2	

Изм.	Лист	№ докум.	Подп.	Дата	ТС-626.00.000	Лист 32

Коп. Иванова

Формат А4

Инв. № подл.	Подп. и дата	Взам. инв. №	Инв. № дубл.	Подп. и дата

Формат	Зона	Поз.	Обозначение	Наименование	ТС-626.00.000- [illegible]
				Стандартные изделия	
		5		Гайки ГОСТ 5915-70	
				М20-7Н.5	8 8 8 8 8 8 8 8
				М24-7Н.5	8 8

Изм.	Лист	№ докум.	Подп.	Дата	ТС-626.00.000	Лист 33

Коп. Иванова

Формат А4

Инв. № подл.	Подп. и дата	Взам. инв. №	Инв. № дубл.	Подп. и дата

Формат	Зона	Поз.	Обозначение	Наименование	Кол. на исполн. ТС-626.00.000-										Примечание
					110	111	112	113	114	115	116	117	118	119	
				Документация											
А3			ТС-626.00.000 СБ	Сборочный чертеж											
А4			ТС-626 Д	Техническое требование											
				Сборочные единицы											
А4		1	ТС-626.01.000 -101	Корпус	1										
			-102	Корпус		1									
			-103	Корпус			1								
			-104	Корпус				1							
			-105	Корпус					1						
			-106	Корпус						1					
			-107	Корпус							1				
			-108	Корпус								1			
			-109	Корпус									1		
			-110	Корпус										1	

Изм.	Лист	№ докум.	Подп.	Дата	ТС-626.00.000	Лист 34

Коп. Иванова

Формат А4

Инв. № подл.	Подп. и дата	Взам. инв. №	Инв. № дубл.	Подп. и дата

Формат	Зона	Поз.	Обозначение	Наименование	Кол. на исполн. ТС-626.00.000-										Примечание
					110	111	112	113	114	115	116	117	118	119	
				Детали											
А4		2	ТС-626.00.001 -12	Хомут	2										
			-13	Хомут		2	2	2							
			-14	Хомут					2	2	2				
			-15	Хомут								2	2	2	
А4		3	ТС-626.00.002 -12	Прокладка диэлектрическая	2										
			-13	Прокладка диэлектрическая		2	2	2							
			-14	Прокладка диэлектрическая					2	2	2				
			-15	Прокладка диэлектрическая								2	2	2	
А4		4	ТС-627.00.001 -10	Прокладка диэлектрическая	2										
			-11	Прокладка диэлектрическая		2	2	2							
			-12	Прокладка диэлектрическая					2	2	2				
			-13	Прокладка диэлектрическая								2	2	2	

Изм.	Лист	№ докум.	Подп.	Дата	ТС-626.00.000	Лист 35

Коп. Иванова

Формат А4

Инв. № подл.	Подп. и дата	Взам. инв. N	Инв. N дубл.	Подп. и дата

Формат	Зона	Поз.	Обозначение	Наименование	Кол. на исполн. ТС-626.00.000-										Примечание
					110	111	112	113	114	115	116	117	118	119	
				Стандартные изделия											
		5		Гайки ГОСТ 5915-70											
				М24-7Н.5	8	8	8	8							
				М30-7Н.5					8	8	8	8	8	8	

Изм.	Лист	№ докум.	Подп.	Дата	ТС-626.00.000	Лист 36

Коп. Иванова

Формат А4

Инв.N подл.	Подп. и дата	Взам.инв.N	Инв.N дубл.	Подп. и дата

Формат	Зона	Поз.	Обозначение	Наименование	Кол. на исполн. ТС-626.00.000- 120	121	122	123	124	125					Примечание
				Документация											
А3			ТС-626.00.000 СБ	Сборочный чертеж	X	X	X	X	X	X					
А4			ТС-626 Д	Технические требования	X	X	X	X	X	X					
				Сборочные единицы											
А4		1	ТС-626.01.000 -111	Корпус	1										
			-112	Корпус		1									
			-113	Корпус			1								
			-114	Корпус				1							
			-115	Корпус					1						
			-116	Корпус						1					

Изм.	Лист	№ докум.	Подп.	Дата	ТС-626.00.000	Лист 37

Кол. Иванова

Формат А4

Инв.№ подл.	Подп. и дата	Взам.инв.№	Инв.N дубл.	Подп. и дата

Формат	Зона	Поз.	Обозначение	Наименование	Кол. на исполн. ТС-626.00.000- 120	121	122	123	124	125					Примечание
				Детали											
А4		2	ТС-626.00.001 -16	Хомут	2	2	2								
			-17	Хомут				2	2	2					
А4		3	ТС-626.00.002 -16	Прокладка диэлектрическая	2	2	2								
			-17	Прокладка диэлектрическая				2	2	2					
А4		4	ТС-627.00.001 -14	Прокладка диэлектрическая	2	2	2								
			-15	Прокладка диэлектрическая				2	2	2					
				Стандартные изделия											
		5		Гайки ГОСТ 5915-70											
				М36-7Н.5	8	8	8	8	8	8					

Изм.	Лист	№ докум.	Подп.	Дата	ТС-626.00.000	Лист 38

Кол. Иванова

Формат А4

ТС-626.00.000 СБ

Рис. 1

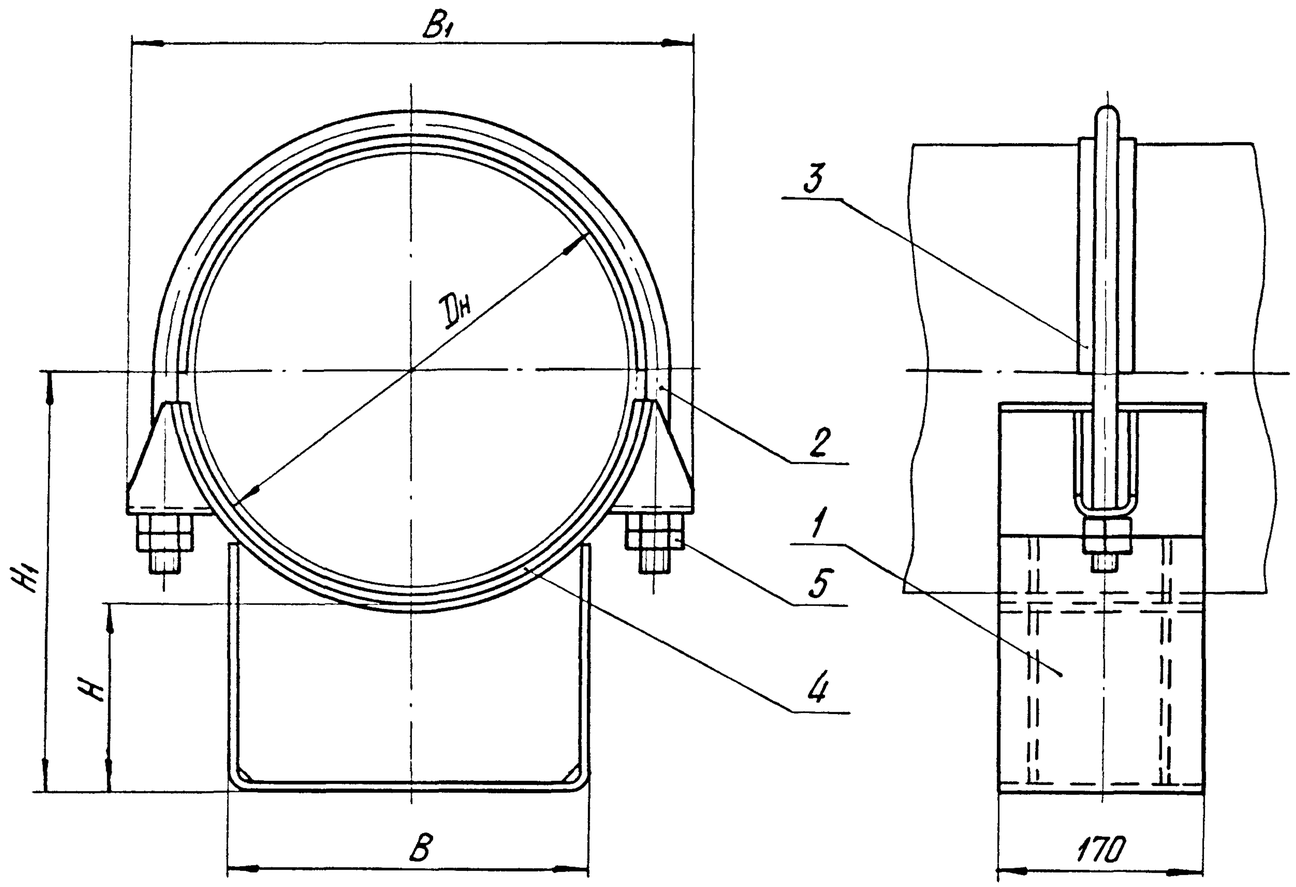

1. Размеры для справок.

2. Прокладку диэлектрическую поз. 3, 4 применять для электроизоляции трубопровода от блуждающих токов.

Таблицу исполнений см. на листах: 3–5

					ТС-626.00.000 СБ		
Изм.	Лист	№ докум.	Подп.	Дата	Опора скользящая хомутовая	Лит.	Масса / Масштаб
Разраб.		Степанова		03.95			См. табл. / —
Пров.		Велитченко		03.95		Лист 1	Листов 5
Н.контр.		Паутов		03.95		АООТ „СЗЭМП"	
Утв.		Стрельников					

Инв. № подл. | Подп. и дата | Взам. инв. № | Инв. № дубл. | Подп. и дата

Рис. 2

Остальное - см. рис. 1

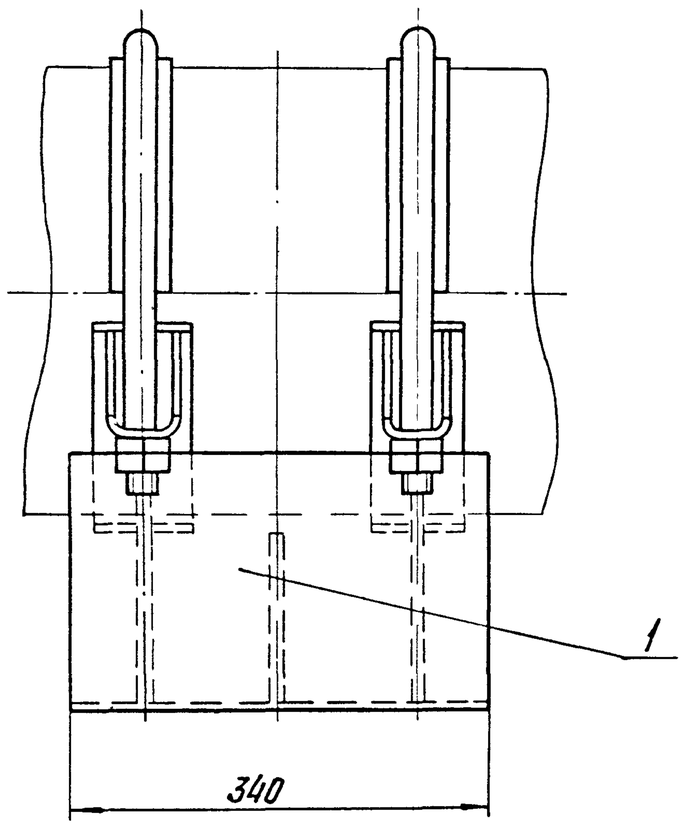

Рис. 3

Остальное - см. рис. 1

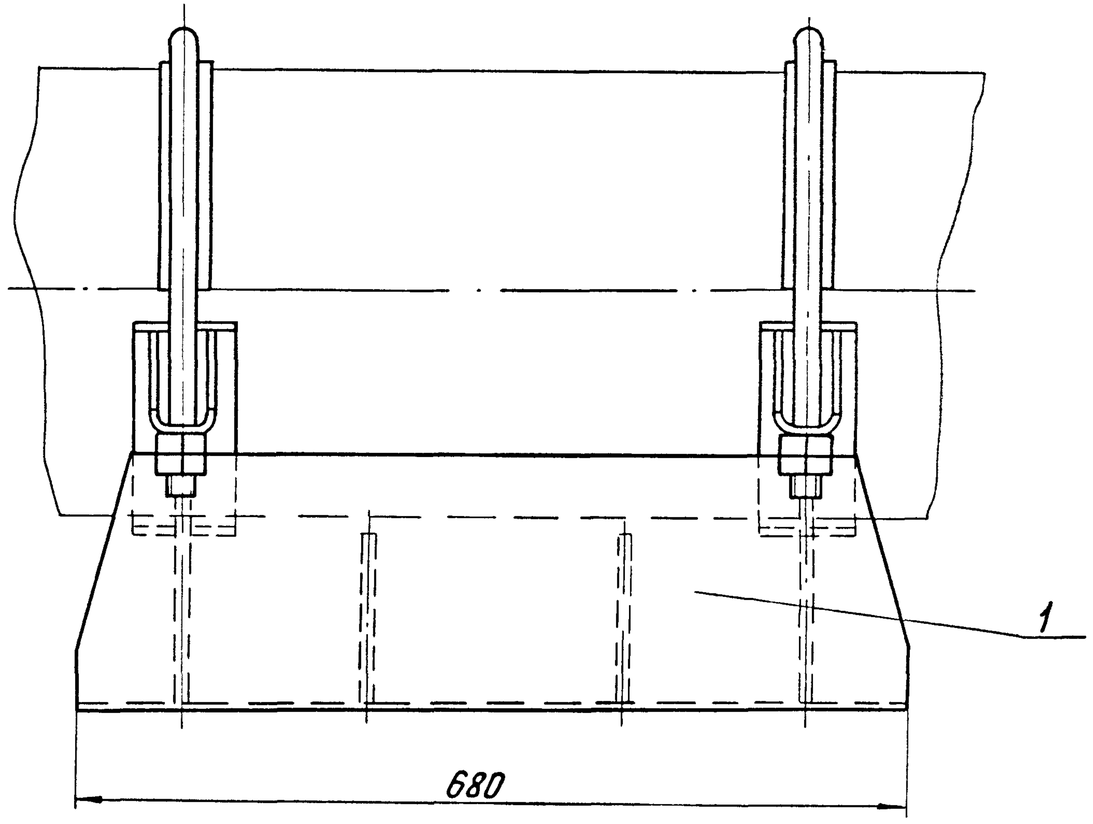

Размеры в мм

Обозначение	Рис.	Dн	Наибольшая вертикальная нагрузка кН (кгс)	H	H_1	B	B_1	Масса, кг
ТС-626.00.000	1	108	22 (2200)	100	160	90	170	3,6
-001				150	210			4,4
-002				200	270			5,9
-003		133		100	167	110	190	4,7
-004				150	217			5,1
-005				200	267			5,9
-006		159		100	180	140	222	5,3
-007				150	230			6,2
-008				200	280			7,2
-009		194		100	200	180	232	6,3
-010				150	250			7,3
-011				200	300			8,3
-012		219		100	215		305	7,1
-013				150	265			8,1
-014				200	315			9,0
-015		273		100	240		355	8,3
-016				150	290			9,3
-017				200	340			10,2
-018		325	70 (7000)	100	266	280	400	12,4
-019				150	316			13,8
-020				200	366			15,2
-021		377		100	292		475	13,5
-022				150	342			15,1
-023				200	392			16,4
-024		426		100	318		520	13,6
-025				150	368			16,1
-026				200	418			17,4

Продолжение

Размеры в мм

Обозначение	Рис.	Dн	Наибольшая вертикальная нагрузка кН (кгс)	H	H_1	B	B_1	Масса, кг
ТС-626.00.000 -027	1	480	125 (12500)	100	345	380	565	23,4
-028				150	395			25,9
-029				200	445			28,4
-030		530		100	370		620	23,7
-031				150	420			26,2
-032				200	470			28,7
-033		630		100	420		735	27,0
-034				150	470			29,5
-035				200	520			32,2
-036	2	194	22 (2200)	100	200	180	232	10,5
-037				150	250			12,3
-038				200	300			14,1
-039		219		100	215		305	11,9
-040				150	265			12,8
-041				200	315			15,4
-042		273		100	240		355	12,7
-043				150	290			14,7
-044				200	340			16,4
-045		325	70 (7000)	100	265	280	400	19,5
-046				150	315			21,8
-047				200	365			24,2
-048		377		100	292		475	20,8
-049				150	342			23,7
-050				200	392			25,5
-051		426		100	318		520	22,7
-052				150	368			25,2
-053				200	418			27,5

Инв. N подл. | Подп. и дата | Взам. инв. N | Инв. N дубл. | Подп. и дата

Изм.	Лист	№ докум.	Подп.	Дата	ТС-626.00.000 СБ	Лист 3

Продолжение

Размеры в мм

Обозначение	Рис.	Dн	Наибольшая вертикальная нагрузка кН (кгс)	H	H_1	B	B_1	Масса, кг
ТС-626.00.000-054	2	480	125 (12500)	100	345	380	565	35,9
-055				150	395			40,0
-056				200	445			44,3
-057		530		100	370		620	36,3
-058				150	420			41,4
-059				200	470			45,6
-060		630		100	420		735	45,5
-061				150	470			49,7
-062				200	520			53,9
-063		720	220 (22000)	100	465	500	835	59,6
-064				150	515			65,3
-065				200	565			70,8
-066		820		100	515		935	67,7
-067				150	565			70,8
-068				200	615			78,9
-069		920	360 (36000)	100	565		1035	94,8
-070				150	615			101,5
-071				200	665			108,2
-072		1020		100	615	700	1145	122,5
-073				150	665			129,9
-074				200	715			140,7
-075		1220	480 (48000)	100			1360	148,3
-076				150	765			156,9
-077				200	815			166,0
-078		1420	600 (60000)	100			1575	163,8
-079				150	865			173,8
-080				200	915			184,8

Продолжение

Размеры в мм

Обозначение	Рис.	Dн	Наибольшая вертикальная нагрузка кН (кгс)	H	H_1	B	B_1	Масса, кг
ТС-626.00.000-081	3	194	22 (2200)	100	200	180	232	15,9
-082				150	250			18,9
-083				200	300			22,0
-084		219		100	215		305	15,9
-085				150	265			20,0
-086				200	315			23,0
-087		273		100	240		355	17,6
-088				150	290			20,7
-089				200	340			23,9
-090		325	70 (7000)	100	266	280	400	26,5
-091				150	316			31,3
-092				200	366			34,2
-093		377		100	292		475	27,5
-094				150	342			31,4
-095				200	392			35,2
-096		426		100	318		520	29,7
-097				150	368			33,6
-098				200	418			37,4
-099		480	125 (12500)	100	345	380	565	49,2
-100				150	395			55,8
-101				200	445			62,4
-102		530		100	370		620	49,9
-103				150	420			56,7
-104				200	470			63,2
-105		630		100	420		735	57,4
-106				150	470			64,0
-107				200	520			70,6

Инв. № подл. | Подп. и дата | Взам. инв. № | Инв. № дубл. | Подп. и дата

Изм.	Лист	№ докум.	Подп.	Дата	ТС-626.00.000 СБ	Лист 4

Размеры в мм

Продолжение

Обозначение	Рис.	Dн	Наибольшая Вертикальная нагрузка кН (кгс)	H	H_1	B	B_1	Масса, кг
ТС-626.00.000-108	3	720	220 (22000)	100	465	500	855	79,5
-109				150	515			88,5
-110				200	565			97,3
-111		820		100	515		925	87,2
-112				150	565			87,9
-113				200	615			104,7
-114		920	360 (36000)	100	565		1035	113,9
-115				150	615			123,8
-116				200	665			134,5
-117		1020		100	615	700	1145	155,1
-118				150	665			168,8
-119				200	715			182,8
-120		1220	480 (48000)	100			1360	179,2
-121				150	765			193,5
-122				200	815			207,2
-123		1420	600 (60000)	100			1575	193,9
-124				150	865			209,1
-125				200	915			225,8

Инв.№ подл.	Подп. и дата	Взам.инв.№	Инв.№ дубл.	Подп. и дата

Формат	Зона	Поз.	Обозначение	Наименование	Кол. на исполн. ТС-626.01.000-										Примечание
					-	01	02	03	04	05	06	07	08	09	
				Документация											
А3			ТС-626.01.000 СБ	Сборочный чертеж	X	X	X	X	X	X	X	X	X	X	
				Детали											
А3		1	ТС-626.01.001 -01	Подушка	1	1	1								
			-03	Подушка				1	1	1					
			-05	Подушка							1	1	1		
			-07	Подушка										1	
А4		2	ТС-626.01.002	Ушко	2	2	2								
			-01	Ушко				2	2	2					
			-02	Ушко							2	2	2		
			-03	Ушко										2	
А4		3	ТС-624.00.001	Скоба	1										

Исполнения
10 ... 19-см. листы 3, 4;
20 ... 29-см. листы 5...7;
30 ... 39-см. листы 8...10;
40 ... 49-см. листы 11...13;
50 ... 59-см. листы 14...16;
60 ... 69-см. листы 17...19;
70 ... 79-см. листы 20...22;
80 ... 89-см. листы 23...25;
90 ... 99-см. листы 26...28;
100 ... 109-см. листы 29...31;
110 ... 119-см. листы 32...34;
120 ... 129-см. листы 35, 36

Изм.	Лист	N докум.	Подп.	Дата
Разраб.		Степанов		08.95
Провер.		Велитченко		08.95
Н. контр.		Паутов		08.95
Утв.		Стрельников		

ТС-626.01.000

Корпус

Лит.	Лист	Листов
	1	36

АООТ „СЭЭМП"

Кол. Иванова

Формат А4

Инв.№ подл.	Подп. и дата	Взам.инв.№	Инв.№ дубл.	Подп. и дата

Формат	Зона	Поз.	Обозначение	Наименование	Кол. на исполн. ТС-626.01.000-										Примечание
					-	01	02	03	04	05	06	07	08	09	
А4		3	ТС-624.00.001 -001	Скоба		1									
			-002	Скоба			1								
			-003	Скоба				1							
			-004	Скоба					1						
			-005	Скоба						1					
			-006	Скоба							1				
			-007	Скоба								1			
			-008	Скоба									1		
			-009	Скоба										1	
А4		4	ТС-624.00.003 -21	Ребро	2										
			-22	Ребро		2									
			-23	Ребро			2								
			-24	Ребро				2							
			-25	Ребро					2						
			-26	Ребро						2					
			-27	Ребро							2				
			-28	Ребро								2			
			-29	Ребро									2		
			-30	Ребро										2	

Изм.	Лист	N докум.	Подп.	Дата

ТС-626.01.000

Лист 2

Кол. Иванова

Формат А4

Инв. № подл.	Подп. и дата	Взам. инв. №	Инв. № дубл.	Подп. и дата

Формат	Зона	Поз.	Обозначение	Наименование	Кол. на исполн. ТС-626.01.000- 10	11	12	13	14	15	16	17	18	19	Примечание
				Документация											
А3			ТС-626.01.000 СБ	Сборочный чертеж	X	X	X	X	X	X	X	X	X	X	
				Детали											
А3		1	ТС-626.01.001 - 07	Подушка	1	1									
			- 09	Подушка			1	1	1						
			- 11	Подушка						1	1	1			
			- 13	Подушка									1	1	
А4		2	ТС-626.01.002 - 03	Ушко	2	2									
			- 04	Ушко			2	2	2						
			- 05	Ушко						2	2	2			
			- 06	Ушко									2	2	
А4		3	ТС-624.00.001 - 10	Скоба	1										
			- 11	Скоба		1									
			- 12	Скоба			1								
			- 13	Скоба				1							

Изм.	Лист	N докум.	Подп.	Дата	ТС-626.01.000	Лист 3

Коп. Иванова

Формат А4

Инв. № подл.	Подп. и дата	Взам. инв. N	Инв. N дубл.	Подп. и дата

Формат	Зона	Поз.	Обозначение	Наименование	Кол. на исполн. ТС-626.01.000- 10	11	12	13	14	15	16	17	18	19	Примечание
А4		3	ТС-624.00.001 - 14	Скоба					1						
			- 15	Скоба						1					
			- 16	Скоба							1				
			- 17	Скоба								1			
			- 18	Скоба									1		
			- 19	Скоба										1	
А4		4	ТС-624.00.003 - 31	Ребро	2										
			- 32	Ребро		2									
			- 33	Ребро			2								
			- 34	Ребро				2							
			- 35	Ребро					2						
			- 36	Ребро						2					
			- 37	Ребро							2				
			- 38	Ребро								2			
			- 39	Ребро									2		
			- 40	Ребро										2	

Изм.	Лист	№ докум.	Подп.	Дата	ТС-626.01.000	Лист 4

Инв. № подл.	Подп и дата	Взам. инв. №	Инв. № дубл	Подп. и дата

Формат	Зона	Поз.	Обозначение	Наименование	Кол. на исполн. ТС-626.01.000- 20	21	22	23	24	25	26	27	28	29	Примечание
				Документация											
А3			ТС-626.01.000 СБ	Сборочный чертеж	X	X	X	X	X	X	X	X	X	X	
				Детали											
А3		1	ТС-626.01.001 -13	Подушка	1										
			-15	Подушка		1	1	1							
			-17	Подушка					1	1	1				
			-00	Подушка								2	2	2	
А4		2	ТС-626.01.002 -06	Ушко	2										
			-07	Ушко		2	2	2							
			-08	Ушко					2	2	2				
			-00	Ушко								4	4	4	
А4		3	ТС-624.00.001 -20	Скоба	1										
			-21	Скоба		1									
			-22	Скоба			1								
			-23	Скоба				1							

Изм.	Лист	№ докум.	Подп.	Дата	ТС-626.01.000	Лист 5

Коп. Иванова

Формат А4

Инв. № подл.	Подп. и дата	Взам. инв N	Инв. № дубл.	Подп. и дата

Формат	Зона	Поз.	Обозначение	Наименование	Кол. на исполн. ТС-626.01.000- 20	21	22	23	24	25	26	27	28	29	Примечание
А4		3	ТС-624.00.001-24	Скоба					1						
			-25	Скоба						1					
			-26	Скоба							1				
			-27	Скоба								1			
			-28	Скоба									1		
			-29	Скоба										1	
А4		4	ТС-624.00.003-41	Ребро	2										
			-42	Ребро		2									
			-43	Ребро			2								
			-44	Ребро				2							
			-45	Ребро					2						
			-46	Ребро						2					
			-47	Ребро							2				
			-21	Ребро								2			
			-22	Ребро									2		
			-23	Ребро										2	

Изм.	Лист	№ докум.	Подп.	Дата	ТС-626.01.000	Лист 6

Инв. № подл.	Подп. и дата	Взам. инв. №	Инв. № дубл.	Подп. и дата

Формат	Зона	Поз.	Обозначение	Наименование	Кол на исполн. ТС-626.01.000- 20	21	22	23	24	25	26	27	28	29	Примечание
А4		5	ТС-624.00.003 -00	Ребро								1			
			-01	Ребро									1		
			-02	Ребро										1	

Инв. № подл.	Подп. и дата	Взам. инв. N	Инв. № дубл.	Подп. и дата

Формат	Зона	Поз.	Обозначение	Наименование	Кол. на исполн. ТС-626.01.000- 30	31	32	33	34	35	36	37	38	39	Примечание
				Документация											
А3			ТС-626.01.000 СБ	Сборочный чертеж	X	X	X	X	X	X	X	X	X	X	
				Детали											
А3		1	ТС-626.01.001 -02	Подушка	2	2	2								
			-04	Подушка				2	2	2					
			-06	Подушка							2	2	2		
			-08	Подушка										2	
А4		2	ТС-626.01.002 -01	Ушко	4	4	4								
			-02	Ушко				4	4	4					
			-03	Ушко							4	4	4		
			-04	Ушко										4	
А4		3	ТС-624.00.001 -30	Скоба	1										
			-31	Скоба		1									
			-32	Скоба			1								
			-33	Скоба				1							

Инв.№ подл.	Подп. и дата	Взам инв.№	Инв.№ дубл.	Подп. и дата

Формат	Зона	Поз.	Обозначение	Наименование	Кол. на исполн. ТС-626.01.000-										Примечание
					30	31	32	33	34	35	36	37	38	39	
А4		3	ТС-624.00.001 -34	Скоба					1						
			-35	Скоба						1					
			-36	Скоба							1				
			-37	Скоба								1			
			-38	Скоба									1		
			-39	Скоба										1	
А4		4	ТС-624.00.003 -24	Ребро	2										
			-25	Ребро		2									
			-26	Ребро			2								
			-27	Ребро				2							
			-28	Ребро					2						
			-29	Ребро						2					
			-30	Ребро							2				
			-31	Ребро								2			
			-32	Ребро									2		
			-33	Ребро										2	

Изм.	Лист	№ докум.	Подп.	Дата	ТС-626.01.000	Лист 9

Коп. Иванова

Формат А4

Инв.№ подл.	Подп. и дата	Взам.инв.№	Инв.№ дубл.	Подп. и дата

Формат	Зона	Поз.	Обозначение	Наименование	Кол. на исполн. ТС-626.01.000-										Примечание
					30	31	32	33	34	35	36	37	38	39	
А4		5	ТС-624.00.003	Ребро	1			1							
			-01	Ребро		1			1						
			-02	Ребро			1			1					
			-03	Ребро							1			1	
			-04	Ребро								1			
			-05	Ребро									1		

Изм.	Лист	N докум.	Подп.	Дата	ТС-626.01.000	Лист 10

Коп. Иванова

Формат А4

Инв. № подл.	Подп. и дата	Взам. инв. N	Инв. № дубл.	Подп. и дата

Формат	Зона	Поз.	Обозначение	Наименование	Кол. на исполн. ТС-626.01.000- 40	41	42	43	44	45	46	47	48	49	Примечание
				Документация											
А3			ТС-626.01.000 СБ	Сборочный чертеж	X	X	X	X	X	X	X	X	X	X	
				Детали											
А3		1	ТС-626.01.001 - 08	Подушка	2	2									
			- 10	Подушка			2	2	2						
			- 12	Подушка						2	2	2			
			- 14	Подушка									2	2	
А4		2	ТС-626.01.002 - 04	Ушко	4	4									
			- 05	Ушко			4	4	4						
			- 06	Ушко						4	4	4			
			- 07	Ушко									4	4	
А4		3	ТС-624.00.001 - 40	Скоба	1										
			- 41	Скоба		1									
			- 42	Скоба			1								
			- 43	Скоба				1							

Изм.	Лист	N докум.	Подп.	Дата	ТС-626.01.000	Лист 11

Кол. Иванова

Формат А4

Инв. № подл.	Подп. и дата	Взам. инв. N	Инв. N дубл.	Подп. и дата

Формат	Зона	Поз.	Обозначение	Наименование	Кол. на исполн. ТС-626.01.000- 40	41	42	43	44	45	46	47	48	49	Примечание
А4		3	ТС-624.00.001 - 44	Скоба					1						
			- 45	Скоба						1					
			- 46	Скоба							1				
			- 47	Скоба								1			
			- 48	Скоба									1		
			- 49	Скоба										1	
А4		4	ТС-624.00.003 - 34	Ребро	2										
			- 35	Ребро		2									
			- 36	Ребро			2								
			- 37	Ребро				2							
			- 38	Ребро					2						
			- 39	Ребро						2					
			- 40	Ребро							2				
			- 41	Ребро								2			
			- 42	Ребро									2		
			- 43	Ребро										2	

Изм.	Лист	N докум.	Подп.	Дата	ТС-626.01.000	Лист 12

Инв. № подл.	Подп. и дата	Взам. инв. №	Инв. № дубл.	Подп. и дата

Формат	Зона	Поз.	Обозначение	Наименование	Кол. на исполн. ТС-626.01.000- 40	41	42	43	44	45	46	47	48	49	Примечание
А4		5	ТС-624.00.003 -03	Ребро			1								
			-04	Ребро	1			1							
			-05	Ребро		1			1						
			-06	Ребро						1			1		
			-07	Ребро							1			1	
			-08	Ребро								1			

Изм.	Лист	N докум.	Подп.	Дата	ТС-626.01.000	Лист 13

Коп. Иванова

Формат А4

Инв. № подл.	Подп. и дата	Взам. инв. №	Инв. № дубл.	Подп. и дата

Формат	Зона	Поз.	Обозначение	Наименование	Кол. на исполн. ТС-626.01.000- 50	51	52	53	54	55	56	57	58	59	Примечание
				Документация											
А3			ТС-626.01.000 СБ	Сборочный чертеж											
				Детали											
А3		1	ТС-626.01.001 -14	Подушка	2										
			-16	Подушка		2	2	2							
			-18	Подушка					2	2	2				
			-19	Подушка								2	2	2	
А4		2	ТС-626.01.002 -07	Ушко	4										
			-08	Ушко		4	4	4							
			-09	Ушко					4	4	4				
			-10	Ушко								4	4	4	
А4		3	ТС-624.00.001 -50	Скоба	1										
			-51	Скоба		1									
			-52	Скоба			1								
			-53	Скоба				1							

Изм.	Лист	№ докум.	Подп.	Дата	ТС-626.01.000	Лист 14

Инв. № подл.	Подп. и дата	Взам. инв. №	Инв. № дубл.	Подп. и дата

Формат	Зона	Поз.	Обозначение	Наименование	Кол. на исполн. ТС-626.01.000-										Примечание
					50	51	52	53	54	55	56	57	58	59	
А4		3	ТС-624.00.001 - 54	Скоба					1						
			- 55	Скоба						1					
			- 56	Скоба							1				
			- 57	Скоба								1			
			- 58	Скоба									1		
			- 59	Скоба										1	
А4		4	ТС-624.00.003 - 44	Ребро	2										
			- 45	Ребро		2									
			- 46	Ребро			2								
			- 47	Ребро				2							
			- 48	Ребро					2						
			- 49	Ребро						2					
			- 50	Ребро							2				
			- 51	Ребро								2			
			- 52	Ребро									2		
			- 53	Ребро										2	

Изм.	Лист	N докум.	Подп.	Дата	ТС-626.01.000	Лист 15

Коп. Иванова

Формат А4

Инв. № подл.	Подп. и дата	Взам. инв. №	Инв. № дубл.	Подп. и дата

Формат	Зона	Поз.	Обозначение	Наименование	Кол. на исполн. ТС-626.01.000-										Примечание
					50	51	52	53	54	55	56	57	58	59	
А3		5	ТС-624.00.003 - 06	Ребро		1									
			- 07	Ребро			1								
			- 08	Ребро	1			1							
			- 09	Ребро					1			1			
			- 10	Ребро						1			1		
			- 11	Ребро							1			1	

Изм.	Лист	№ докум.	Подп.	Дата	ТС-626.01.000	Лист 16

Коп. Иванова

Формат А4

Инв. № подл.	Подп. и дата	Взам. инв. №	Инв. № дубл.	Подп. и дата

Формат	Зона	Поз.	Обозначение	Наименование	Кол. на исполн. ТС-626.01.000- 60	61	62	63	64	65	66	67	68	69	Примечание
				Документация											
А3			ТС-626.01.000 СБ	Сборочный чертеж											
				Детали											
А3		1	ТС-626.01.001 - 20	Подушка	2	2	2								
			- 21	Подушка				2	2	2					
			- 22	Подушка							2	2	2		
			- 23	Подушка										2	
А4		2	ТС-626.01.002 - 11	Ушко	4	4	4								
			- 12	Ушко				4	4	4					
			- 13	Ушко							4	4	4		
			- 14	Ушко										4	
А4		3	ТС-624.00.001 - 60	Скоба	1										
			- 61	Скоба		1									
			- 62	Скоба			1								
			- 63	Скоба				1							

Изм.	Лист	№ докум.	Подп.	Дата	ТС-626.01.000	Лист 17

Коп. Иванова

Формат А4

Инв. № подл.	Подп. и дата	Взам. инв. N	Инв. N дубл.	Подп. и дата

Формат	Зона	Поз.	Обозначение	Наименование	Кол. на исполн. ТС-626.01.000- 60	61	62	63	64	65	66	67	68	69	Примечание
А4		3	ТС-624.00.001 - 64	Скоба					1						
			- 65	Скоба						1					
			- 66	Скоба							1				
			- 67	Скоба								1			
			- 68	Скоба									1		
			- 69	Скоба										1	
А4		4	ТС-624.00.003 - 54	Ребро	2										
			- 55	Ребро		2									
			- 56	Ребро			2								
			- 57	Ребро				2							
			- 58	Ребро					2						
			- 59	Ребро						2					
			- 60	Ребро							2				
			- 61	Ребро								2			
			- 62	Ребро									2		
			- 63	Ребро										2	

Изм	Лист	N докум.	Подп.	Дата	ТС-626.01.000	Лист 18

Инв. № подл.	Подп. и дата	Взам. инв. N	Инв. № дубл.	Подп. и дата

Формат	Зона	Поз.	Обозначение	Наименование	Кол. на исполн. ТС-626.01.000- 60	61	62	63	64	65	66	67	68	69	Примечание
А4		5	ТС-624.00.003 -12	Ребро	1										
			-13	Ребро		1									
			-14	Ребро			1								
			-15	Ребро				1			1				
			-16	Ребро					1			1			
			-17	Ребро						1			1		
			-18	Ребро										1	

Изм.	Лист	N докум.	Подп.	Дата	ТС-626.01.000	Лист 19

Коп. Иванова

Формат А4

Инв. № подл.	Подп. и дата	Взам. инв. N	Инв. № дубл.	Подп. и дата

Формат	Зона	Поз.	Обозначение	Наименование	Кол. на исполн. ТС-626.01.000- 70	71	72	73	74	75	76	77	78	79	Примечание
				Документация											
А3			ТС-626.01.000 СБ	Сборочный чертеж											
				Детали											
А4		1	ТС-626.01.001 -23	Подушка	2	2									
			-00	Подушка			2	2	2						
			-02	Подушка						2	2	2			
			-04	Подушка									2	2	
А4		2	ТС-626.01.002 -14	Ушко	4	4									
			-00	Ушко			4	4	4						
			-01	Ушко						4	4	4			
			-02	Ушко									4	4	
А4		3	ТС-624.00.001 -70	Скоба	1										
			-71	Скоба		1									
			-72	Скоба			1								
			-73	Скоба				1							

Изм.	Лист	№ докум.	Подп.	Дата	ТС-626.01.000	Лист 20

Формат А4

Инв. № подл.	Подп. и дата	Взам. инв. №	Инв. № дубл.	Подп. и дата

Формат	Зона	Поз.	Обозначение	Наименование	Кол. на исполн. ТС-626.01.000- 70	71	72	73	74	75	76	77	78	79	Примечание
А4		3	ТС-624.00.001 -74	Скоба					1						
			-75	Скоба						1					
			-76	Скоба							1				
			-77	Скоба								1			
			-78	Скоба									1		
			-79	Скоба										1	
А4		4	ТС-624.00.003 -64	Ребро	2										
			-65	Ребро		2									
			-21	Ребро			2								
			-22	Ребро				2							
			-23	Ребро					2						
			-24	Ребро						2					
			-25	Ребро							2				
			-26	Ребро								2			
			-27	Ребро									2		
			-28	Ребро										2	

Изм.	Лист	N докум.	Подп.	Дата	ТС-626.01.000	Лист 21

Коп. Иванова

Формат А4

Инв. № подл.	Подп. и дата	Взам. инв. N	Инв. № дубл.	Подп. и дата

Формат	Зона	Поз.	Обозначение	Наименование	Кол. на исполн. ТС-626.01.000- 70	71	72	73	74	75	76	77	78	79	Примечание
А4		5	ТС-624.00.001 -19	Ребро	1										
			-20	Ребро		1									
			-00	Ребро			2			2			2		
			-01	Ребро				2			2			2	
			-02	Ребро					2			2			

Изм.	Лист	N докум.	Подп.	Дата	ТС-626.01.000	Лист 22

Инв № подл.	Подп. и дата	Взам. инв №	Инв № дубл.	Подп. и дата

Формат	Зона	Поз.	Обозначение	Наименование	Кол. на исполн. ТС-626.01.000- 80	81	82	83	84	85	86	87	88	89	Примечание
				Документация											
А3			ТС-626.01.000 СБ	Сборочный чертеж	X	X	X	X	X	X	X	X	X	X	
				Детали											
А3		1	ТС-626.01.001 - 04	Подушка	2										
			- 06	Подушка		2	2	2							
			- 08	Подушка					2	2	2				
			- 10	Подушка								2	2	2	
А4		2	ТС-626.01.002 - 02	Ушко	4										
			- 03	Ушко		4	4	4							
			- 04	Ушко					4	4	4				
			- 05	Ушко								4	4	4	
А4		3	ТС-624.00.001 - 80	Скоба	1										
			- 81	Скоба		1									
			- 82	Скоба			1								
			- 83	Скоба				1							

Изм.	Лист	№ докум.	Подп.	Дата	ТС-626.01.000	Лист 23

Коп. Иванова

Формат А4

Инв. № подл.	Подп. и дата	Взам. инв. №	Инв. № дубл.	Подп. и дата

Формат	Зона	Поз.	Обозначение	Наименование	Кол. на исполн. ТС-626.01.000- 80	81	82	83	84	85	86	87	88	89	Примечание
А4		3	ТС-624.00.001 - 84	Скоба					1						
			- 85	Скоба						1					
			- 86	Скоба							1				
			- 87	Скоба								1			
			- 88	Скоба									1		
			- 89	Скоба										1	
А4		4	ТС-624.00.003 - 29	Ребро	2										
			- 30	Ребро		2									
			- 31	Ребро			2								
			- 32	Ребро				2							
			- 33	Ребро					2						
			- 34	Ребро						2					
			- 35	Ребро							2				
			- 36	Ребро								2			
			- 37	Ребро									2		
			- 38	Ребро										2	

Изм.	Лист	№ докум.	Подп.	Дата	ТС-626.01.000	Лист 24

Инв. № подл.	Подп. и дата	Взам. инв №	Инв № дубл.	Подп. и дата

Формат	Зона	Поз.	Обозначение	Наименование	Кол. на исполн. ТС-626.01.000- 80	81	82	83	84	85	86	87	88	89	Примечание
А4		5	ТС-624.00.003 - 02	Ребро	2										
			- 03	Ребро		2			2			2			
			- 04	Ребро			2			2			2		
			- 05	Ребро				2			2			2	

Изм.	Лист	№ докум.	Подп.	Дата	ТС-626.01.000	Лист 25

Коп. Иванова

Формат А4

Инв. № подл.	Подп и дата	Взам. инв №	Инв № дубл.	Подп. и дата

Формат	Зона	Поз.	Обозначение	Наименование	Кол. на исполн. ТС-626.01.000- 90	91	92	93	94	95	96	97	98	99	Примечание
				Документация											
А3			ТС-626.01.000 СБ	Сборочный чертеж											
				Детали											
А3		1	ТС-626.01.001 - 12	Подушка	2	2	2								
			- 14	Подушка				2	2	2					
			- 16	Подушка							2	2	2		
			- 18	Подушка										2	
А4		2	ТС-626.01.002 - 06	Ушко	4	4	4								
			- 07	Ушко				4	4	4					
			- 08	Ушко							4	4	4		
			- 09	Ушко										4	
А4		3	ТС-624.00.001 - 90	Скоба	1										
			- 91	Скоба		1									
			- 92	Скоба			1								
			- 93	Скоба				1							

Изм.	Лист	N докум.	Подп.	Дата	ТС-626.01.000	Лист 26

Инв. № подл.	Подп. и дата	Взам. инв. №	Инв. № дубл.	Подп. и дата

Формат	Зона	Поз.	Обозначение	Наименование	Кол. на исполн. ТС-626.01.000-										Примечание
					90	91	92	93	94	95	96	97	98	99	
А4		3	ТС-620.00.001 -94	Скоба					1						
			-95	Скоба						1					
			-96	Скоба							1				
			-97	Скоба								1			
			-98	Скоба									1		
			-99	Скоба										1	
А4		4	ТС-624.00.003 -39	Ребро	2										
			-40	Ребро		2									
			-41	Ребро			2								
			-42	Ребро				2							
			-43	Ребро					2						
			-44	Ребро						2					
			-45	Ребро							2				
			-46	Ребро								2			
			-47	Ребро									2		
			-48	Ребро										2	

Изм.	Лист	№ докум.	Подп.	Дата	ТС-626.01.000	Лист 27

Коп. Иванова

Формат А4

Инв. № подл.	Подп. и дата	Взам. инв. №	Инв. № дубл.	Подп. и дата

Формат	Зона	Поз.	Обозначение	Наименование	Кол. на исполн. ТС-626.01.000-										Примечание
					90	91	92	93	94	95	96	97	98	99	
А4		5	ТС-624.00.003 -06	Ребро	2			2			2				
			-07	Ребро		2			2			2			
			-08	Ребро			2			2			2		
			-09	Ребро										2	

Изм.	Лист	№ докум.	Подп.	Дата	ТС-626.01.000	Лист 28

Инв. № подл.	Подп. и дата	Взам. инв. №	Инв. № дубл.	Подп. и дата

Формат	Зона	Поз.	Обозначение	Наименование	Кол. на исполн. ТС-626.01.000- 100	101	102	103	104	105	106	107	108	109	Примечание
				Документация											
А3			ТС-626.01.000 СБ	Сборочный чертеж											
				Детали											
А3		1	ТС-626.01.001 -18	Подушка	2	2									
			-19	Подушка			2	2	2						
			-20	Подушка						2	2	2			
			-21	Подушка									2	2	
А4		2	ТС-626.01.002 -09	Ушко	4	4									
			-10	Ушко			4	4	4						
			-11	Ушко						4	4	4			
			-12	Ушко									4	4	
А4		3	ТС-624.00.001 -100	Скоба	1										
			-101	Скоба		1									
			-102	Скоба			1								
			-103	Скоба				1							

Изм.	Лист	№ докум.	Подп.	Дата	ТС-626.01.000	Лист 29

Коп. Иванова

Формат А4

Инв. № подл.	Подп. и дата	Взам. инв. №	Инв. № дубл.	Подп. и дата

Формат	Зона	Поз.	Обозначение	Наименование	Кол. на исполн. ТС-626.01.000- 100	101	102	103	104	105	106	107	108	109	Примечание
А4		3	ТС-624.00.001 -104	Скоба					1						
			-105	Скоба						1					
			-106	Скоба							1				
			-107	Скоба								1			
			-108	Скоба									1		
			-109	Скоба										1	
А4		4	ТС-624.00.003 49	Ребро	2										
			50	Ребро		2									
			51	Ребро			2								
			52	Ребро				2							
			53	Ребро					2						
			54	Ребро						2					
			55	Ребро							2				
			56	Ребро								2			
			57	Ребро									2		
			58	Ребро										2	

Изм.	Лист	№ докум.	Подп.	Дата	ТС-626.01.000	Лист 30

Инв. № подл.	Подп. и дата	Взам. инв. №	Инв. № дубл.	Подп. и дата

Формат	Зона	Поз.	Обозначение	Наименование	Кол. на исполн. ТС-626.01.000- 100	101	102	103	104	105	106	107	108	109	Примечание
А4		5	ТС-624.00.003 -09	Ребро			2								
			-10	Ребро	2			2							
			-11	Ребро		2			2						
			-12	Ребро						2					
			-13	Ребро							2				
			-14	Ребро								2			
			-15	Ребро									2		
			-16	Ребро										2	

Изм.	Лист	№ докум.	Подп.	Дата	ТС-626.01.000	Лист 31

Коп. Иванова

Формат А4

Инв. № подл.	Подп. и дата	Взам. инв. №	Инв. № дубл.	Подп. и дата

Формат	Зона	Поз.	Обозначение	Наименование	Кол. на исполн. ТС-626.01.000- 110	111	112	113	114	115	116	117	118	119	Примечание
				Документация											
А3			ТС-626.01.000 СБ	Сборочный чертеж											
				Детали											
А3		1	ТС-626.01.001 -21	Подушка	2										
			-22	Подушка		2	2	2							
			-23	Подушка					2	2	2				
			-24	Подушка								1	1	1	
А4		2	ТС-626.01.002 -12	Ушко	4										
			-13	Ушко		4	4	4							
			-14	Ушко					4	4	4				
			-15	Ушко								2	2	2	
А4		3	ТС-624.00.001 -110	Скоба											
			-111	Скоба											

Изм.	Лист	№ докум.	Подп.	Дата	Т.С-626.01.000	Лист 32

Коп. Иванова

Формат А4

Инв № подл.	Подп и дата	Взам инв №	Инв № дубл.	Подп и дата

Формат	Зона	Поз.	Обозначение	Наименование	Кол. на исполн. ТС-626.01.000-										Примечание
					110	111	112	113	114	115	116	117	118	119	
А4		3	ТС-624.00.001 -112	Скоба			1								
			-113	Скоба				1							
			-114	Скоба					1						
			-115	Скоба						1					
			-116	Скоба							1				
			-117	Скоба								1			
			-118	Скоба									1		
			-119	Скоба										1	
А4		4	ТС-624.00.003 -59	Ребро	2										
			-60	Ребро		2									
			-61	Ребро			2								
			-62	Ребро				2							
			-63	Ребро					2						
			-64	Ребро						2					
			-65	Ребро							2				
			-66	Ребро								2			

Изм.	Лист	№ докум.	Подп.	Дата	ТС-626.01.000	Лист 33

Коп. Иванова

Формат А4

Инв. № подл.	Подп. и дата	Взам инв. N	Инв. № дубл.	Подп. и дата

Формат	Зона	Поз.	Обозначение	Наименование	Кол. на исполн. ТС-626.01.000-										Примечание
					110	111	112	113	114	115	116	117	118	119	
А4		4	ТС-624.00.003 -67	Ребро									2		
			-68	Ребро										2	
А4		5	ТС-624.00.003 -15	Ребро		2									
			-16	Ребро			2								
			-17	Ребро	2			2							
			-18	Ребро					2						
			-19	Ребро						2					
			-20	Ребро							2				

Изм.	Лист	№ докум.	Подп.	Дата	ТС-626.01.000	Лист 34

Коп. Иванова

Формат А4

Инв. № подл.	Подп. и дата	Взам. инв. №	Инв. № дубл.	Подп. и дата

Формат	Зона	Поз.	Обозначение	Наименование	Кол. на исполн. ТС-626.01.000- 120	121	122	123	124	125					Примечание
				Документация											
А3			ТС-626.01.000 СБ	Сборочный чертеж	X	X	X	X	X	X					
				Детали											
А3		1	ТС-626.01.001 - 25	Подушка	1	1	1								
			- 26	Подушка				1	1	1					
А4		2	ТС-626.01.002 - 16	Ушко	2	2	2								
			- 17	Ушко				2	2	2					
А4		3	ТС-624.00.001 -120	Скоба	1										
			-121	Скоба		1									
			-122	Скоба			1								
			-123	Скоба				1							

Изм.	Лист	№ докум.	Подп.	Дата	ТС-626.01.000	Лист 35

Коп. Иванова

Формат А4

Инв. № подл.	Подп. и дата	Взам. инв. N	Инв. № дубл.	Подп. и дата

Формат	Зона	Поз.	Обозначение	Наименование	Кол. на исполн. ТС-626.01.000- 120	121	122	123	124	125					Примечание
А4		3	ТС-624.00.001 -124	Скоба					1						
			-125	Скоба						1					
А4		4	ТС-624.00.003 - 69	Ребро	2										
			- 70	Ребро		2									
			- 71	Ребро			2								
			- 72	Ребро				2							
			- 73	Ребро					2						
			- 74	Ребро						2					

Изм.	Лист	№ докум.	Подп.	Дата	ТС-626.01.000	Лист 36

Коп. Иванова

Формат А4

Рис. 1

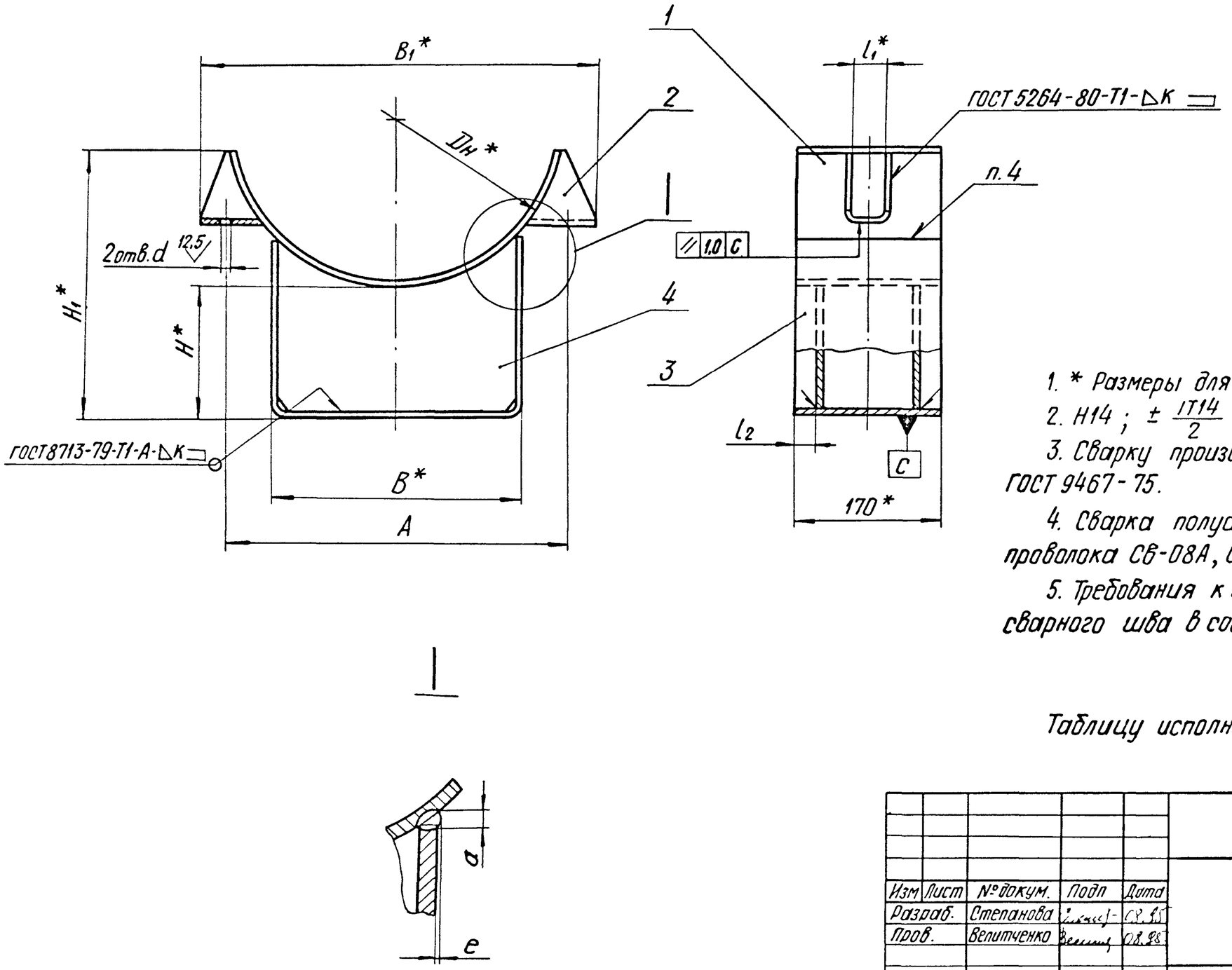

1. * Размеры для справок.
2. H14 ; $\pm \frac{IT14}{2}$.
3. Сварку производить электродом типа Э42 ГОСТ 9467-75.
4. Сварка полуавтоматическая в углекислом газе, проволока Св-08А, Св-08АА, Св-08ГС ГОСТ 2246-70.
5. Требования к выполнению сварного шва и контроль сварного шва в соответствии с ТС-623Д.

Таблицу исполнений см. на листах 2...8.

					ТС-626.01.000 СБ	
Изм	Лист	№ докум.	Подп	Дата	Корпус	Лит. / Масса / Масштаб: — / См. табл. / —
Разраб.		Степанова		08.95		Лист 1 / Листов 8
Пров.		Велитченко		08.95		АООТ „СЗЭМП"
Н.контр		Паутов		08.95		
Утв.		Стрельников				

Копировал Иванова

Формат А3

Инв. № дубл. | Подп. и дата | Взам. инв. № | Инв. № дубл. | Подп. и дата

Рис. 2

Остальное – см. рис. 1

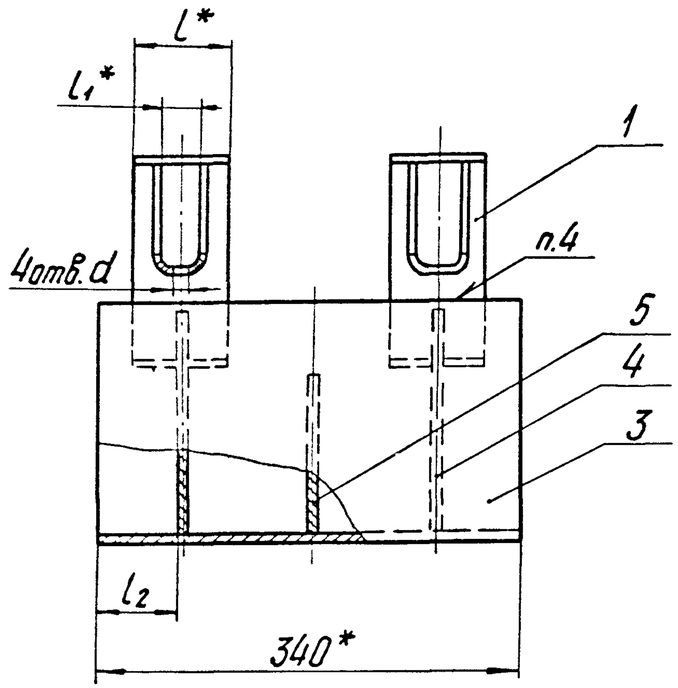

Рис. 3

Остальное - см. рис. 1

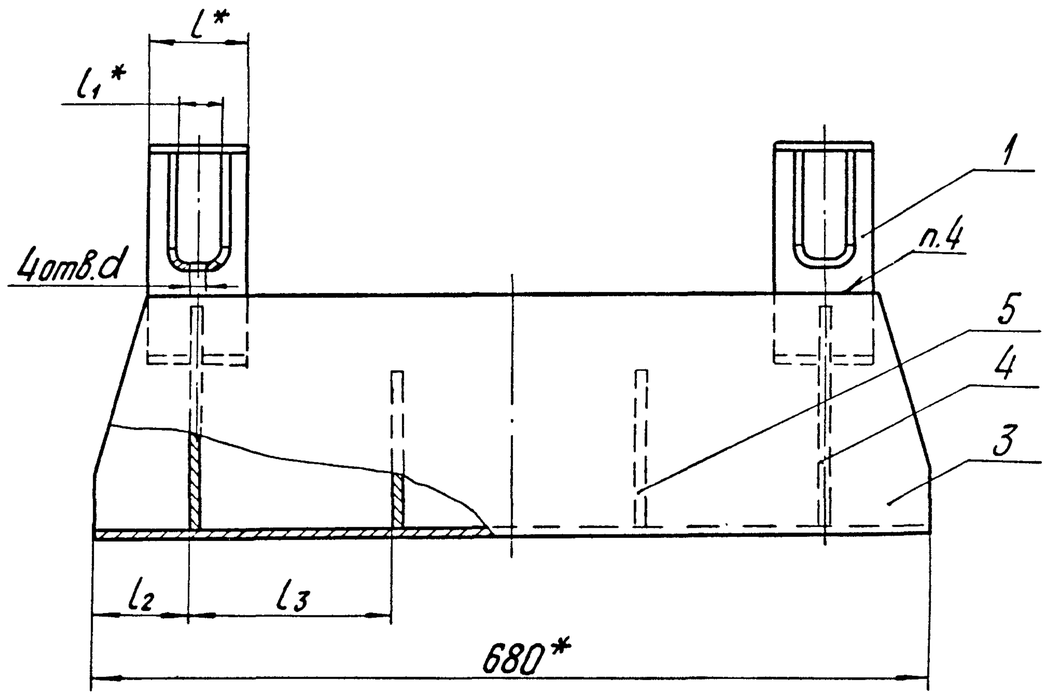

Размеры в мм

Обозначение	Рис.	$D_н$*	H*	H_1*	A	B*	B_1*	d	l*	l_1*	l_2	l_3	a	e	к	Масса, кг
ТС-626.01.000	1	194	100	165	220	180	232	18	—	30	25	—	4^{+1}	—	4^{+1}	5,0
-001			150	215												6,0
-002			200	265												7,0
-003		219	100	180	248		305			35				1^{+1}		5,7
-004			150	230												6,7
-005			200	280												7,6
-006		273	100	185	300		355			40						6,5
-007			150	235												7,5
-008			200	285												8,4
-009		325	100	220	356		400	23					5^{+1}	—		9,7
-010			150	270												11,1
-011			200	320												12,5
-012		377	100	236	410	280	475							1^{+1}		10,2
-013			150	286												11,6
-014			200	336												13,0
-015		426	100	260	460		520			45			6^{+2}			9,7
-016			150	310												12,2
-017			200	360												13,5
-018		480	100	270	510	380	565						7^{+2}		6^{+2}	19,1
-019			150	320												21,6
-020			200	370												24,1

Инв. N° подл. | Подп. и дата | Взам. инв. N° | Инв. N° дубл. | Подп. и дата

Изм.	Лист	N° докум.	Подп.	Дата	ТС-626.01.000 СБ	Лист 3

Формат А3

Продолжение

Обозначение	Рис.	$D_н$*	H*	H_1*	A	B*	B_1*	d	l*	l_1*	l_2*	l_3*	a	e	k	Масса, кг
ТС-626.01.000-021	1	530	100	285	560	380	620	23	—	45	25	—	7^{+2}	1^{+1}	6^{+2}	19,4
-022			150	336												21,9
-023			200	386												24,4
-024		630	100	330	660		735			60						21,7
-025			150	380												24,2
-026			200	430												26,8
-027	2	194	100	165	220	180	232	18	80	30	60	—	4^{+1}	—	3^{+1}	8,1
-028			150	215												9,8
-029			200	265												11,6
-030		219	100	180	248		305			35				1^{+1}		9,2
-031			150	230												10,1
-032			200	280												12,7
-033		273	100	185	300		355			40						9,7
-034			150	235												11,5
-035			200	285												13,2
-036		325	100	220	356	280	400	23					5^{+1}	—	4^{+1}	14,1
-037			150	270												16,4
-038			200	320												18,8
-039		377	100	236	410		475							1^{+1}		14,6
-040			150	286												17,0
-041			200	336												19,3

Инв. № подл. | Подп. и дата | Взам инв. № | Инв. № дубл. | Подп. и дата

Изм	Лист	№ докум.	Подп.	Дата	ТС-626.01.000 СБ	Лист 4

Продолжение

Обозначение	Рис.	$D_н$*	H*	H_1*	A	B*	B_1*	d	l*	l_1*	l_2*	l_3*	a	e	K	Масса, кг
ТС-626.01.000-042	2	426	100	260	460	280	520	23	100	40	70	—	6^{+2}	1^{+1}	4^{+1}	16,3
-043			150	320												18,7
-044			200	370												21,0
-045		480	100	270	510	380	565			45			7^{+2}		6^{+2}	28,7
-046			150	355												32,8
-047			200	405												37,1
-048		530	100	286	560		620									29,1
-049			150	365												33,2
-050			200	415												37,4
-051		630	100	330	660		735		120	60	90		8^{+2}	2^{+1}		34,9
-052			150	410												39,1
-053			200	460												43,3
-054		720	100	365	756	500	835	27								47,8
-055			150	460												53,5
-056			200	510												59,0
-057		820	100	410	860		925						7^{+2}	3^{+1}		49,9
-058			150	515												55,4
-059			200	565												61,1
-060		920	100	445	960		1035	34	150	70	70		8^{+2}		8^{+2}	66,3
-061			150	570												73,0
-062			200	620												79,7

Инв. № подл. | Подп. и дата | Взам. инв. № | Инв. № дубл. | Подп. и дата

Изм.	Лист	№ докум.	Подп.	Дата	ТС-626.01.000 СБ	Лист 5

Продолжение

Обозначение	Рис.	$D_н$*	H*	H_1*	A	B*	B_1*	d	l*	l_1*	l_2*	l_3*	a	e	к	Масса, кг
ТС-626.01.000 -063	2	1020	100	490	1060	700	1145	34	150	70	70	—	11^{+2}	3^{+1}	8^{+2}	91,8
-064			150	615												101,0
-065			200	665												110,0
-066		1220	100	575	1270		1360	40		80			10^{+2}	4		97,3
-067			150	720												106,0
-068			200	770												115,0
-069		1420	100	665	1470		1575								10^{+2}	104,0
-070			150	825												114,0
-071			200	875												125,0
-072	3	194	100	165	220	180	232	18	80	30	80	160	4^{+1}	0	6^{+2}	13,4
-073			150	220												16,4
-074			200	270												19,5
-075		219	100	180	248		305			35				1^{+1}		14,1
-076			150	230												17,3
-077			200	280												20,3
-078		273	100	185	300		355			40						14,5
-079			150	250												17,5
-080			200	300												20,7
-081		325	100	220	356	280	400	23					5^{+1}	0		21,1
-082			150	270												24,9
-083			200	320												28,8

Инв.№ подл. | Подп. и дата | Взам.инв.№ | Инв.№ дубл. | Подп. и дата

Продолжение

Обозначение	Рис.	$D_н$*	H*	H_1*	A	B*	B_1*	d	l	l_1	l_2	l_3	a	e	к	Масса, кг
ТС-626.01.000-084	3	377	100	236	410	280	475	23	80	40	80	160	5^{+1}	1^{+1}	6^{+2}	21,3
-085			150	310												25,2
-086			200	360												29,0
-087		426	100	260	460		520		100	45	100		6^{+2}			22,8
-088			150	310												26,7
-089			200	370												30,5
-090		480	100	270	510		565									41,4
-091			150	355												48,0
-092			200	405												54,6
-093		530	100	286	560	380	620						7^{+2}			41,4
-094			150	365												48,1
-095			200	415												54,7
-096		630	100	330	660		735		120	60					8^{+2}	46,8
-097			150	410												53,4
-098			200	460												60,0
-099		720	100	365	756	500	835	27					8^{+2}	2^{+1}		67,7
-100			150	460												76,6
-101			200	510												85,4
-102		820	100	410	860		925						7^{+2}	3^{+1}		69,2
-103			150	515												80,1
-104			200	565												86,9

Инв. № подл. | Подп. и дата | Взам. инв. № | Инв. № дубл. | Подп. и дата

Изм.	Лист	№ докум.	Подп.	Дата	ТС-626.01.000 СБ	Лист 7

Продолжение

Обозначение	Рис.	$D_н$*	H*	H_1*	A	B*	B_1*	d	l	l_1	l_2	l_3	a	e	к	Масса, кг
ТС-626.01.000 - 105	3	920	100	445	960	500	1035	34	150	70	120	190	8^{+2}	3^{+1}	8^{+2}	85,4
-106			150	570												95,5
-107			200	620												106,0
-108		1020	100	490	1060		1145						11^{+2}		10^{+2}	124,4
-109			150	615												138,1
-110			200	665												152,1
-111		1220	100	575	1270	700	1360	40		80	150		10	4^{+1}		128,2
-112			150	720												142,5
-113			200	700												156,2
-114		1420	100	665	1470		1575									134,7
-115			150	825												149,8
-116			200	875												166,5
-117	1	108	100	135	134	90	170	13	—	30	25	—	6^{+2}	1^{+1}	4^{+1}	2,9
-118			150	195												3,7
-119			200	245												4,5
-120		133	100	140	154	110	190									3,4
-121			150	205												4,2
-122			200	255												5,1
-123		159	100	152	184	140	222	18								4,1
-124			150	213												5,0
-125			200	263												6,0

Инв. № подл. | Подп. и дата | Взам. инв. № | Инв. № дубл. | Подп. и дата

Изм.	Лист	№ докум.	Подп.	Дата	ТС-626.01.000 СБ	Лист 8
		Кор. Иванова				

Формат А3

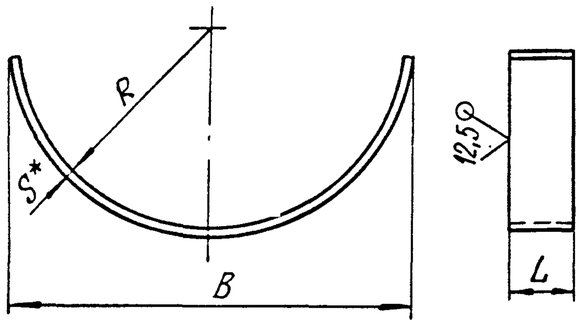

Размеры в мм

Обозначение	Для трубопровода, Dн*	R	B	L	S*	Длина развертки*	Масса, кг
ТС-626.01.001	194	102	200	80	4	256	0,65
-01				170			1,37
-02	219	112	228	80	6	297	1,12
-03				170			2,05
-04	273	140	270	80		338	1,27
-05				170			2,71
-06	325	166	330	80		434	1,64
-07				170			3,48
-08	377	192	380	80		501	1,89
-09				170			4,01
-10	426	217	430	100		573	2,70
-11				170			4,60
-12	480	242	480	100	8	625	3,90
-13				170			6,67

Продолжение

Обозначение	Для трубопровода, Dн*	R	B	L	S*	Длина развертки*	Масса, кг
ТС-626.01.001-14	530	268	530	100	8	692	4,35
-15				170			7,38
-16	630	318	630	150		836	6,30
-17				170			8,93
-18	720	364	720	120		958	7,22
-19	820	414	820			1079	8,10
-20	920	464	920	150	10	1236	14,60
-21	1020	516	1020			1378	16,20
-22	1220	616	1220			1667	19,60
-23	1420	716	1420			1962	23,10
-24	108	58	116	170	4	126	0,67
-25	133	71	136			166	0,89
-26	159	84	164			206	1,10

1. * Размеры для справок.
2. h14 ; $\pm\frac{IT14}{2}$.

Изм	Лист	№ докум.	Подп.	Дата
Разраб.		Степанова		3.95
Пров.		Величенко		03.95
Н.контр.		Паутов		03.95
Утв.		Стрельников		

ТС-626.01.001

Подушка

Лит.	Масса	Масштаб
	См. табл.	—
Лист	Листов 1	

Лист Б-ПН-S ГОСТ 19903-74 / Ст3сп5 ГОСТ 14637-89

АООТ „СЗЭМП"

Инв. № подл. | Подп. и дата | Взам. инв. № | Инв. № дубл. | Подп. и дата

ТС-626.01.002

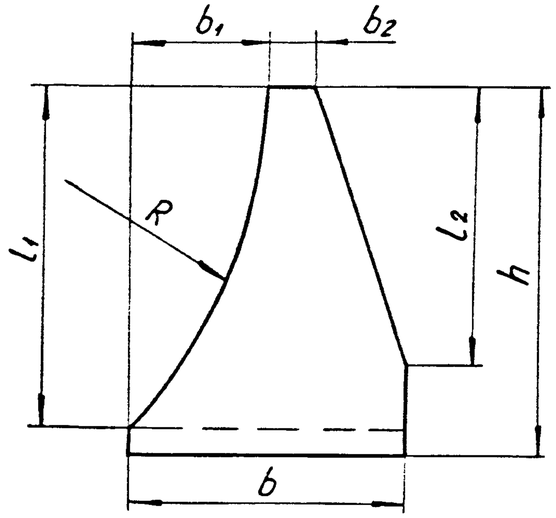

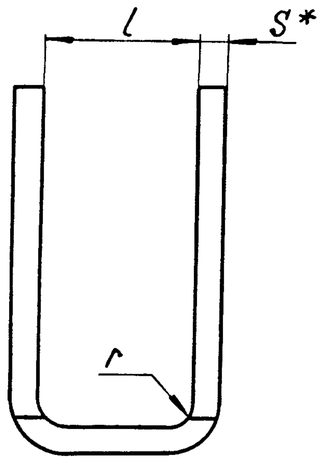

Развертка

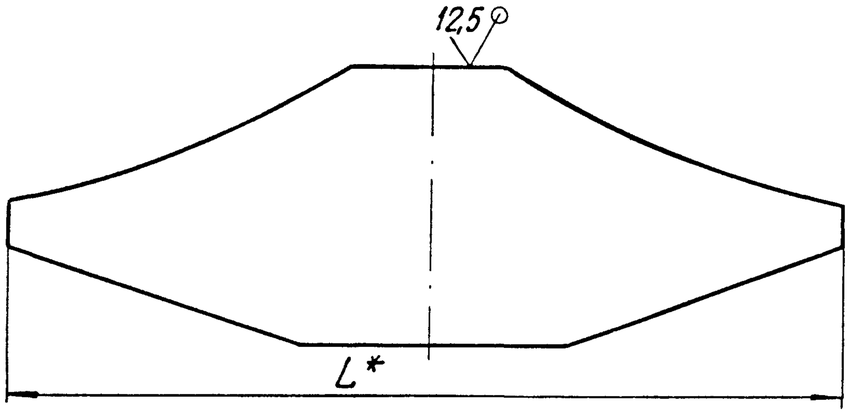

1. Размеры для справок.
2. $h14$; $H14$; $\pm \frac{IT14}{2}$.

Таблицу исполнений см. лист 2.

Изм	Лист	№ докум.	Подп.	Дата	ТС-626.01.002			
Разраб.		Степанова		08.95	Ушко	Лит.	Масса	Масштаб
Пров.		Велитченко		08.95			См. табл.	—
						Лист 1	Листов 2	
Н.контр.		Паутов		08.95	Лист Б-ПН-S ГОСТ19903-74 / Ст3сп5 ГОСТ14637-89	АООТ „СЗЭМП"		
Утв.		Стрельников						

Коп. Иванова — Формат А4

Подп. и дата | Инв. № дубл. | Взам. инв. № | Подп. и дата | Инв. № подл.

ТС-626.00.001

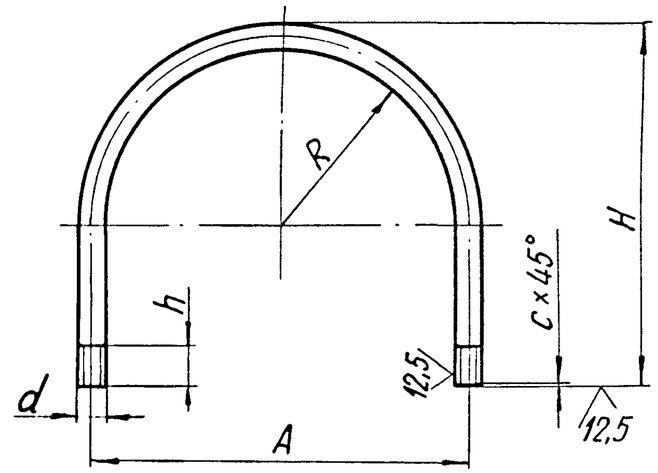

Размеры в мм

Обозначение	Для трубопровода, Dн*	R	H	h	A	c	d	Длина развертки *	Масса, кг
ТС-626.00.001	108	61	160	30	134	1,5	М12-8g	385	0,34
-01	133	71	180		154			439	0,39
-02	159	84	205	40	184	2,0	М16-8g	500	0,79
-03	194	102	230		220			570	0,90
-04	219	116	240		248			605	0,95
-05	273	140	285		300			725	1,14
-06	325	168	345	50	356	2,5	М20-8g	875	2,08
-07	377	195	380		410			975	2,42

1. * Размеры для справок.
2. $h14$; $\pm \frac{IT14}{2}$.

Изм.	Лист	№ докум.	Подп.	Дата	ТС-626.00.001			
Разраб.		Степанова		08.95	Хомут	Лит.	Масса	Масштаб
Провер.		Велитченко		08.95			См. табл.	—
						Лист	Листов 2	
Н.контр.		Паутов		08.95	Круг d-В-ГОСТ2590-88 / 20 ГОСТ 535-88	АООТ „СЗЭМП"		
Утв.		Стрельников						

Коп. Иванова — Формат А4

Подп. и дата | Инв. № дубл. | Взам. инв. № | Подп. и дата | Инв. № подл.

Размеры в мм

Обозначение	Для трубопровода, Dн*	R	b	b_1	b_2	L*	l	l_1	l_2	h	r	S*	Масса, кг
ТС-626.01.003	194	106	40	11	10	104	30	20	20	40	6	4	0,11
-01	219	119	55	24		106	35	34			8	6	0,21
-02	273	146	70	28		130	40	44	30	50			0,33
-03	325	172		20									
-04	371	198	80	33		170		64	50	70			0,45
-05	426	223		36		195	45	74		80			0,53
-06	480	252		37	15			72			10	8	0,72
-07	530	278		35									
-08	630	328	110	57		290	60	112	80	120			1,41
-09	720	374		53									
-10	820	424	120	68		350		140	110	150			1,78
-11	920	478		63		355	70				12	10	2,30
-12	1020	526		58									
-13	1220	626	130	61		405	80	160	130	170			2,75
-14	1420	726		54									2,83
-15	108	62	40	13	10	104	30	20	20	40	6	4	0,11
-16	133	75											
-17	159	88		11									

Инв. № подл. | Подп. и дата | Взам. инв. № | Инв. № дубл. | Подп. и дата

ТС-626.00.002

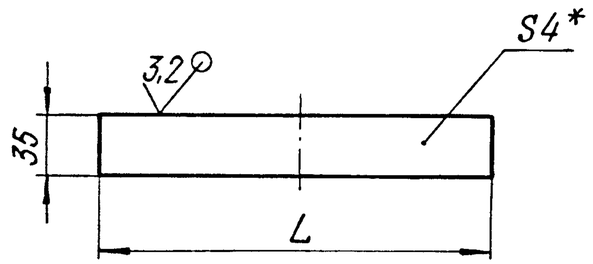

Размеры в мм

Обозначение	Для трубопровода Dн	L	Масса, кг
ТС-626.00.002	108	160	0,04
-01	133	200	0,05
-02	159	240	0,06
-03	194	300	0,08
-04	219	340	0,09
-05	273	420	0,11
-06	325	500	0,12
-07	377	580	0,15

1. * Размер для справок.
2. h14

Изм.	Лист	№ докум.	Подп.	Дата	ТС-626.00.002		
Разраб.		Степанова		08.95	Прокладка диэлектрическая	Лит.	Масса: См. табл.	Масштаб: —
Пров.		Велитченко		08.95		Лист 1	Листов 2
Н.контр.		Паутов		08.95	Паронит ПОН4×35×L ГОСТ481-80	АООТ «СЭЭМП»	
Утв.		Стрельников					

Подп. и дата | Инв.№ подл. | Взам.инв.№ | Инв.№ дубл. | Подп. и дата

Коп. Иванова

Формат А4

ТС-626.00.003

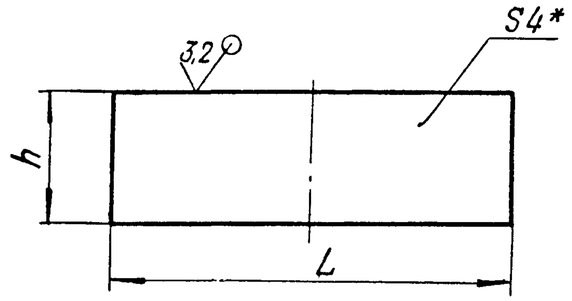

Размеры в мм

Обозначение	Для трубопровода Dн	h	L	Масса, кг
ТС-626.00.003	108	170	160	0,21
-01	133		200	0,27
-02	159		240	0,31
-03	194		300	0,32
-04	219		340	0,36
-05	273		420	0,44
-06	325		500	0,53
-07	377		580	0,62
-08	194	80	300	0,15
-09	219		340	0,17
-10	273		420	0,21
-11	325		500	0,25
-12	377		580	0,29

1. * Размер для справок.
2. h14.

Изм.	Лист	№ докум.	Подп.	Дата	ТС-626.00.003		
Разраб.		Степанова		08.95	Прокладка диэлектрическая	Лит.	Масса: См. табл.	Масштаб: —
Пров.		Велитченко		08.95		Лист	Листов 1
Н.контр.		Паутов		08.95	Паронит ПОН4×h×L ГОСТ481-80	АООТ «СЭЭМП»	
Утв.		Стрельников					

Подп. и дата | Инв.№ подл. | Взам.инв.№ | Инв.№ дубл. | Подп. и дата

Коп. Иванова

Формат А4

Продолжение

Обозначение	Для трубопроводов Dн	L	Масса, кг
ТС-626.00.002-08	426	690	0,17
-09	480	780	0,20
-10	530	860	0,22
-11	630	1010	0,25
-12	720	1160	0,29
-13	820	1300	0,33
-14	920	1470	0,37
-15	1020	1620	0,41
-16	1220	1940	0,49
-17	1420	2250	0,57

Инв.N подл. | Подп. и дата | Взам.инв.N | Инв.N дубл. | Подп. и дата

Изм. Лист N докум. Подп. Дата

ТС-626.00.002

Лист 2

Продолжение

Обозначение	Для трубопровода, Dн*	R	H	h	A	c	d	Длина развертки *	Масса, кг
ТС-626.00.001-08	426	220	410	70	460	2,5	20	1050	2,5
-09	480	245	460		510			1170	2,8
-10	530	270	490	100	560			1270	3,1
-11	630	320	580		660			1510	3,6
-12	720	365	620		756	3,0	24	1635	3,8
-13	820	415	700		860			1860	6,6
-14	920	465	750		960	3,5	30	2020	11,2
-15	1020	515	780		1060			2170	12,1
-16	1220	615	940		1270	4,0	36	2560	20,4
-17	1420	715	1050		1470			2880	23,0

Инв.N подл. | Подп. и дата | Взам.инв.N | Инв.N дубл. | Подп. и дата

Изм. Лист N докум. Подп. Дата

ТС-626.00.001

Лист 2

Инв. N подл.	Подп. и дата	Взам. инв. N	Инв. N дубл.	Подп. и дата

Формат	Зона	Поз.	Обозначение	Наименование	Кол. на исполн. ТС-627.00.000-										Примечание
					-	01	02	03	04	05	06	07	08	09	
				Документация											
А3			ТС-627.00.000 СБ	Сборочный чертеж	X	X	X	X	X	X	X	X	X	X	
А4			ТС-623 Д	Технические требования	X	X	X	X	X	X	X	X	X	X	
				Сборочные единицы											
А4		1	ТС-626.01.000 -12	Корпус	1										
			-13	Корпус		1									
			-14	Корпус			1								
			-15	Корпус				1							
			-16	Корпус					1						
			-17	Корпус						1					

Исполнения: 10...19 см. листы 4...6;
20...29 см. листы 7...9;
30...39 см. листы 10...12;
40...49 см. листы 13...15;
50...59 см. листы 16...18;
60...69 см. листы 19...21;
70...79 см. листы 22...24;
80 см. листы 25...26

Изм.	Лист	N докум.	Подп.	Дата
Разраб.		Степанова		06.95
Пров.		Вепринченко		
Н. контр.		Паутов		08.95
Утв.		Стрельников		

ТС-627.00.000

Опора скользящая бугельная

Лит.	Лист	Листов
	1	26

АООТ „СЗЭМП"

Коп. Иванова

Формат А4

Инв. N подл.	Подп. и дата	Взам. инв. N	Инв. N дубл.	Подп. и дата

Формат	Зона	Поз.	Обозначение	Наименование	Кол. на исполн. ТС-627.00.000-										Примечание
					-	01	02	03	04	05	06	07	08	09	
А4		1	ТС-626.01.000 -18	Корпус							1				
			-19	Корпус								1			
			-20	Корпус									1		
			-21	Корпус										1	
А4		2	ТС-627.01.000	Бугель	1	1	1								
			-02	Бугель				1	1	1					
			-04	Бугель							1	1	1		
			-06	Бугель										1	
				Детали											
		3	ТС-627.00.001	Прокладка	1	1	1								
			-02	Прокладка				1	1	1					
			-04	Прокладка							1	1	1		
			-06	Прокладка										1	

Изм.	Лист	N докум.	Подп.	Дата

ТС-627.00.000

Лист 2

Коп. Иванова

Формат А4

Инв. N подл.	Подп. и дата	Взам. инв. N	Инв. N дубл.	Подп. и дата

Формат	Зона	Поз.	Обозначение	Наименование	Кол. на исполн. ТС-627.00.000-										Примечание
					-	01	02	03	04	05	06	07	08	09	
А4		4	ТС-627.00.001 -01	Прокладка	1	1	1								
			-03	Прокладка				1	1	1					
			-05	Прокладка							1	1	1		
			-07	Прокладка										1	
				Стандартные изделия											
		5		Шпильки ГОСТ 22042-76											
				М20-6g×300.58	2	2	2								
				М20-6g×380.58				2	2	2					
				М20-6g×400.58							2	2	2		
				М20-6g×450.58										2	
		6		Гайка ГОСТ 5915-70											
				М20-7Н.5	8	8	8	8	8	8	8	8	8	8	

Изм.	Лист	N докум.	Подп.	Дата	ТС-627.00.000	Лист 3
			Коп. Иванова			Формат А4

Инв. N подл.	Подп. и дата	Взам. инв. N	Инв. N дубл.	Подп. и дата

Формат	Зона	Поз.	Обозначение	Наименование	Кол. на исполн. ТС-627.00.000-										Примечание
					10	11	12	13	14	15	16	17	18	19	
				Документация											
А3			ТС-627.00.000 СБ	Сборочный чертеж											
А4			ТС-623 Д	Технические требования											
				Сборочные единицы											
А4		1	ТС-626.01.000 -22	Корпус	1										
			-23	Корпус		1									
			-24	Корпус			1								
			-25	Корпус				1							
			-26	Корпус					1						
			-39	Корпус						1					
			-40	Корпус							1				
			-41	Корпус								1			
			-42	Корпус									1		

Изм.	Лист	N докум.	Подп.	Дата	ТС-627.00.000	Лист 4
			Коп. Иванова			Формат А4

Инв. N подл.	Подп. и дата	Взам. инв. N	Инв. N дубл.	Подп. и дата

Формат	Зона	Поз.	Обозначение	Наименование	Кол. на исполн. ТС-627.00.000- 10	11	12	13	14	15	16	17	18	19	Примечание
А4		1	ТС-626.01.000 -43	Корпус										1	
А4		2	ТС-627.01.000 -08	Бугель	1	1									
			-10	Бугель			1	1	1						
			ТС-627.01.000	Бугель						2	2	2			
			-02	Бугель									2	2	
				Детали											
А4		3	ТС-627.00.001 -07	Прокладка	1	1									
			-09	Прокладка			1	1	1						
			ТС-627.00.001	Прокладка						4	4	4			
			-02	Прокладка									4	4	
А4		4	ТС-627.00.001 -06	Прокладка	1	1									
			-08	Прокладка			1	1	1						

Изм.	Лист	N докум.	Подп.	Дата	ТС-627.00.000	Лист 5

Коп. Иванова

Формат А4

Инв. N подл.	Подп. и дата	Взам. инв. N	Инв. N дубл.	Подп. и дата

Формат	Зона	Поз.	Обозначение	Наименование	Кол. на исполн. ТС-627.00.000- 10	11	12	13	14	15	16	17	18	19	Примечание
				Стандартные изделия											
		5		Шпильки ГОСТ 22042-76											
				М20-6g×450.58	2	2									
				М24-6g×480.58			2	2	2						
				М20-6g×300.58						4	4	4			
				М20-6g×380.58									4	4	
		6		Гайки ГОСТ 5915-70											
				М20-7Н.5	8	8				16	16	16	16	16	
				М24-7Н.5			8	8	8						

Изм.	Лист	N докум.	Подп.	Дата	ТС-627.00.000	Лист 6

Коп. Иванова

Формат А4

Инв. N подл.	Подп. и дата	Взам. инв. N	Инв. N дубл.	Подп. и дата

Формат	Зона	Поз.	Обозначение	Наименование	Кол. на исполн. ТС-627.00.000- 20	21	22	23	24	25	26	27	28	29	Примечание
				Документация											
А3			ТС-627.00.000 СБ	Сборочный чертеж	X	X	X	X	X	X	X	X	X	X	
А4			ТС-623.Д	Технические требования	X	X	X	X	X	X	X	X	X	X	
				Сборочные единицы											
А4		1	ТС-626.01.000 -44	Корпус	1										
			-45	Корпус		1									
			-46	Корпус			1								
			-47	Корпус				1							
			-48	Корпус					1						
			-49	Корпус						1					
			-50	Корпус							1				
			-51	Корпус								1			
			-52	Корпус									1		

Изм.	Лист	N докум.	Подп.	Дата	ТС-627.00.000	Лист 7
	Коп. Иванова					Формат А4

Инв. N подл.	Подп. и дата	Взам. инв. N	Инв. N дубл.	Подп. и дата

Формат	Зона	Поз.	Обозначение	Наименование	Кол. на исполн. ТС-627.00.000- 20	21	22	23	24	25	26	27	28	29	Примечание
А4		1	ТС-626.01.000 - 53	Корпус										1	
А4		2	ТС-627.01.000 - 02	Бугель	2										
			- 04	Бугель		2	2	2							
			- 06	Бугель					2	2	2				
			- 08	Бугель								2	2	2	
				Детали											
А4		3	ТС-627.00.001-02	Прокладка	4										
			- 04	Прокладка		4	4	4							
			- 06	Прокладка					4	4	4				
			- 08	Прокладка								4	4	4	

Изм.	Лист	N докум.	Подп.	Дата	ТС-627.00.000	Лист 8
	Коп. Иванова					Формат А4

Инв. N подл.	Подп. и дата	Взам. инв. N	Инв. N дубл.	Подп. и дата

Формат	Зона	Поз.	Обозначение	Наименование	Кол. на исполн. ТС-627.00.000- 20	21	22	23	24	25	26	27	28	29	Примечание
				Стандартные изделия											
		5		Шпильки ГОСТ 22042-76											
				М20-6g×380.58	4										
				М20-6g×400.58		4	4	4							
				М20-6g×450.58					4	4	4				
				М24-6g×480.58								4	4	4	
		6		Гайки ГОСТ 5915-70											
				М20-7Н.5	16	16	16	16	16	16	16				
				М24-7Н.5								16	16	16	

Изм.	Лист	N докум.	Подп.	Дата	ТС-627.00.000	Лист 9

Коп. Иванова

Формат А4

Инв. N подл.	Подп. и дата	Взам. инв. N	Инв. N дубл.	Подп. и дата

Формат	Зона	Поз.	Обозначение	Наименование	Кол. на исполн. ТС-627.00.000- 30	31	32	33	34	35	36	37	38	39	Примечание
				Документация											
А3			ТС-627.00.000 СБ	Сборочный чертеж											
А4			ТС-623 Д	Технические требования											
				Сборочные единицы											
А4		1	ТС-626.01.000 -54	Корпус	1										
			-55	Корпус		1									
			-56	Корпус			1								
			-57	Корпус				1							
			-58	Корпус					1						
			-59	Корпус						1					
			-60	Корпус							1				
			-61	Корпус								1			
			-62	Корпус									1		

Изм.	Лист	N докум.	Подп.	Дата	ТС-627.00.000	Лист 10

Коп. Иванова

Формат А4

Инв. N подл.	Подп. и дата	Взам. инв. N	Инв. N дубл.	Подп. и дата

Формат	Зона	Поз.	Обозначение	Наименование	Кол. на исполн. ТС-627.00.000- 30	31	32	33	34	35	36	37	38	39	Примечание
А4		1	ТС-626.01.000 -63	Корпус										1	
А4		2	ТС-627.01.000 -10	Бугель	2	2	2								
			-11	Бугель				2	2	2					
			-12	Бугель							2	2	2		
			-13	Бугель										2	
				Детали											
А4		3	ТС-627.00.001 -10	Прокладка	4	4	4								
			-11	Прокладка				4	4	4					
			-12	Прокладка							4	4	4		
			-13	Прокладка										4	
				Стандартные изделия											
		5		Шпильки ГОСТ 22042-76											
				М24-6g×480.58	4	4	4	4	4	4					
				М30-6g×480.58							4	4	4	4	

Изм.	Лист	N докум.	Подп.	Дата	ТС-627.00.000	Лист 11

Кол. Иванова

Формат А4

Инв. N подл.	Подп. и дата	Взам. инв. N	Инв. N дубл.	Подп. и дата

Формат	Зона	Поз.	Обозначение	Наименование	Кол. на исполн. ТС-627.00.000- 30	31	32	33	34	35	36	37	38	39	Примечание
		6		Гайки ГОСТ 5915-70											
				М24-7Н.5	16	16	16	16	16	16					
				М30-7Н.5							16	16	16	16	

Изм.	Лист	N докум.	Подп.	Дата	ТС-627.00.000	Лист 12

Инв. N подл.	Подп. и дата	Взам. инв. N	Инв. N дубл.	Подп. и дата

Формат	Зона	Поз.	Обозначение	Наименование	Кол. на исполн. ТС-627.00.000- 40	41	42	43	44	45	46	47	48	49	Примечание
				Документация											
А3			ТС-627.00.000 СБ	Сборочный чертеж	X	X	X	X	X	X	X	X	X	X	
А4			ТС-623.Д	Технические требования	X	X	X	X	X	X	X	X	X	X	
				Сборочные единицы											
А4		1	ТС-626.01.000 – 64	Корпус	1										
			– 65	Корпус		1									
			– 66	Корпус			1								
			– 67	Корпус				1							
			– 68	Корпус					1						
			– 69	Корпус						1					
			– 70	Корпус							1				
			– 71	Корпус								1			
			– 84	Корпус									1		

Изм.	Лист	N докум.	Подп.	Дата	ТС-627.00.000	Лист 13

Кол. иванова

Формат А4

Инв. N подл.	Подп. и дата	Взам. инв. N	Инв. N дубл.	Подп. и дата

Формат	Зона	Поз.	Обозначение	Наименование	Кол. на исполн. ТС-627.00.000- 40	41	42	43	44	45	46	47	48	49	Примечание
А4		1	ТС-626.01.000-85	Корпус										1	
А4		2	ТС-627.01.000	Бугель									2	2	
			– 13	Бугель	2	2									
			– 14	Бугель			2	2	2						
			– 15	Бугель						2	2	2			
				Детали											
А4		3	ТС-627.00.001	Прокладка									4	4	
			– 13	Прокладка	4	4									
			– 14	Прокладка			4	4	4						
			– 15	Прокладка						4	4	4			

Изм.	Лист	N докум.	Подп.	Дата	ТС-627.00.000	Лист 14

Инв. N подл.	Подп. и дата	Взам. инв. N	Инв. N дубл.	Подп. и дата

Формат	Зона	Поз.	Обозначение	Наименование	Кол. на исполн. ТС-627.00.000- 40	41	42	43	44	45	46	47	48	49	Примечание
				Стандартные изделия											
		5		Шпильки ГОСТ 22042-76											
				М20-6g × 300.58									4	4	
				М30-6g × 500.58	4	4									
				М36-6g × 500.58			4	4	4	4	4	4			
		6		Гайки ГОСТ 5915-70											
				М20-7Н.5									16	16	
				М30-7Н.5	16	16									
				М36-7Н.5			16	16	16	16	16	16			

Изм.	Лист	N докум.	Подп.	Дата	ТС-627.00.000	Лист 15

Коп. Иванова

Формат А4

Инв. N подл.	Подп. и дата	Взам. инв. N	Инв. N дубл.	Подп. и дата

Формат	Зона	Поз.	Обозначение	Наименование	Кол. на исполн. ТС-627.00.000- 50	51	52	53	54	55	56	57	58	59	Примечание
				Документация											
А3			ТС-627.00.000 СБ	Сборочный чертеж											
А4			ТС-623 Д	Технические требования											
				Сборочные единицы											
А4		1	ТС-626.01.000 -86	Корпус	1										
			-87	Корпус		1									
			-88	Корпус			1								
			-89	Корпус				1							
			-90	Корпус					1						
			-91	Корпус						1					
			-92	Корпус							1				
			-93	Корпус								1			
			-94	Корпус									1		

Изм.	Лист	N докум.	Подп.	Дата	ТС-627.00.000	Лист 16

Инв. N подл.	Подп. и дата	Взам. инв. N	Инв. N дубл.	Подп. и дата

Формат	Зона	Поз.	Обозначение	Наименование	Кол. на исполн. ТС-627.00.000- 50	51	52	53	54	55	56	57	58	59	Примечание
А4		1	ТС-626.01.000 – 95	Корпус										1	
А4		2	ТС-627.01.000	Бугель	2										
			– 02	Бугель		2	2	2							
			– 04	Бугель					2	2	2				
			– 06	Бугель								2	2	2	
				Детали											
А4		3	ТС-627.00.001	Прокладка	4										
			– 02	Прокладка		4	4	4							
			– 04	Прокладка					4	4	4				
			– 06	Прокладка								4	4	4	

Изм.	Лист	N докум.	Подп.	Дата	ТС-627.00.000	Лист 17

Коп. Иванова

Формат А4

Инв. N подл.	Подп. и дата	Взам. инв. N	Инв. N дубл.	Подп. и дата

Формат	Зона	Поз.	Обозначение	Наименование	Кол. на исполн. ТС-627.00.000- 50	51	52	53	54	55	56	57	58	59	Примечание
				Стандартные изделия											
		5		Шпильки ГОСТ 22042-76											
				М20 - 6g × 300.58	4										
				М20 - 6g × 380.58		4	4	4							
				М20 - 6g × 400.58					4	4	4				
				М20 - 6g × 450.58								4	4	4	
		6		Гайки ГОСТ 5915-70											
				М20 - 7Н.5	16	16	16	16	16	16	16	16	16	16	

Изм.	Лист	N докум.	Подп.	Дата	ТС-627.00.000	Лист 18

Коп. Иванова

Формат А4

Инв. N подл.	Подп. и дата	Взам. инв. N	Инв. N дубл.	Подп. и дата

Формат	Зона	Поз.	Обозначение	Наименование	Кол. на исполн. ТС-627.00.000- 60	61	62	63	64	65	66	67	68	69	Примечание
				Документация											
А3			ТС-627.00.000 СБ	Сборочный чертеж	X	X	X	X	X	X	X	X	X	X	
А4			ТС-623 Д	Технические требования	X	X	X	X	X	X	X	X	X	X	
				Сборочные единицы											
А4		1	ТС-626.01.000 - 96	Корпус	1										
			- 97	Корпус		1									
			- 98	Корпус			1								
			- 99	Корпус				1							
			-100	Корпус					1						
			-101	Корпус						1					
			-102	Корпус							1				
			-103	Корпус								1			
			-104	Корпус									1		

Изм.	Лист	N докум.	Подп.	Дата	ТС-627.00.000	Лист 19

Кол. Иванова

Формат А4

Инв. N подл.	Подп. и дата	Взам. инв. N	Инв. N дубл.	Подп. и дата

Формат	Зона	Поз.	Обозначение	Наименование	Кол. на исполн. ТС-627.00.000- 60	61	62	63	64	65	66	67	68	69	Примечание
А4		1	ТС-626.01.000 - 105	Корпус										1	
А4		2	ТС-627.01.000 - 08	Бугель	2	2	2								
			- 10	Бугель				2	2	2					
			- 11	Бугель							2	2	2		
			- 12	Бугель										2	
				Детали											
А3		3	ТС-627.00.001 - 08	Прокладка	4	4	4								
			- 10	Прокладка				4	4	4					
			- 11	Прокладка							4	4	4		
			- 12	Прокладка										4	

Изм.	Лист	N докум.	Подп.	Дата	ТС-627.00.000	Лист 20

Формат А4

Инв. N подл.	Подп. и дата	Взам. инв. N	Инв. N дубл.	Подп. и дата

Формат	Зона	Поз.	Обозначение	Наименование	Кол. на исполн. ТС-627.00.000- 60	61	62	63	64	65	66	67	68	69	Примечание
				Стандартные изделия											
		5		Шпильки ГОСТ 22042-76											
				М24-6g × 480.58	4	4	4	4	4	4	4	4	4		
				М30-6g × 500.58										4	
		6		Гайки ГОСТ 5915-70											
				М24-7Н.5	16	16	16	16	16	16	16	16	16		
				М30-7Н.5										16	

Изм.	Лист	N докум.	Подп.	Дата	ТС-627.00.000	Лист 21

Коп. Иванова

Формат А4

Инв. N подл.	Подп. и дата	Взам. инв. N	Инв. N дубл.	Подп. и дата

Формат	Зона	Поз.	Обозначение	Наименование	Кол. на исполн. ТС-627.00.000- 70	71	72	73	74	75	76	77	78	79	Примечание
				Документация											
А3			ТС-627.00.000 СБ	Сборочный чертеж											
				Сборочные единицы											
А4		1	ТС-626.01.000 – 106	Корпус	1										
			– 107	Корпус		1									
			– 108	Корпус			1								
			– 109	Корпус				1							
			– 110	Корпус					1						
			– 111	Корпус						1					
			– 112	Корпус							1				
			– 113	Корпус								1			
			– 114	Корпус									1		
			– 115	Корпус										1	

Изм.	Лист	N докум.	Подп.	Дата	ТС-627.00.000	Лист 22

Коп. Иванова

Формат А4

Инв. N подл.	Подп. и дата	Взам. инв. N	Инв. N дубл.	Подп. и дата

Формат	Зона	Поз.	Обозначение	Наименование	Кол. на исполн. ТС-627.00.000-										Примечание
					70	71	72	73	74	75	76	77	78	79	
А4		2	ТС-627.01.000 – 12	Бугель	2	2									
			– 13	Бугель			2	2	2						
			– 14	Бугель						2	2	2			
			– 15	Бугель									2	2	
				Детали											
А3		3	ТС-627.00.001 – 12	Прокладка	4	4									
			– 13	Прокладка			4	4	4						
			– 14	Прокладка						4	4	4			
			– 15	Прокладка									4	4	

Изм.	Лист	N докум.	Подп.	Дата	ТС-627.00.000	Лист 23

Кол. иванова

Формат А4

Инв. N подл.	Подп. и дата	Взам. инв. N	Инв. N дубл.	Подп. и дата

Формат	Зона	Поз.	Обозначение	Наименование	Кол. на исполн. ТС-627.00.000-										Примечание
					70	71	72	73	74	75	76	77	78	79	
				Стандартные изделия											
		5		Шпильки ГОСТ 22042-76											
				М30-6q×500.58	4	4	4	4	4						
				М36-6q×500.58						4	4	4	4	4	
		6		Гайки ГОСТ 5915-70											
				М30-7Н.5	16	16	16	16	16						
				М36-7Н.5						16	16	16	16	16	

Изм.	Лист	N докум.	Подп.	Дата	ТС-627.00.000	Лист 24

Инв. N подл.	Подп. и дата	Взам. инв. N	Инв. N дубл.	Подп. и дата

Формат	Зона	Поз.	Обозначение	Наименование	Кол. на исполн. ТС-627.00.000- 80	Примечание
				Документация		
А3			ТС-627.00.000 СБ	Сборочный чертеж	X	
А4			ТС-623 Д	Технические требования	X	
				Сборочные единицы		
А4		1	ТС-626.01.000-116	Корпус	1	
А4		2	ТС-627.01.000-15	Бугель	2	
				Детали		
А4		3	ТС-627.00.001	Прокладка	4	

Изм.	Лист	N докум.	Подп.	Дата	ТС-627.00.000	Лист 25

Кол. Иванова

Формат А4

Инв. N подл.	Подп. и дата	Взам. инв. N	Инв. N дубл.	Подп. и дата

Формат	Зона	Поз.	Обозначение	Наименование	Кол. на исполн. ТС-627.00.000- 80	Примечание
				Стандартные изделия		
		5		Шпилька ГОСТ 22042-76		
				М36-6g×500.58	4	
		6		Гайка ГОСТ 5915-70		
				М36-7Н.5	16	

Изм.	Лист	N докум.	Подп.	Дата	ТС-627.00.000	Лист 26

ТС-627.00.000СБ

Рис. 1

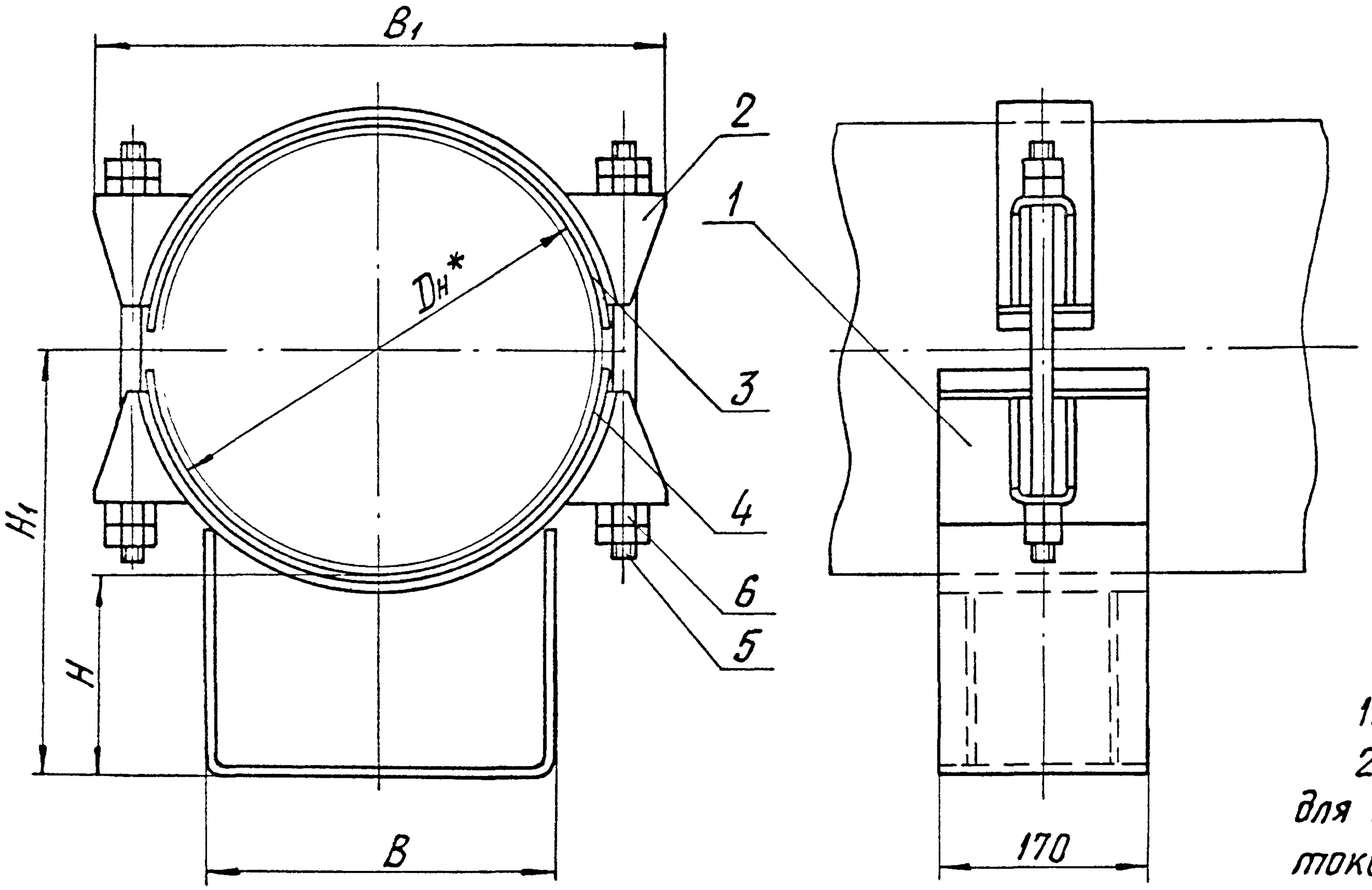

1. Размеры для справок.

2. Прокладку диэлектрическую поз. 3,4 применять для электроизоляции трубопровода от блуждающих токов.

3. Остальные требования по ТС-623Д.

Таблицу исполнений см. на листах 3 и 4

					ТС-627.00.000СБ		
Изм.	Лист	N докум.	Подп.	Дата	Опора скользящая бугельная	Лит.	Масса / Масшт.
Разраб.		Степанова		03.35			См. табл. / —
Провер.		Велитченко		03.35		Лист 1	Листов 4
Н.контр.		Паутов		25.35		АООТ „СЗЭМП"	
Утв.		Стрельников					

Инв. № подл. | Подп. и дата | Взам. инв. № | Инв. № дубл. | Подп. и дата

Рис. 2

Остальное - см. рис. 1

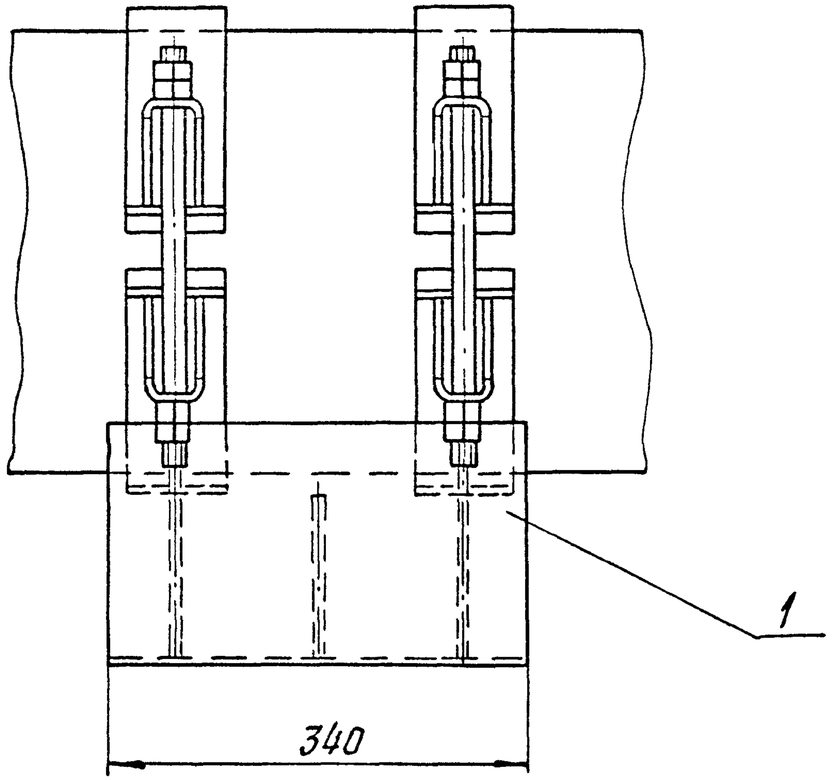

Рис. 3

Остальное - см. рис. 1

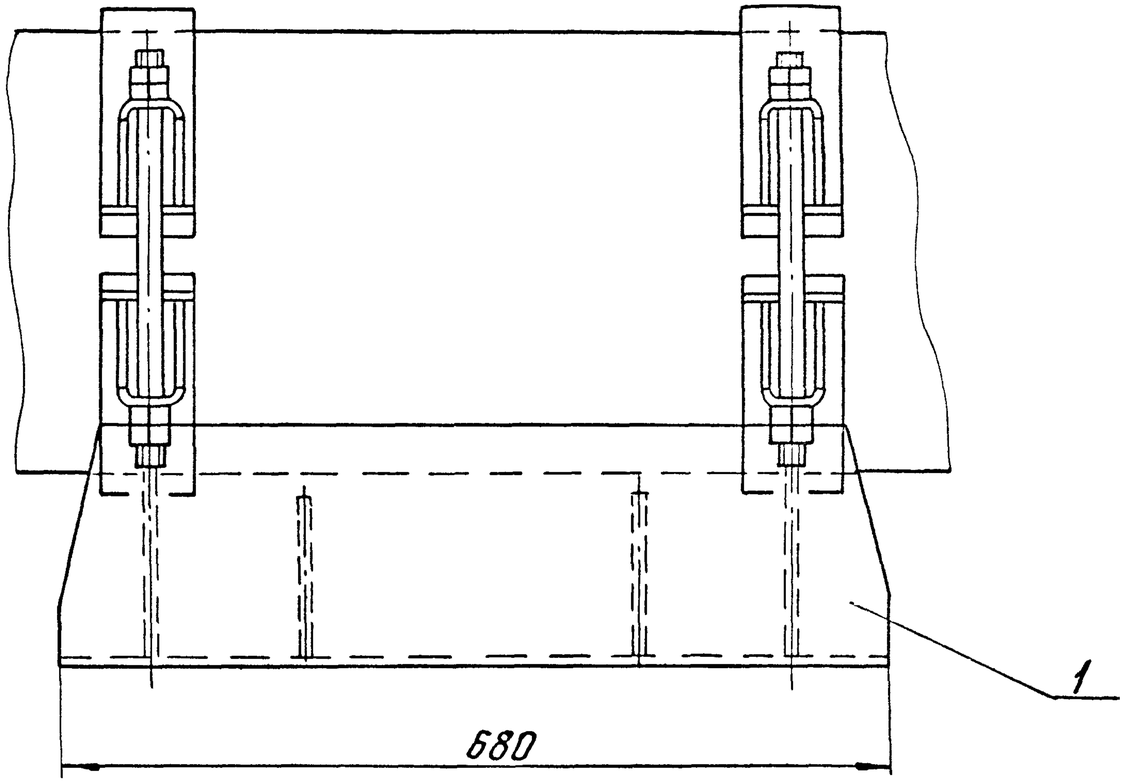

Размеры в мм

Обозначение	Рис.	Dн*	Наибольшая вертикальная нагрузка, кН (кгс)	H	H1	B	B1	Масса, кг
ТС-627.00.000	1	377	70 (7000)	100	292	280	485	15
-01				150	342			16
-02				200	392			17
-03		426		100	318		540	15
-04				150	368			18
-05				200	418			19
-06		480	125 (12500)	100	345	380	600	26
-07				150	395			29
-08				200	445			32
-09		530		100	370		650	27
-10				150	420			30
-11				200	470			32
-12		630		100	420		745	34
-13				150	470			36
-14				200	520			39
-15	2	377	70 (7000)	100	292	280	485	22
-16				150	342			25
-17				200	392			27
-18		426		100	318		540	26
-19				150	368			29

Продолжение

Обозначение	Рис.	Dн*	Наибольшая вертикальная нагрузка кН (кгс)	H	H1	B	B1	Масса, кг
ТС-627.00.000-20	2	426	70 (7000)	200	418	280	540	31
-21		480	125 (12500)	100	345	380	600	42
-22				150	395			46
-23				200	445			51
-24		530		100	370		650	48
-25				150	420			52
-26				200	470			56
-27		630		100	420		745	59
-28				150	470			63
-29				200	520			66
-30		720	220 (22000)	100	465	500	860	73
-31				150	515			79
-32				200	565			84
-33		820		100	515		960	80
-34				150	565			86
-35				200	615			91
-36		920	360 (36000)	100	565		1010	113
-37				150	615			119
-38				200	665			126

Инв. N подл. | Подп. и дата | Взам. инв. N | Инв. N дубл. | Подп. и дата

Продолжение

Обозначение	Рис.	Dн*	Наибольшая вертикальная нагрузка, кН (кгс)	H	H_1	B	B_1	Масса, кг
ТС-627.00.000-39	2	1020	360 (36000)	100	615	700	1185	142
-40				150	665			151
-41				200	715			160
-42		1220	480 (48000)	100			1380	161
-43				150	765			163
-44				200	815			178
-45		1420	600 (60000)	100			1590	180
-46				150	865			190
-47				200	915			201
-48	3	377	70 (7000)	100	292	280	485	29
-49				150	342			33
-50				200	392			36
-51		426		100	318		540	34
-52				150	368			37
-53				200	418			41
-54		480	125 (12500)	100	345	380	600	55
-55				150	395			62
-56				200	445			68
-57		530		100	370		650	60
-58				150	420			67
-59				200	470			73

Продолжение

Обозначение	Рис.	Dн*	Наибольшая вертикальная нагрузка, кН (кгс)	H	H_1	B	B_1	Масса, кг
ТС-627.00.000-60	3	630	125 (12500)	100	420	380	745	71
-61				150	470			77
-62				200	520			84
-63		720	220 (22000)	100	465	500	860	93
-64				150	515			102
-65				200	565			111
-66		820		100	515		960	100
-67				150	565			110
-68				200	615			117
-69		920	360 (36000)	100	565		1070	131
-70				150	615			142
-71				200	665			152
-72		1020		100	615	700	1185	175
-73				150	665			188
-74				200	715			203
-75		1220	480 (48000)	100			1380	192
-76				150	765			206
-77				200	815			220
-78		1420	600 (60000)	100			1590	211
-79				150	865			226
-80				200	915			243

Инв. N подл. | Подп. и дата | Взам. инв. N | Инв. N дубл. | Подп. и дата

Изм.	Лист	N докум.	Подп.	Дата	ТС-627.00.000 СБ	Лист 4

Инв. N подл.	Подп. и дата	Взам. инв. N	Инв. N дубл.	Подп. и дата

Формат	Зона	Поз.	Обозначение	Наименование	Кол. на исполн. ТС-627.01.000-										Примечание
					-	01	02	03	04	05	06	07	08	09	
				Документация											
А3			ТС-627.01.000 СБ	Сборочный чертеж	X	X	X	X	X	X	X	X	X	X	
				Детали											
А3		1	ТС-626.01.001 -08	Подушка	1										
			-09	Подушка		1									
			-10	Подушка			1								
			-11	Подушка				1							
			-12	Подушка					1						
			-13	Подушка						1					

Исполнения 10...15 см. листы 3,4.

Изм.	Лист	N докум.	Подп.	Дата	ТС-627.01.000		
Разраб.		Степанова		08.95	Бугель	Лит.	Лист 1 / Листов 5
Пров.		Велитченко		08.95		АООТ „СЗЭМП"	
Н. контр.		Паутов		08.95			
Утв.		Стрельников					

Коп. Иванова

Формат А4

Инв. N подл.	Подп. и дата	Взам. инв. N	Инв. N дубл.	Подп. и дата

Формат	Зона	Поз.	Обозначение	Наименование	Кол. на исполн. ТС-627.01.000-										Примечание
					-	01	02	03	04	05	06	07	08	09	
А3		1	ТС-626.01.001 -14	Подушка							1				
			-15	Подушка								1			
			-16	Подушка									1		
			-17	Подушка										1	
А4		2	ТС-626.01.002 -04	Ушко	2	2									
			-05	Ушко			2	2							
			-06	Ушко					2	2					
			-07	Ушко							2	2			
			-08	Ушко									2	2	

Изм.	Лист	N докум.	Подп.	Дата	ТС-627.01.000	Лист 2

Инв. N подл.	Подп. и дата	Взам. инв. N	Инв. N дубл.	Подп. и дата

Формат	Зона	Поз.	Обозначение	Наименование	Кол. на исполн. ТС-627.01.000- 10	11	12	13	14	15					Примечание
				Документация											
А3			ТС-627.01.000 СБ	Сборочный чертеж	X	X	X	X	X	X					
				Детали											
А3		1	ТС-626.01.001 -18	Подушка	1										
			-19	Подушка		1									
			-20	Подушка			1								
			-21	Подушка				1							
			-22	Подушка					1						
			-23	Подушка						1					
А4		2	ТС-626.01.002 -09	Ушко	2										
			-10	Ушко		2									
			-11	Ушко			2								
			-12	Ушко				2							

Изм.	Лист	N докум.	Подп.	Дата	ТС-627.01.000	Лист 3

Коп. иванова

Формат А4

Инв. N подл.	Подп. и дата	Взам. инв. N	Инв. N дубл.	Подп. и дата

Формат	Зона	Поз.	Обозначение	Наименование	Кол. на исполн. ТС-627.01.000- 10	11	12	13	14	15					Примечание
А4		2	ТС-626.01.002 - 13	Ушко					2						
			- 14	Ушко						2					

Изм.	Лист	N докум.	Подп.	Дата	ТС-627.01.000	Лист 4

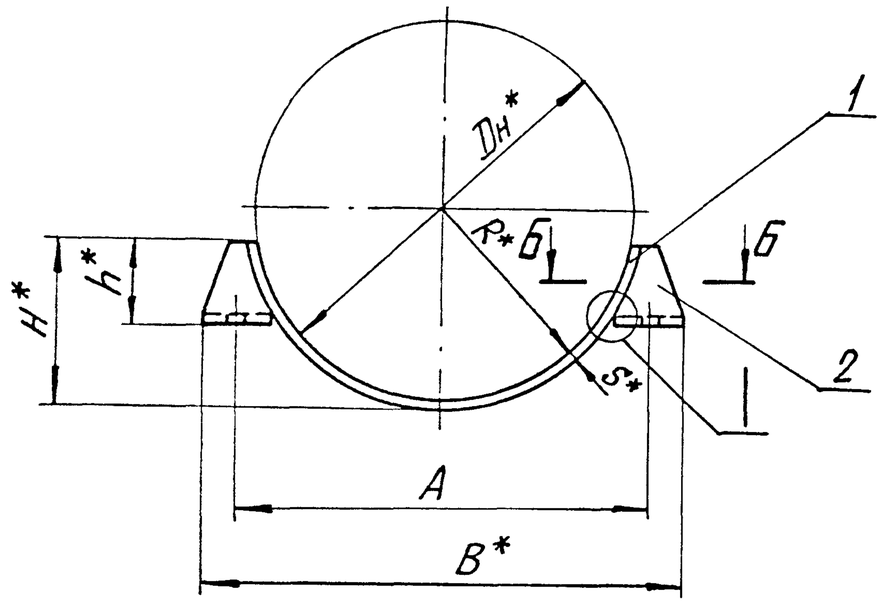

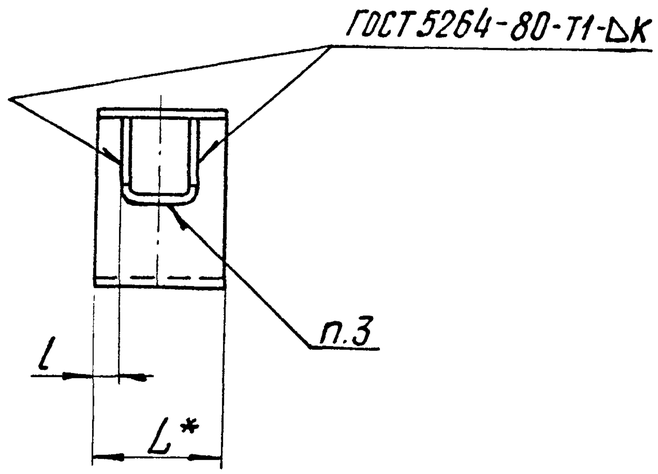

Б-Б

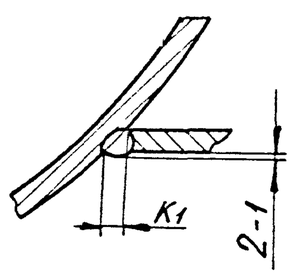

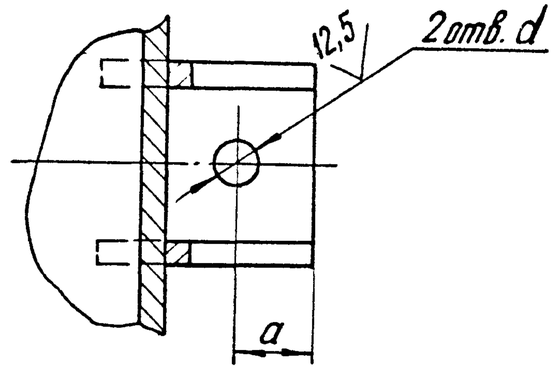

1. * Размеры для справок.
2. H14, $\pm \frac{IT14}{2}$.
3. Сварка ручная электродуговая, электрод Э42А по ГОСТ 9467-75.
4. Требования к выполнению сварного шва, контроль сварного шва в соответствии с СНиП 3.05.03-85.

Таблицу исполнений см. на листе 2

Изм.	Лист	N докум.	Подп.	Дата
Разраб.		Степанова		08.95
Пров.		Величченко		08.95
Т. контр.				
Н. контр.		Паутов		08.95
Утв.		Стрельников		

ТС-627.01.000 СБ

Бугель

Лит.	Масса	Масшт.
	См. табл.	—
Лист 1	Листов 2	

АООТ „СЭЭМП"

Подпись и дата | Инв. N дубл. | Взам. инв. N | Подп. и дата | Инв. N подл.

Размеры в мм

Обозначение	$D_н$*	A	a	R*	d	B*	H*	h*	L*	l	S*	K	K_1	Масса, кг
ТС-627.01.000	377	410	32	192	23	474	142	96	80	16,5	6	6^{+2}	8^{+2}	2,8
-01									170	61,5				4,9
-02	426	460	30	217		520	164	100	100	19,5	8	8^{+2}	10^{+2}	3,8
-03									170	54,5				5,7
-04	480	510	28	242		566	175	100	100	19,5				5,4
-05									170	54,5				7,8
-06	530	560	30	268		620	194		100	19,5				5,8
-07									170	54,5				8,9
-08	630	600	37	318		734	237	120	150	42,0				9,2
-09									170	52,0				11,8
-10	720	756	39	364	27	834	273		150	42,0				9,7
-11	820	860	32	414		924	316	150						11,7
-12	920	960	37	464	34	1035	354	150		32,5	10	10^{+2}	12^{+2}	19,2
-13	1020	1060		516		1144	398							20,8
-14	1220	1270	44	616	40	1358	486	170	200	48,0				25,1
-15	1420	1470	50	716		1572	575							28,8

Инв. N подл. | Подп. и дата | Взам. инв. N | Инв. N дубл. | Подп. и дата

Изм.	Лист	N докум.	Подп.	Дата	ТС-627.01.000СБ	Лист 2

Обозначение	Наименование	Примечание	Кол. на испол. ТС-627.01.000- 20	21	22	23
	Документация					
ТС-627.01.000 СБ	Сборочный чертеж					X
	Детали					
ТС-626.01.001 -20	Подушка		1			
-21	Подушка			1		
-22	Подушка				1	
-23	Подушка					1
ТС-626.01.002 -11	Ушко		2			
-12	Ушко			2		
-13	Ушко				2	
-14	Ушко					2

Инв.N подл. | Подп. и дата | Взам.инв.N | Инв.N дубл. | Подп. и дата

Изм. Лист N докум. Подп. Дата

Кол. Иванова

ТС-627.01.000

Лист 5

Формат А4

ТС-627.00.001

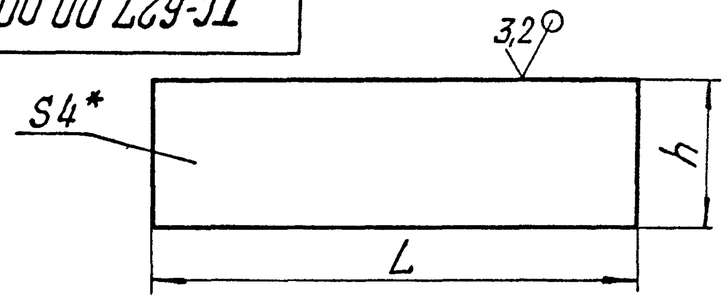

Размеры в мм

Обозначение	Для трубопровода Dн*	h	L	Масса, кг
ТС-627.00.001	377	80	610	0,39
-01		170		0,83
-02	426	100	690	0,55
-03		170		0,94
-04	480	100	780	0,62
-05		170		1,06
-06	530	100	860	0,69
-07		170		1,17
-08	630	150	1010	1,21
-09		170		1,37
-10	720	150	1160	1,39
-11	820		1300	1,56
-12	920		1470	1,76
-13	1020		1620	1,94
-14	1220	200	1940	3,10
-15	1420		2250	4,56

1.* Размер для справок.
2. h14.

Инв.N подл. | Подп. и дата | Взам.инв.N | Инв.N дубл. | Подп. и дата

Изм.	Лист	N докум.	Подп.	Дата
Разраб.		Степанова		03.95
Провер.		Величченко		
Т.контр.				
Н.контр.		Пауттов		03.95
Утв.		Стрельников		

ТС-627.00.001

Прокладка диэлектрическая

Лит.	Масса	Масшт.
	См. табл.	—
Лист	Листов 1	

Паронит ПОН 4×h×L ГОСТ 481-80

АООТ „СЗЭМП"

Инв. № подл	Подп и дата	Взам инв №	Инв. № дубл.	Подп и дата

Формат	Зона	Поз.	Обозначение	Наименование	Кол. на исполн. ТС-628.00.000-										Примечание
					–	01	02	03	04	05	06	07	08	09	
				Документация											
А3			ТС-628.00.000 СБ	Сборочный чертеж											
А4			ТС-623 Д	Технические требования											
				Сборочные единицы											
А4		1	ТС-628.01.000	Каретка катковая	1	1	1	1	1	1					
			-01	Каретка катковая							1	1	1	1	
А4		2	ТС-628.02.000 -02	Плита опорная	1		1		1						
			-05	Плита опорная		1		1		1	1		1		
			-06	Плита опорная								1		1	

Исполнения 10...19 - см. листы 3,4;
20...29 - см. листы 5,6.

Изм.	Лист	№ докум.	Подп.	Дата
Разраб.		Степанова		08.95
Пров.		Величченко		08.95
Н. контр.		Паутов		08.95
Утв.		Стрельников		

ТС-628.00.000

Опора катковая двухъярусная

Лит.	Лист	Листов
	1	6

АООТ «СЗЭМП»

Коп. Иванова

Формат А4

Инв № подл.	Подп. и дата	Взам. инв. №	Инв. № дубл.	Подп. и дата

Формат	Зона	Поз.	Обозначение	Наименование	Кол. на исполн. ТС-628.00.000-										Примечание
					–	01	02	03	04	05	06	07	08	09	
А4		3	ТС-628.02.000	Плита опорная	1		1		1						
			-01	Плита опорная		1		1		1					
			-03	Плита опорная							1		1		
			-04	Плита опорная								1		1	
А4		4	ТС-628.03.000	Корпус	1										
			-01	Корпус		1									
			-02	Корпус			1								
			-03	Корпус				1							
			-04	Корпус					1						
			-05	Корпус						1					
			-06	Корпус							1				
			-07	Корпус								1			
			-08	Корпус									1		
			-09	Корпус										1	

Изм.	Лист	№ докум.	Подп.	Дата

ТС-628.00.000

Лист 2

Коп. Иванова

Формат А4

Инв. N подл.	Подп. и дата	Взам. инв. N	Инв. N дубл.	Подп. и дата

Формат	Зона	Поз.	Обозначение	Наименование	Кол. на исполн. ТС-628.00.000-										Примечание
					10	11	12	13	14	15	16	17	18	19	
				Документация											
			ТС-628.00.000 СБ	Сборочный чертеж	X	X	X	X	X	X	X	X	X	X	
А4			ТС-623 Д	Технические требования	X	X	X	X	X	X	X	X	X	X	
				Сборочные единицы											
		1	ТС-628.01.000 -01	Каретка катковая	1	1									
			-02	Каретка катковая			1	1	1	1	1	1			
			-03	Каретка катковая									1	1	
А4		2	ТС-628.02.000 -05	Плита опорная	1										
			-06	Плита опорная		1									
			-09	Плита опорная			1		1		1				
			-10	Плита опорная				1		1		1			
			-14	Плита опорная									1		
			-15	Плита опорная										1	

Изм.	Лист	№ докум.	Подп.	Дата	ТС-628.00.000	Лист 3
		Коп. Иванова				

Формат А4

Инв. N подл.	Подп. и дата	Взам. инв. N	Инв. N дубл.	Подп. и дата

Формат	Зона	Поз.	Обозначение	Наименование	Кол. на исполн. ТС-628.00.000-										Примечание
					10	11	12	13	14	15	16	17	18	19	
А4		3	ТС-628.02.000 -03	Плита опорная	1										
			-04	Плита опорная		1									
			-07	Плита опорная			1		1		1				
			-08	Плита опорная				1		1		1			
			-11	Плита опорная									1		
			-12	Плита опорная										1	
А4		4	ТС-628.03.000 -10	Корпус	1										
			-11	Корпус		1									
			-12	Корпус			1								
			-13	Корпус				1							
			-14	Корпус					1						
			-15	Корпус						1					
			-16	Корпус							1				
			-17	Корпус								1			
			-18	Корпус									1		
			-19	Корпус										1	

Изм	Лист	№ докум.	Подп.	Дата	ТС-628.00.000	4

Инв № подл	Подп и дата	Взам. инв №	Инв № дубл	Подп и дата

Формат	Зона	Поз.	Обозначение	Наименование	Кол. на исполн. ТС-628.00 000- 20	21	22	23	24	25	26	27	28	29	Примечание
				Документация											
А3			ТС-628.00.000 СБ	Сборочный чертеж											
А4			ТС-623Д	Технические требования											
				Сборочные единицы											
А4		1	ТС-628.01.000 -03	Каретка катковая	1	1	1	1							
			-04	Каретка катковая					1	1	1	1	1	1	
А4		2	ТС-628.02.000 -14	Плита опорная	1		1								
			-15	Плита опорная		1		1	1		1		1		
			-16	Плита опорная						1		1		1	
А4		3	ТС-628.02.000 -11	Плита опорная	1		1								
			-12	Плита опорная		1		1	1		1		1		
			-13	Плита опорная						1		1		1	

Изм	Лист	N докум.	Подп	Дата	ТС-628.00.000	Лист 5

Коп. Иванова

Формат А4

Инв № подл.	Подп. и дата	Взам. инв. N	Инв. N дубл.	Подп. и дата

Формат	Зона	Поз.	Обозначение	Наименование	Кол. на исполн. ТС-628. 00.000- 20	21	22	23	24	25	26	27	28	29	Примечание
А4		4	ТС-628.03.000 -20	Корпус	1										
			-21	Корпус		1									
			-22	Корпус			1								
			-23	Корпус				1							
			-24	Корпус					1						
			-25	Корпус						1					
			-26	Корпус							1				
			-27	Корпус								1			
			-28	Корпус									1		
			-29	Корпус										1	

Изм.	Лист	№ докум.	Подп.	Дата	ТС-628.00.000	Лист 6

Коп. Иванова

Формат А4

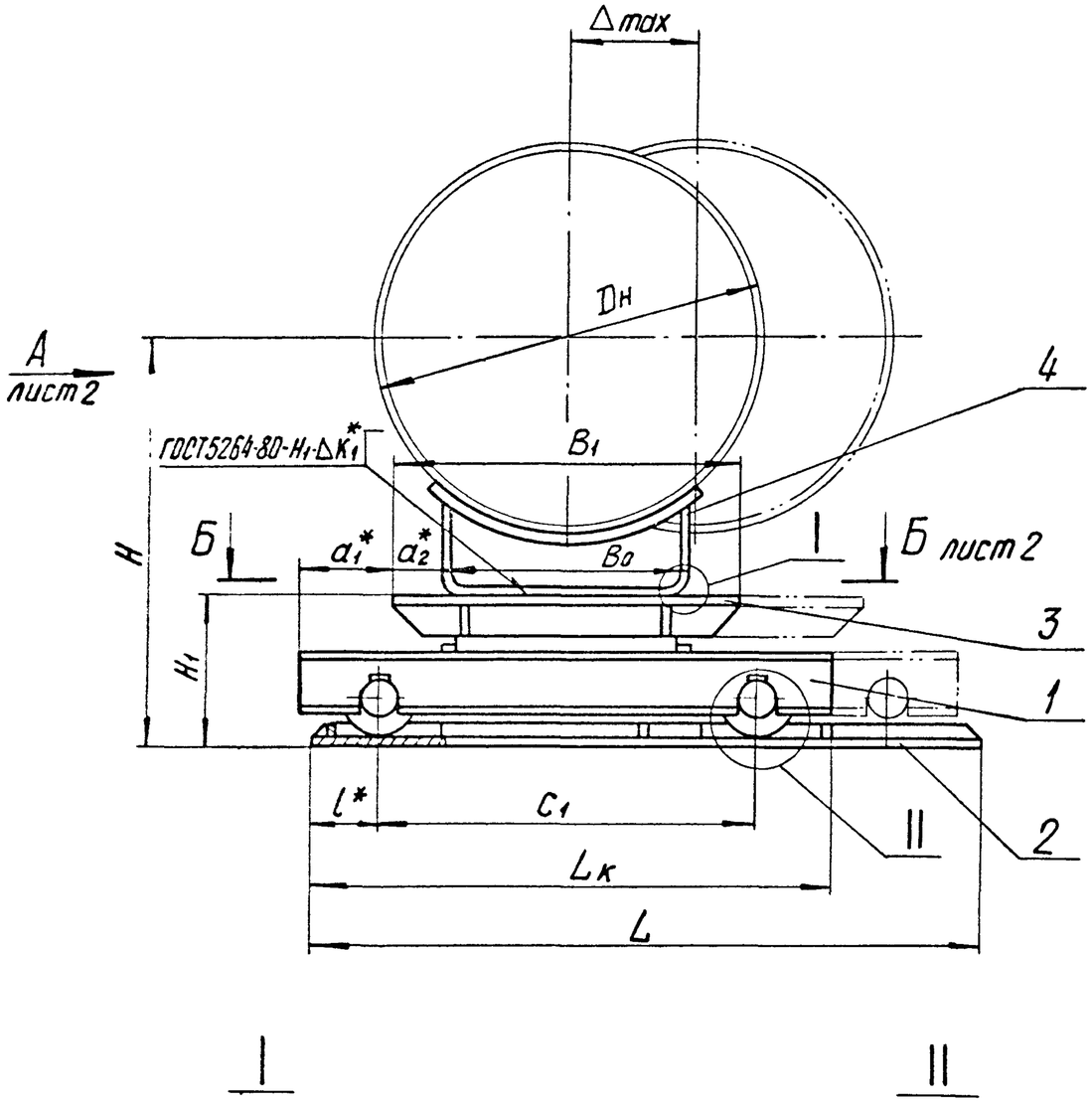

1. Размеры для справок, кроме отмеченных * .

2.** Катет сварного шва K_2 по наименьшей толщине свариваемых деталей.

3. На разрезе Б-Б приведена схема монтажной установки катковой двухъярусной опоры при наибольшем перемещении трубопровода Δmax.

4. Перед установкой катковой каретки (дет. поз.1) необходимо проверить наличие смазки в пазах между осями и роликами. Смазка ЦИАТИМ-203 ГОСТ 8773-73.

5. Требования к выполнению сварного шва, контроль сварного шва в соответствии с СНиП3.05.03-85.

6. А.с. № 1214 У73.

7. Остальные требования по ТС-623 Д.

Таблицу исполнений см. на листе 3.

Изм	Лист	№ докум.	Подп.	Дата
Разраб.		Иванова		
Провер.		Степанова		
Т. контр.				
Н. контр.		Паутов		
Утв.		Стрельников		

ТС-628.00.000 СБ

Опора катковая двухъярусная

Лит	Масса	Масштаб
	См. табл.	—

Лист 1 | Листов 3

АООТ „СЗЭМП"

Подп. и дата | Инв № дубл | Взам. инв № | Подп. и дата | Инв № подл

ТС-628.00.000СБ

Б-Б лист 1

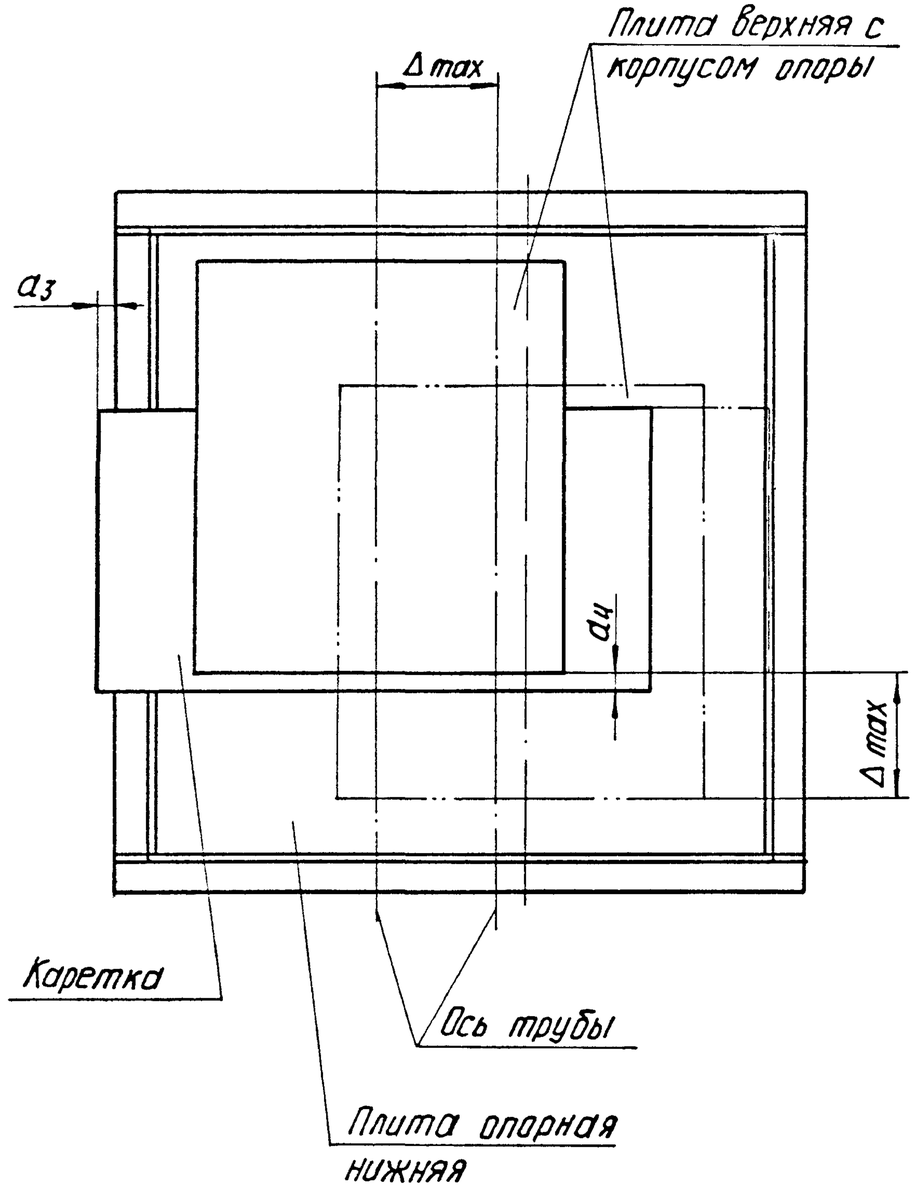

Вид А лист 1

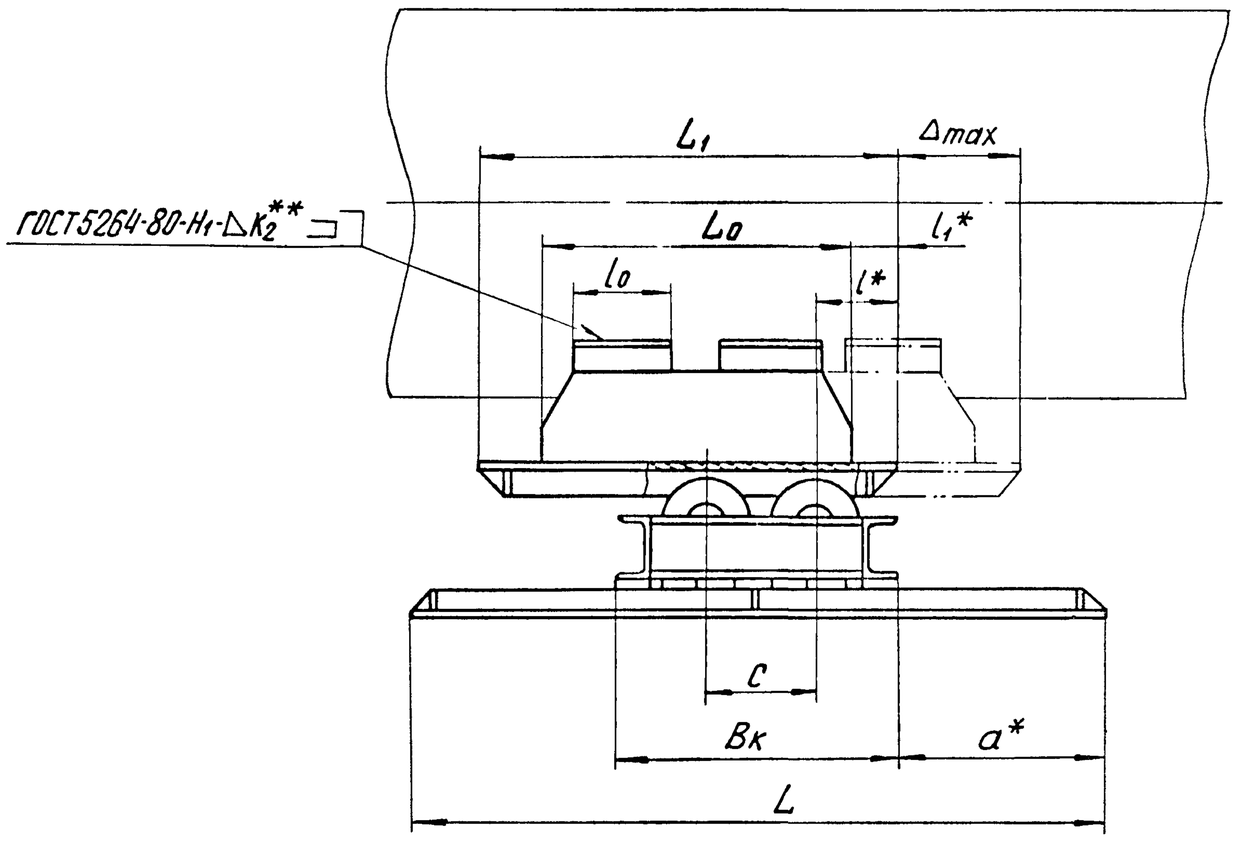

Изм	Лист	№ докум	Подп.	Дата	ТС-628.00.000СБ	Лист 2

Инв.№ подл. | Подп. и дата | Взам.инв.№ | Инв.№ дубл. | Подп. и дата

Размеры в мм

Обозначение	Доп. нагрузка кН (кгс)	Тепловое перемещение, Δmax	$D_н$*	H	H_1	L	L_1	$L_к$	$L_о$	l*	l_1*	$l_о$	c	c_1	B_1	$B_к$	$B_о$	a*	a_1*	a_2*	a_3	a_4	D	d	к*	$к_1$*	Масса, кг
ТС-628.00.000	29,4 (3000)	200	194	454	160	800	480	580	300	75	90	80	100	390	350	290	180	255	115	85	20	20	85	30	8	6	129
-01		400				1000	680		500									355									171
-02		200	219	479		800	480		300									255									129
-03		400				1000	680		500									355									171
-04		200	273	533		800	480		300									255									128
-05		400				1000	680		500									355									170
-06	68,7 (7000)	200	325	635	210		600	770	400	100	100	160	160	530	500	402	280	300	135	110			120	45			268
-07		400				1200	800		600									400									322
-08		200	377	687		1000	600		400									300									267
-09		400				1200	800		600									400									321
-10		200	426	736		1000	600		400									300									267
-11		400				1200	800		600									400									320
-12	98,1	200	480	805	255	1100	650	850	400	125	125							325	125		—		130	50			390
-13		400				1300	850		600									425									458
-14		200	530	855		1100	650		500		75							325									395
-15		400				1300	850		700									425									462
-16		200	630	955		1100	650		500									325									394
-17		400				1300	850		700									425									460
-18	196,2	200	720	1130	310	1400	800	1160	600	145	100	190	230	830	800	658	500	370	180	520	20	70	160	60	8		785
-19		400				1600	1000		800									470									888
-20		200	820	1230		1400	800		600									370									782
-21		400				1600	1000		800									470									885
-22		200	920	1330		1400	800		600									370									781
-23		400				1600	1000		800									470									883
-24		200	1020	1430		1600	800	1380	600					1050	1000		700	470	190						12	10	1005
-25		400				1800	1000		800									570									1130
-26		200	1220	1630		1600	800		600									470									996
-27		400				1800	1000		800									570									1121
-28		200	1420	1830		1600	800		600									470									995
-29		400				1800	1000		800									570									1119

Инв. № подл. | Подп. и дата | Взам. инв. № | Инв. № дубл. | Подп. и дата

Изм.	Лист	№ докум.	Подп.	Дата	ТС-628.00.000 СБ	Лист 3

Инв. № подл.	Подп. и дата	Взам. инв. №	Инв. № дубл.	Подп. и дата

Формат	Зона	Поз.	Обозначение	Наименование	Кол. на исполн. ТС-628.01.000-										Примечание
					-	01	02	03	04						
				Документация											
А3			ТС-628.01.000 СБ	Сборочный чертеж	X	X	X	X	X						
				Сборочные единицы											
А4		1	ТС-628.01.100	Корпус каретки	1										
			- 01	Корпус каретки		1									
			- 02	Корпус каретки			1								
			- 03	Корпус каретки				1							
			- 04	Корпус каретки					1						

Изм.	Лист	№ докум.	Подп.	Дата	ТС-628.01.000		
Разраб.		Степанова		08.95	Каретка катковая	Лит.	Лист 1	Листов 2
Провер.		Величенко		08.95		Институт Энергомонтажпроект Ленинградский филиал		
Н. контр.		Паутов		08.95				
Утв.		Стрельников						

Коп. Иванова

Формат А4

Инв. № подл.	Подп. и дата	Взам. инв. №	Инв. № дубл.	Подп. и дата

Формат	Зона	Поз.	Обозначение	Наименование	Кол. на исполн. ТС-628.01.000-										Примечание
					-	01	02	03	04						
				Детали											
А4		2	ТС-628.01.001	Ролик	8										
			- 01	Ролик		16									
			- 02	Ролик			20								
			- 03	Ролик				24	28						
А4		3	ТС-628.01.002	Ролик крайний	8										
			- 01	Ролик крайний		8									
			- 02	Ролик крайний			8								
			- 03	Ролик крайний				16	20						
А4		4	ТС-628.01.003	Ось	4										
			- 01	Ось		4									
			- 02	Ось			4								
			- 03	Ось				4	2						
А4		5	ТС-628.01.003 - 4	Ось					2						

Изм.	Лист	№ докум.	Подп.	Дата	ТС-628.01.000	Лист 2

ТС-628.01.000СБ

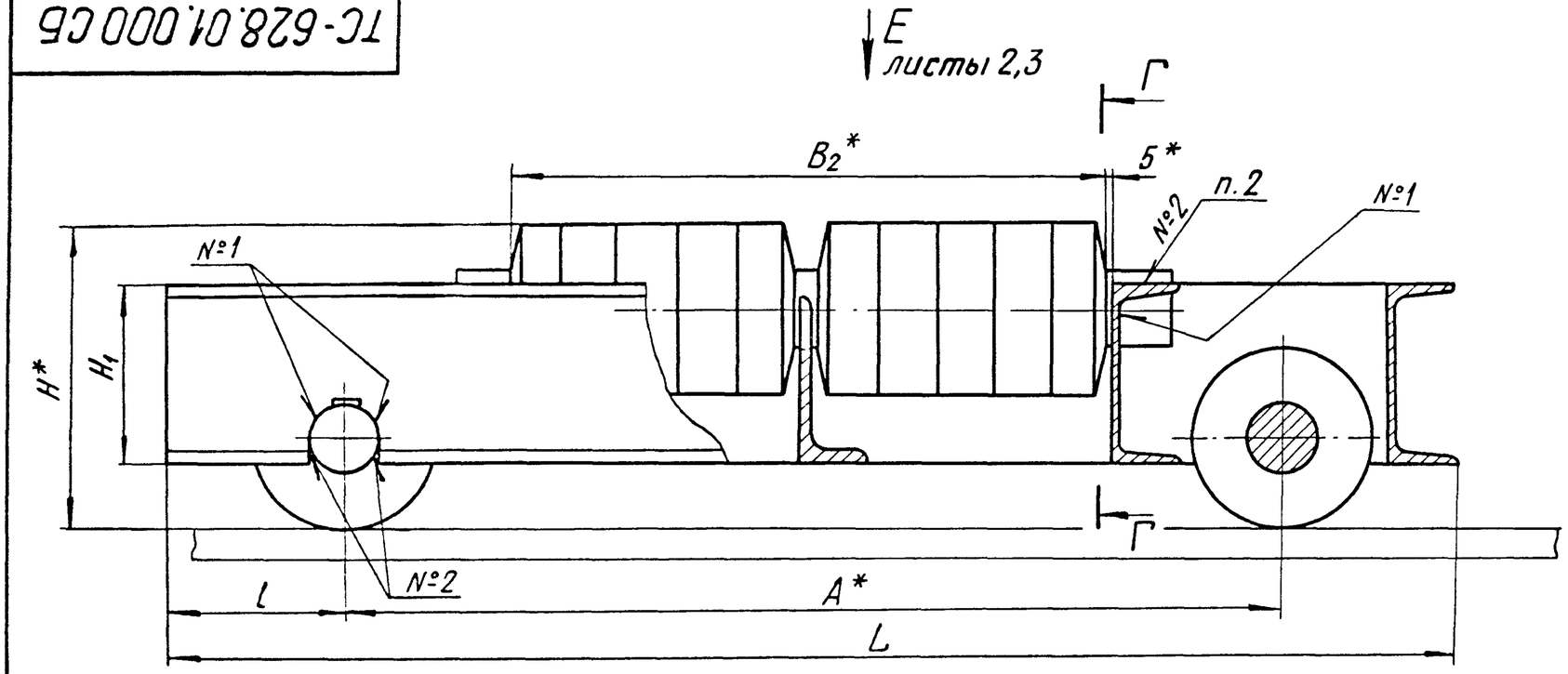

Г-Г

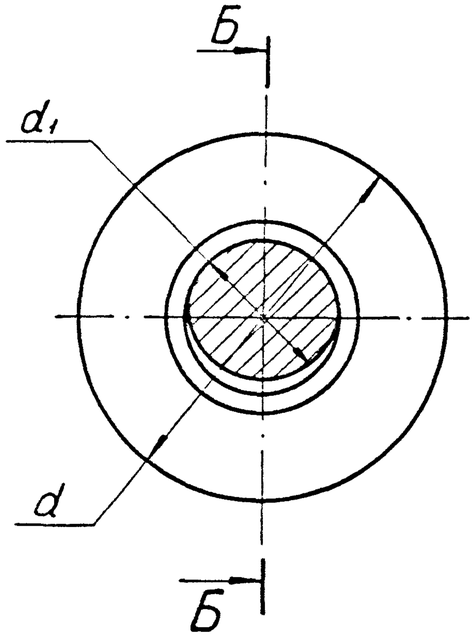

Б-Б

М 1:2,5

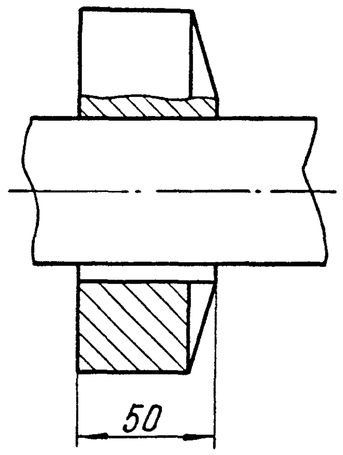

1. Размеры для справок, кроме *.
2. Сварка ручная электродуговая
Сварные швы по ГОСТ 5264-80. Электрод Э42 ГОСТ 9467-75.
3. При сборке обеспечить свободное вращение всех роликов поз. 2 и 3 в рабочем положении каретки.
4. Полости между деталями поз. 2,3 и 4 заполнить смазкой ЦИАТИМ-203 по ГОСТ 8773-73 или любой другой со свойствами, близкими указанной смазке.
5. Требования к выполнению сварного шва, контроль сварного шва в соответствии с СНиП 3.05.03-85.
6. Остальные требования по ТС-623.Д.

Таблицу исполнений см на листе 4

					ТС-628.01.000СБ	
Изм	Лист	№ докум	Подп	Дата		
Разраб.		Иванова		08.95	Каретка катковая	Лит / Масса: См. табл. / Масштаб: —
Провер.		Степанова		08.95		Лист 1 / Листов 4
Т.контр.						
Н.контр.		Паутов		08.95		АООТ „СЗЭМП"
Утв.		Стрельников		-		

Инв № подл | Подп и дата | Взам инв № | Инв № дубл | Подп и дата

Рис.1

Вид Е лист 1

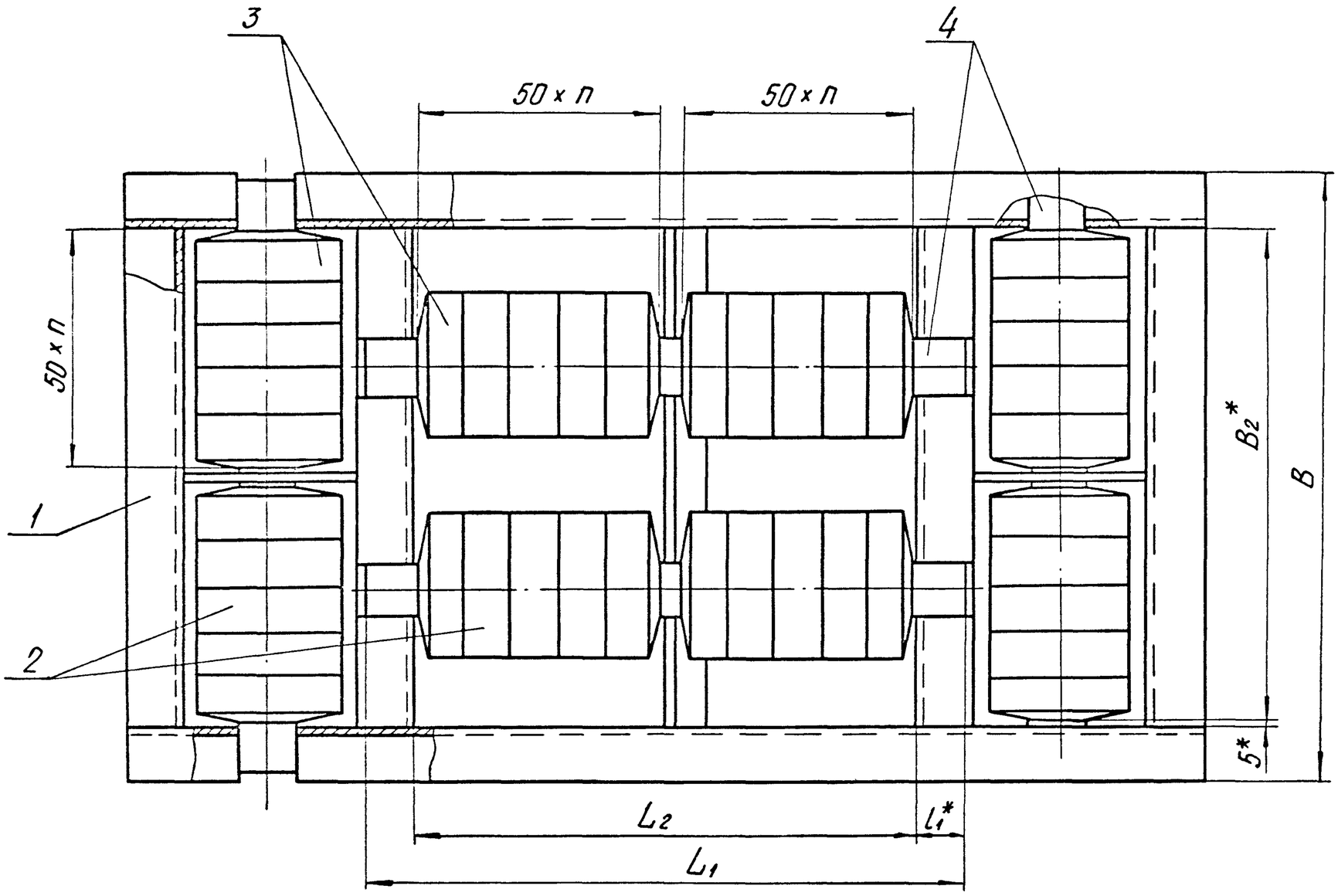

лист 3

ТС-628.01.000СБ

Рис.2
Вид Е лист 1

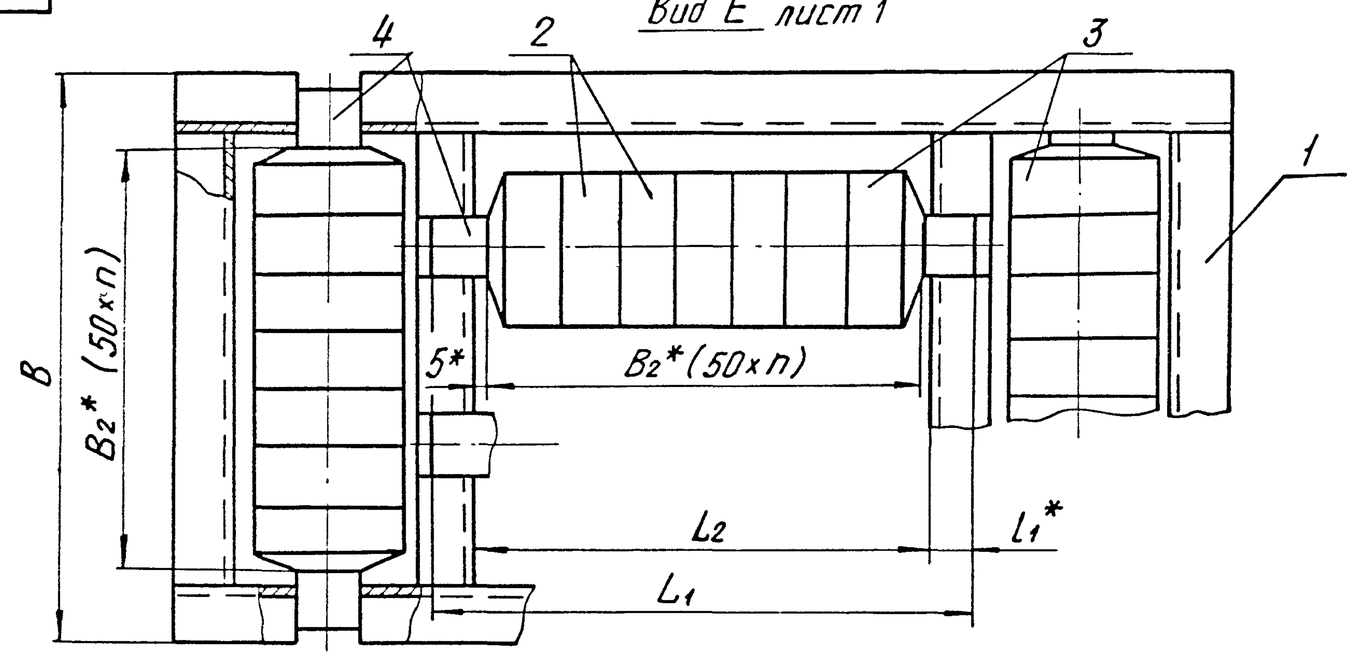

Рис.3
Вид Е лист 1

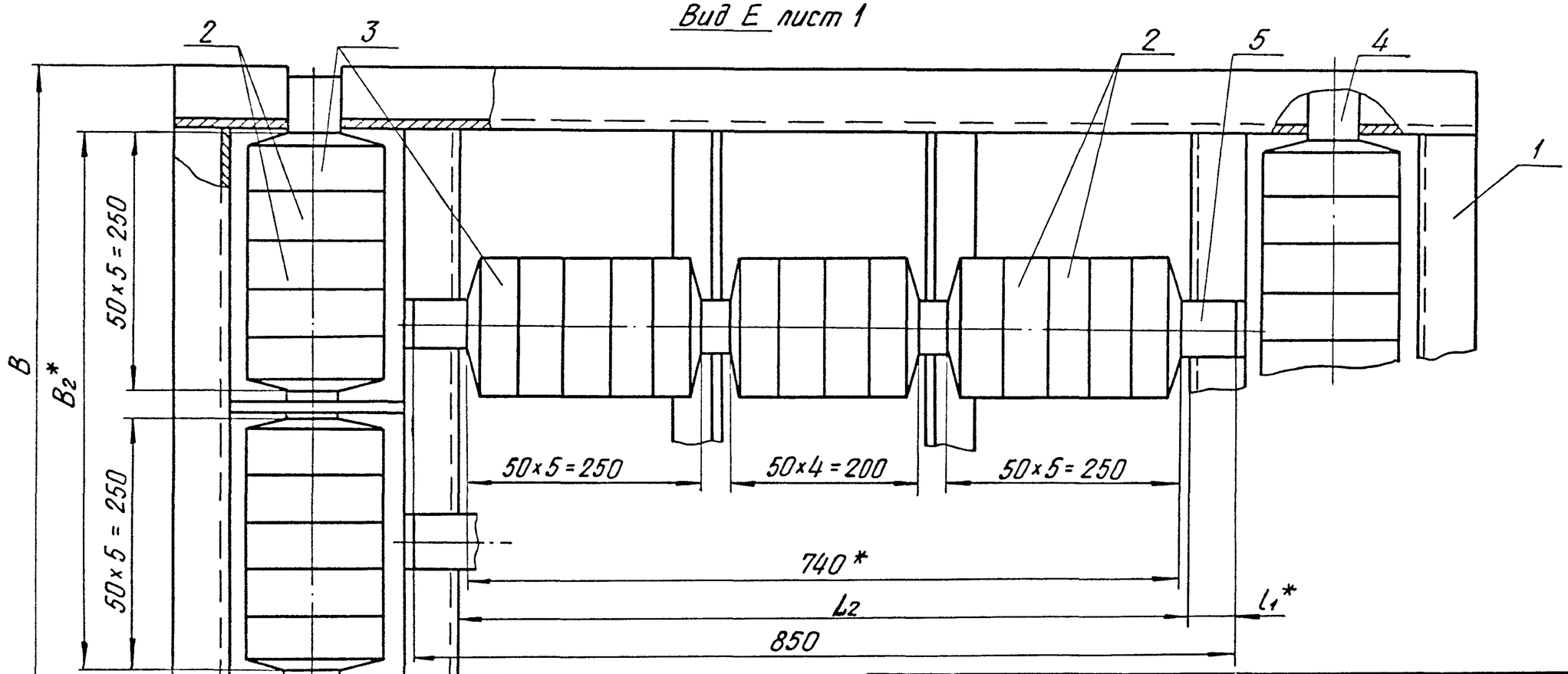

Изм.	Лист	№ докум	Подп	Дата

Коп. Иванова

ТС-628.01.000СБ

Лист 3

Формат А3

Инв. № подл. | Подп. и дата | Взам. инв. № | Инв. № дубл. | Подп. и дата

Вид Ж лист 2

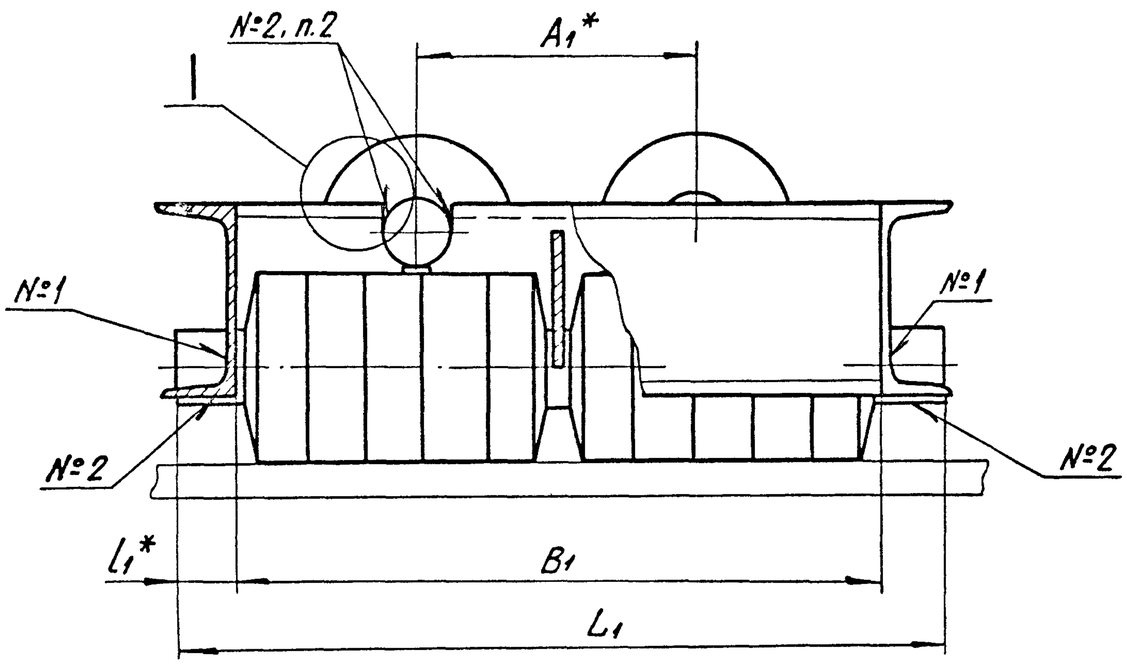

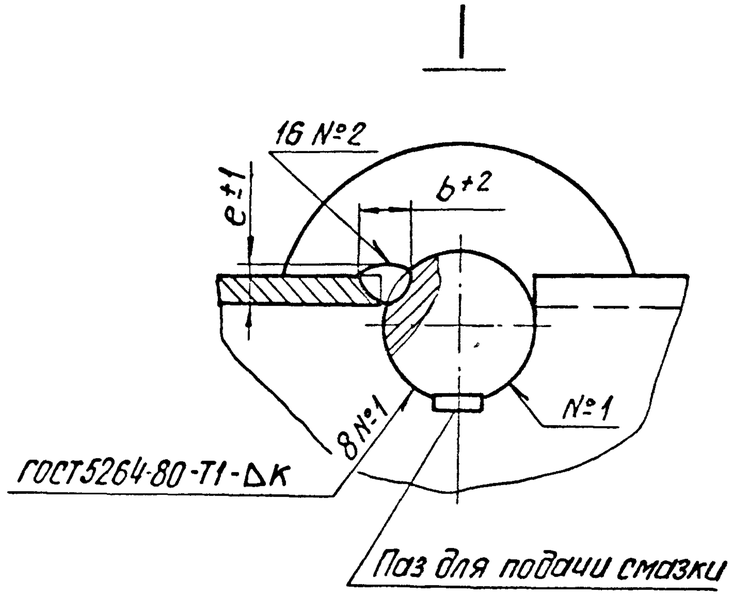

Размеры в мм

Обозначение	Рис.	Допускаемая нагрузка, кН (кгс)	Для трубопроводов, Dн	A*	A_1	L	L_1	L_2	B	B_1	B_2*	H*	H_1	d	d_1	l	l_1*	b Пред. откл. +2	e Пред откл. ±1	к Пред откл +1	Общее кол. роликов	n	Масса, кг
ТС-628.01.000	1	29,43 (3000)	194 - 273	390	100	580	270	210	290	210	200	140	80	85	30	95	30	12	4	4	16	4	47,5
-01		68,67 (7000)	325 - 426	530	160	770	380	310	402	310	300	188	100	120	45	120	35	16	5	5	24	6	128,0
-02		98,10 (10000)	480 - 630	600		850	430	360	452	360	350	199		130	50	125					28	7	170,0
-03	2	196,20 (20000)	720 - 920	830	230	1160	630	530	658	530	520	275	160	160.	60	165	50	23	8	6	40	5	382,0
-04	3		1020 - 1420	1050		1380		750													48	–	457,0

Изм	Лист	N докум.	Подп.	Дата

ТС-628.01.000 СБ

Лист 4

Кол. иванова

Формат А3

Инв. N подл. | Подп. и дата | Взам. инв. N | Инв. N дубл. | Подп. и дата

ТС-628.01.001

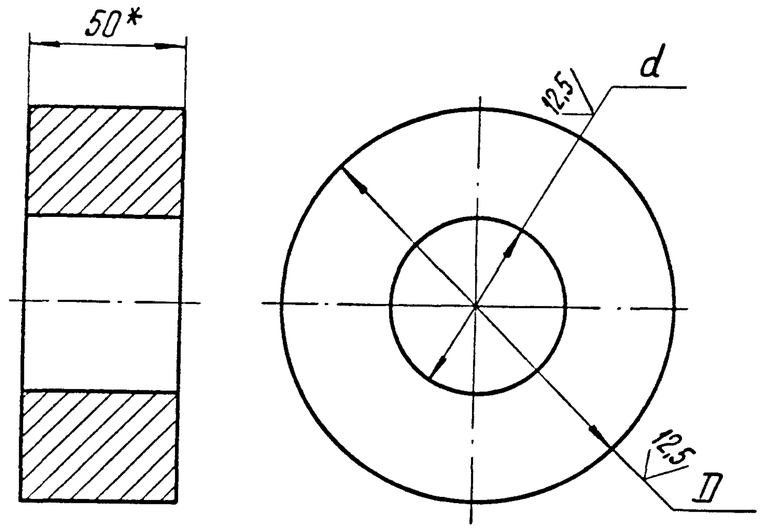

Размеры в мм

Обозначение	D		d		Масса, кг
	Номин.	Пред. откл.	Номин.	Пред. откл.	
ТС-628.01.001	85	-0,87	35	+0,62	1,8
-01	120		50		3,7
-02	130	-1,00	55	+0,74	4,3
-03	160		65		6,6

1. * Размеры для справок.
2. Допускается изготовление из круг $\frac{B50\ ГОСТ\ 2590\text{-}88}{20\ ГОСТ\ 1050\text{-}74}$

Изм.	Лист	№ докум.	Подп.	Дата
Разраб.		Степанова		08.95
Провер.		Велитченко		08.95
Н.контр.		Паутов		08.95
Утв.		Стрельников		

ТС-628.01.001

Ролик

Лит.	Масса	Масштаб
	См. табл.	1:2
Лист	Листов 1	

Лист Б-ЛН-50 ГОСТ 19903-74 / 20-3-Т ГОСТ 1577-93

АООТ „СЗЭМП"

Коп. Иванова

Формат А4

Подп. и дата | Инв. № дубл. | Взам. инв. № | Подп. и дата | Инв. № подл.

ТС-628.01.002

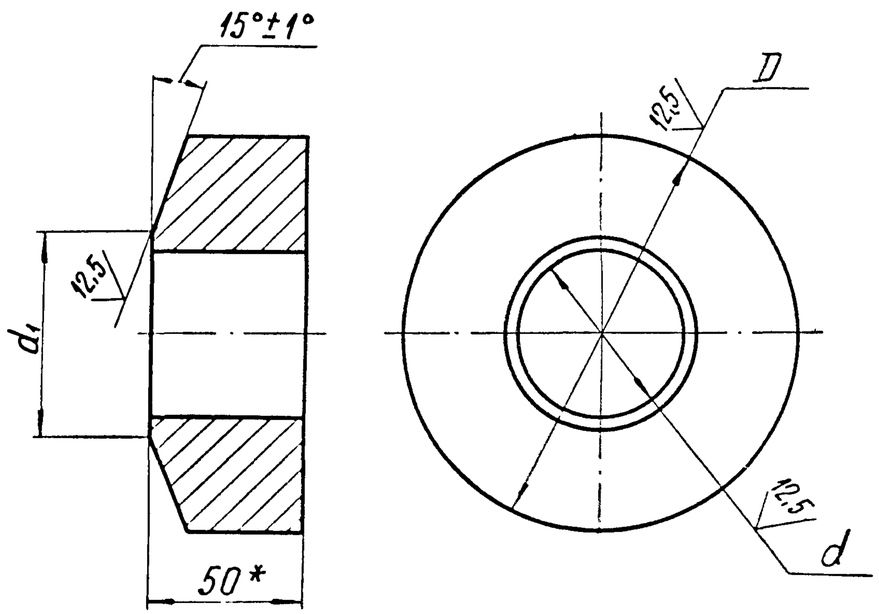

Размеры в мм

Обозначение	D		d		d1		Масса, кг
	Номин.	Пред. откл.	Номин.	Пред. откл.	Номин.	Пред. откл.	
ТС-628.01.002	85	-0,87	35	+0,62	45	±0,3	1,7
-01	120		50		60		3,4
-02	130	-1,00	55	+0,74	65		4,0
-03	160		65		75		5,9

1. * Размер для справок.
2. Допускается изготовление из Круг $\frac{B50\ ГОСТ\ 2590\text{-}98}{20\ ГОСТ\ 1050\text{-}74}$

Изм.	Лист	№ докум.	Подп.	Дата
Разраб.		Степанова		08.95
Провер.		Велитченко		08.95
Н.контр.		Паутов		08.95
Утв.		Стрельников		

ТС-628.01.002

Ролик крайний

Лит.	Масса	Масштаб
	См. табл.	1:2
Лист	Листов 1	

Лист Б-ЛН-50 ГОСТ 19903-74 / 20-3-Т ГОСТ 1577-93

АООТ „СЗЭМП"

Коп. Иванова

Формат А4

Подп. и дата | Инв. № дубл. | Взам. инв. № | Подп. и дата | Инв. № дубл.

ТС-628.03.004

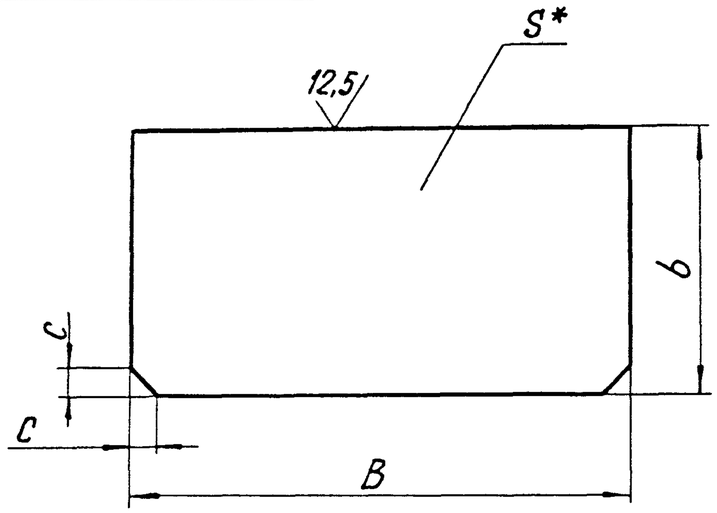

Обозначение	Dн*	B	b	S*	c	Масса, кг
ТС-628.03.004	194 – 273	166	90	6	8	0,7
-01	325 – 426	266				1,1
-02	480 – 630	362		8	10	2,0
-03	720 – 920	482				2,7
-04	1020 – 1420	678	85	10	12	4,5

1.* Размер для справок.

2. $\pm \frac{IT14}{2}$.

Подп. и дата | Инв. № дубл. | Взам. инв. № | Подп. и дата | Инв. № подл.

Изм.	Лист	№ докум.	Подп.	Дата
Разраб.		Степанова		08.95
Провер.		Величенко		08.95
Н.контр.		Паутов		08.95
Утв.		Стрельников		

ТС-628.03.004

Ребро

Лит.	Масса	Масштаб
	См. табл.	—
Лист	Листов 1	

Лист: Б-ПН-S ГОСТ 19903-74 / Ст3сп5 ГОСТ 14637-89

АООТ „СЭЭМП"

Кор. Иванова

Формат А4

ТС-628.01.003

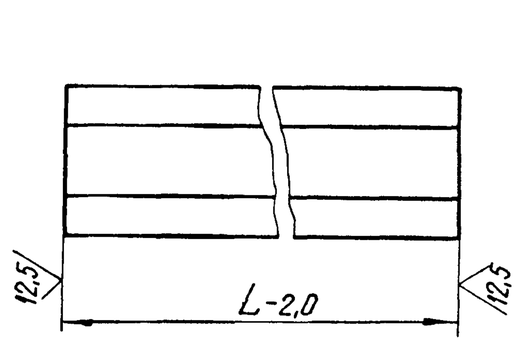

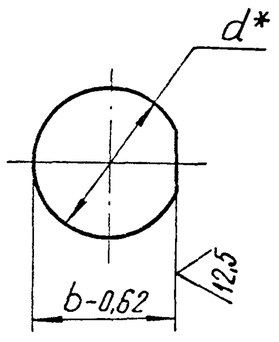

Размеры в мм

Обозначение	d*	L	b	Масса, кг
ТС-628.01.003	30	270	28	1,5
-01	45	380	43	4,7
-02	50	430	48	6,6
-03	60	630	58	13,7
-04		850		18,6

1.* Размер для справок

Подп. и дата | Инв. № дубл. | Взам. инв. № | Подп. и дата | Инв. № подл.

Изм.	Лист	№ докум	Подп.	Дата
Разраб.		Иванова		08.95
Провер.		Степанова		08.95
Н.контр.		Паутов		08.95
Утв.		Стрельников		

ТС-628.01.003

Ось

Лит.	Масса	Масштаб
	См. табл.	—
Лист	Листов 1	

Круг: d-4 ГОСТ 7417-75 / 45-8 ГОСТ 1051-73

АООТ „СЭЭМП"

Инв. № подл.	Подп. и дата	Взам. инв. №	Инв. № дубл.	Подп. и дата

Формат	Зона	Поз.	Обозначение	Наименование	Кол. на исполн. ТС-628.01.100-										Примечание
					–	01	02	03	04						
				Документация											
А3			ТС-628.01.100 СБ	Сборочный чертеж	X	X	X	X	X						
				Детали											
А4		1	ТС-628.01.101	Швеллер поперечный	2										
			-01	Швеллер поперечный		2									
			-02	Швеллер поперечный			2								
			-03	Швеллер поперечный				2	2						
А4		2	ТС-628.01.102	Швеллер продольный	2										

Изм.	Лист	N докум.	Подп.	Дата	ТС-628.01.100		
Разраб.		Степанова		08.95	Корпус каретки	Лит.	Лист 1 / Листов 2
Провер.		Величченко		08.95			
Н. контр.		Паутов		08.95		АООТ „СЗЭМП"	
Утв.		Стрельников					

Коп. Иванова

Формат А4

Инв. № подл.	Подп. и дата	Взам. инв. №	Инв. № дубл.	Подп. и дата

Формат	Зона	Поз.	Обозначение	Наименование	Кол. на исполн. ТС-628.01.100-										Примечание
					–	01	02	03	04						
А4		2	ТС-628.01.102 -01	Швеллер продольный		2									
			-02	Швеллер продольный			2								
			-03	Швеллер продольный				2							
			-04	Швеллер продольный					2						
А4		3	ТС-628.01.103	Ребро	2										
			-01	Ребро		2									
			-02	Ребро			2								
			-03	Ребро				2	2						
А4		4	ТС-628.01.104	Угольник				1	2						
А4		5	ТС-628.01.105	Ребро				2	2						

Изм.	Лист	N докум.	Подп.	Дата	ТС-628.01.100	Лист 2

ТС-628.01.100 СБ

Рис. 1

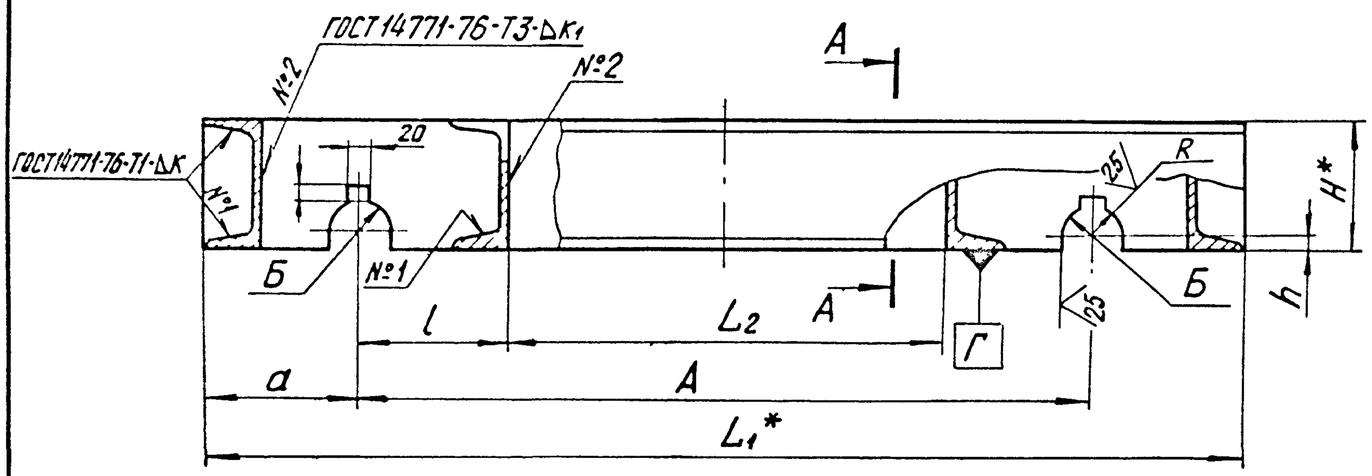

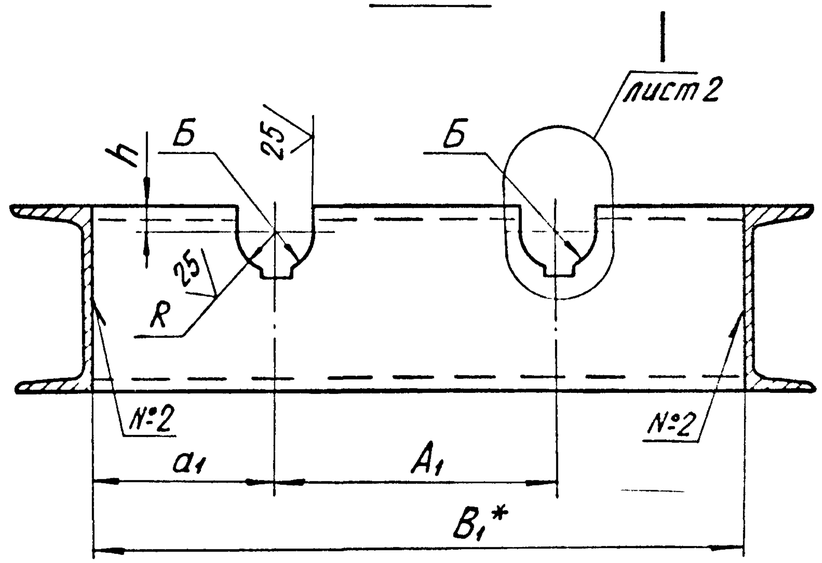

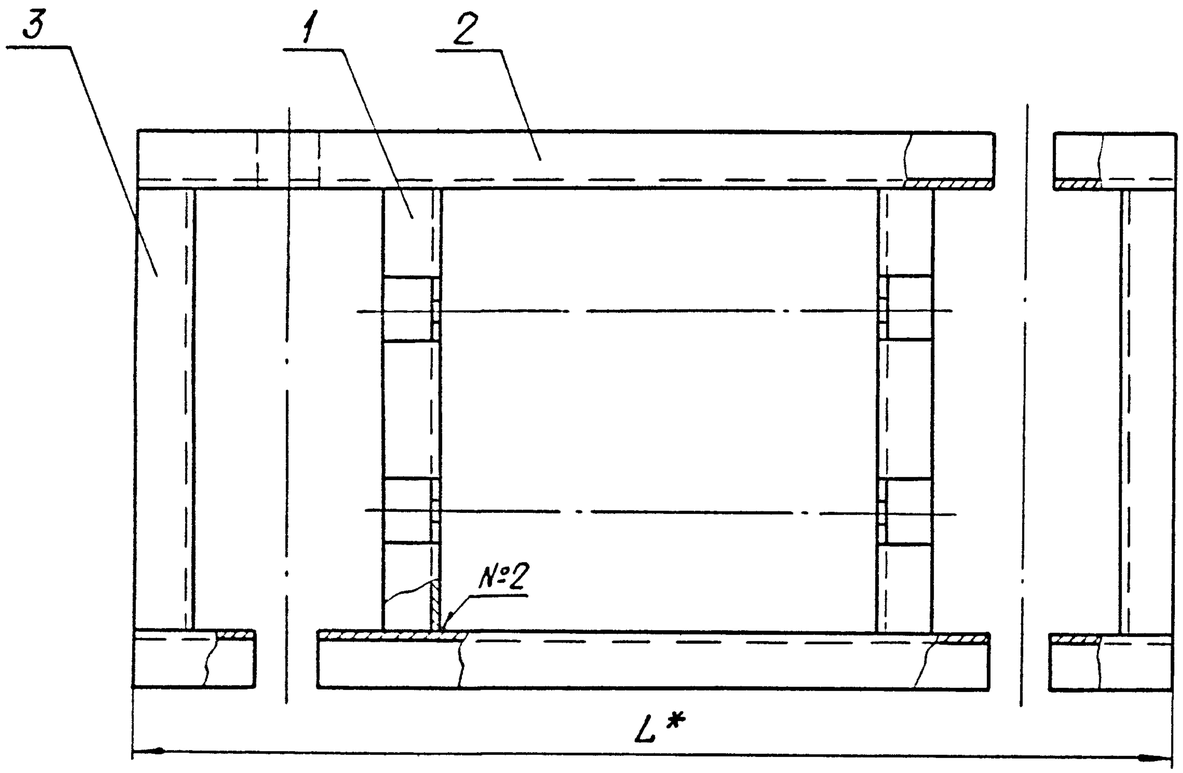

1. * Размеры для справок.
2. $h14$; $\pm \frac{IT14}{2}$.
3. Допуск параллельности осей поверхностей Б к плоскости Г 0,5 мм.
4. Требования к выполнению сварного шва, контроль сварного шва в соответствии с СНиП3.05.03-85.

Таблицу исполнений см. на листе 4

					ТС-628.01.100 СБ		
Изм.	Лист	№ докум.	Подп.	Дата	Корпус каретки	Лит.	Масса / Масштаб
Разраб.		Иванова		08.95			См. табл. / —
Провер.		Степанова		08.95		Лист 1	Листов 4
Т.контр.						АООТ „СЗЭМП"	
Н.контр.		Паутов		08.95			
Утв.		Стрельников					

Кал Иванова

Формат А3

Инв.№подл. | Подп. и дата | Взам.инв.№ | Инв.№дубл. | Подп. и дата

Рис. 2

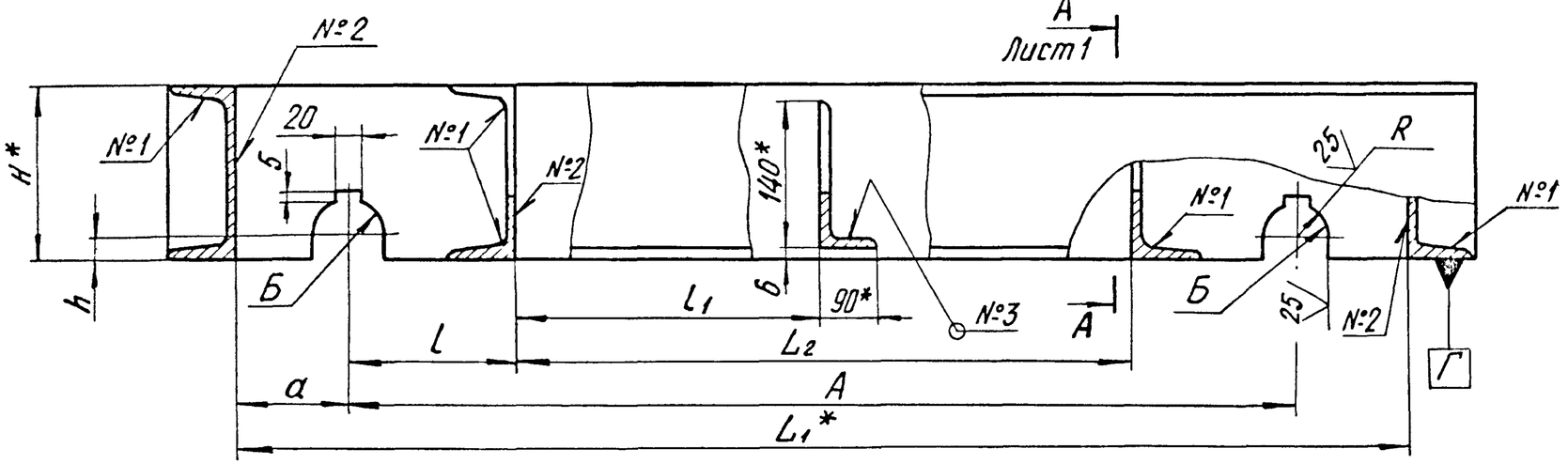

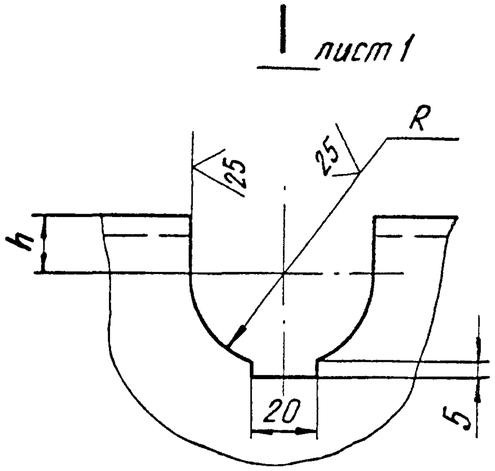

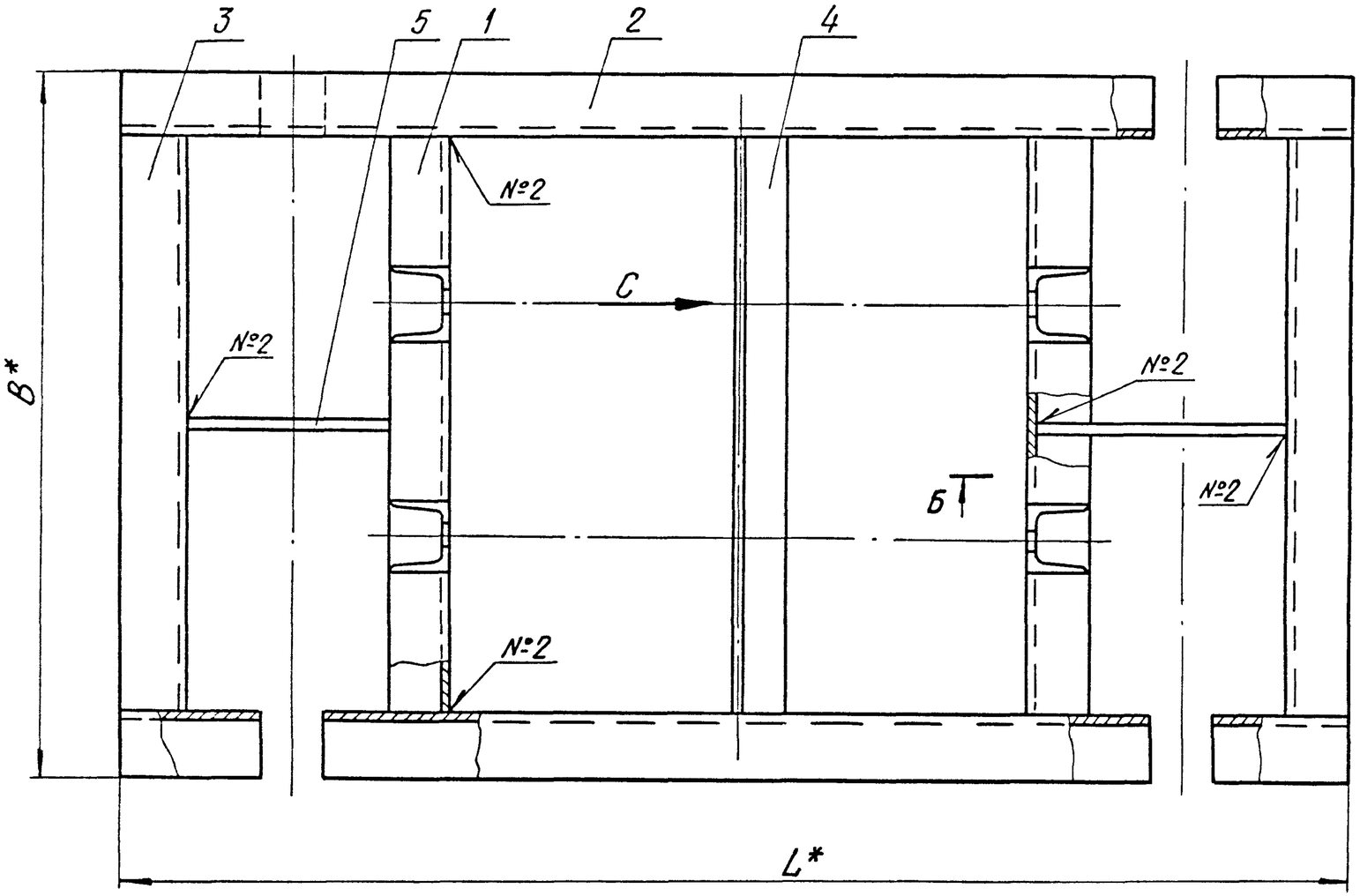

Вид С

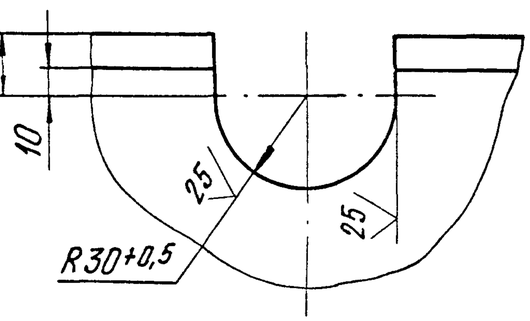

Б - Б

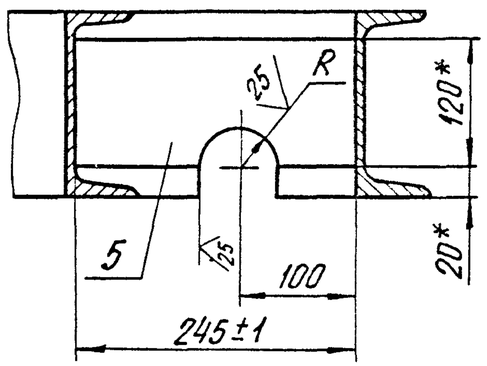

Изм.	Лист	№ докум.	Подп.	Дата

Кол. Иванова

ТС-628.01.100 СБ

Лист 2

Формат А3

Инв. № подл. | Подп. и дата | Взам. инв. № | Инв. № дубл. | Подп. и дата

Рис. 3

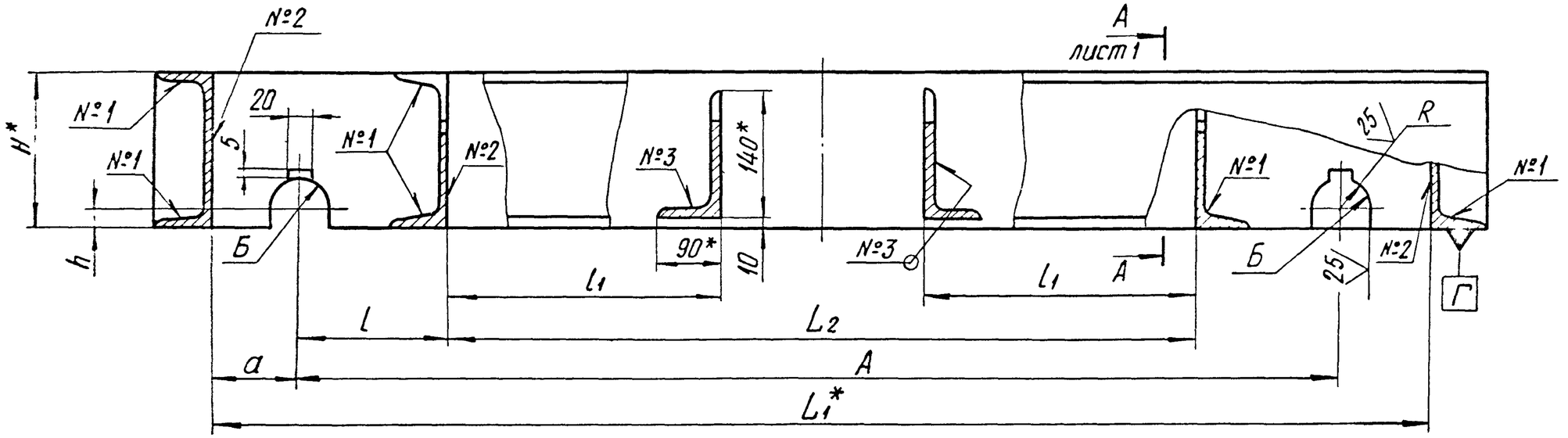

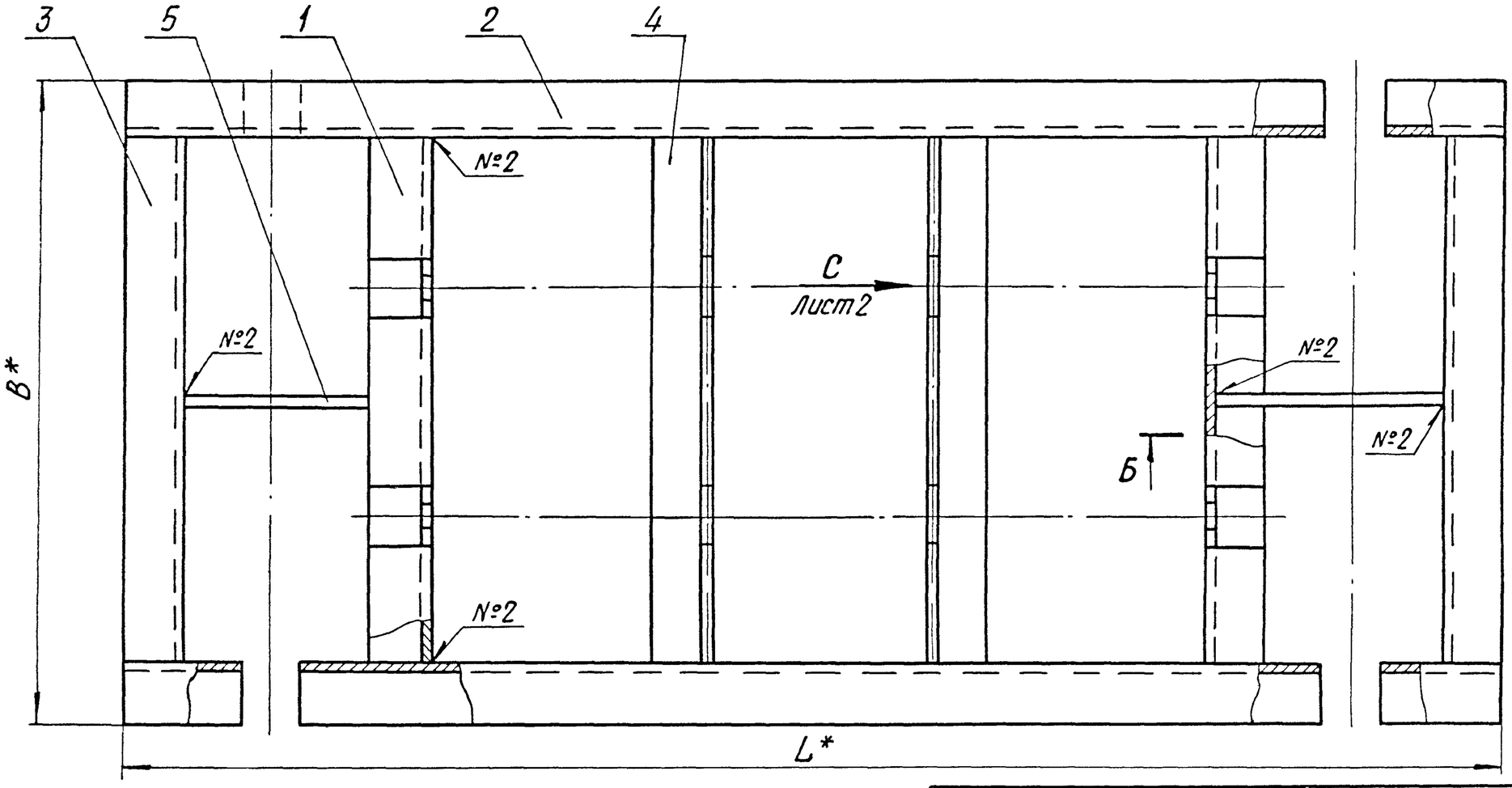

Изм	Лист	№ докум	Подп.	Дата
		Кол Иванова		

ТС-628.01.100 СБ

Лист 3

Формат А3

Инв № подл. | Подп и дата | Взам инв № | Инв № дубл | Подп и дата

Размеры в мм

Обозначение	Для трубопровода, Dн*	Рис.	A	A_1	a	a_1	B*	B_1*	L*	L_1*	L_2	l	l_1	H*	h	R	к	$к_1$	Масса, кг
ТС-628.01.100	194	1	390^{+1}	$100\pm0,5$	55-1	55	290	210	580	500-2	210 ± 1	90	—	80	$10^{+0,5}$	$15^{+0,5}$	7+2	4+1	13,3
	219																		
	273																		
-01	325		530^{+1}	$160\pm0,5$	75-1	75	402	310	770	680-2	310 ± 1	110		100	$13,5^{+0,5}$	$22,5^{+0,5}$			22,5
	377																		
	426																		
-02	480		600^{+1}		80-1	100	452	360	850	760-2	360 ± 1	120				$25^{+0,5}$			25,5
	530																		
	630	2																	
-03	720		830^{+2}	$230\pm0,5$	100-1	150	658	530	1160	1030-2	530 ± 1	150	260	160	$20^{+0,5}$	$30^{+0,5}$	8^{+2}	5^{+1}	73,7
	820																		
	920																		
-04	1020	3	1050^{+2}						1380	1250-2	750 ± 1		265						89,0
	1220																		
	1420																		

Подп. и дата | Инв. № дубл. | Взам. инв. № | Подп. и дата | Инв. № подл.

Изм.	Лист	№ докум.	Подп.	Дата

Код Иванова

ТС-628.01.100 СБ

Лист 4

Формат А3

ТС-628.01.101

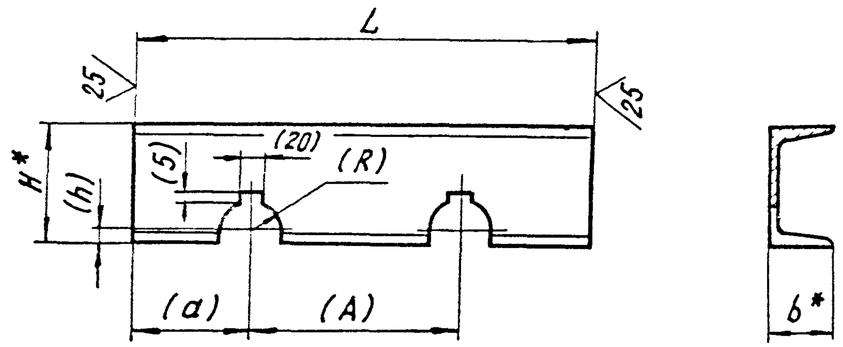

Размеры в мм

Обозначение	L	H*	(h)	(R)	(A)	(a)	b*	Масса, кг
ТС-628.01.101	210	80	10	15	100	55	40	1,3
-01	310	100	13	22,5	160	75	46	2,3
-02	360			25		100		2,7
-03	530	160	20	30	230	150	64	6,7

1. * Размеры для справок.
2. Неуказанные предельные отклонения размеров $\pm \frac{IT14}{2}$.
3. Размеры в скобках - после сборки.

Изм	Лист	N докум.	Подп.	Дата
Разраб.		Иванова		08.91
Провер.		Степанова		08.91
Т.контр.				
Н.контр.		Паутов		08.91
Утв.		Стрельников		08.91

ТС-628.01.101

Швеллер поперечный

Лит.	Масса	Масштаб
	См. табл.	—
Лист	Листов 1	

Швеллер — ГОСТ 8240-89 / Ст3сп5 ГОСТ 535-88

АОТ „СЭЭМП"

Подп. и дата | Инв. N дубл. | Взам. инв. N | Подп. и дата | Инв. N подл.

ТС-628.01.102

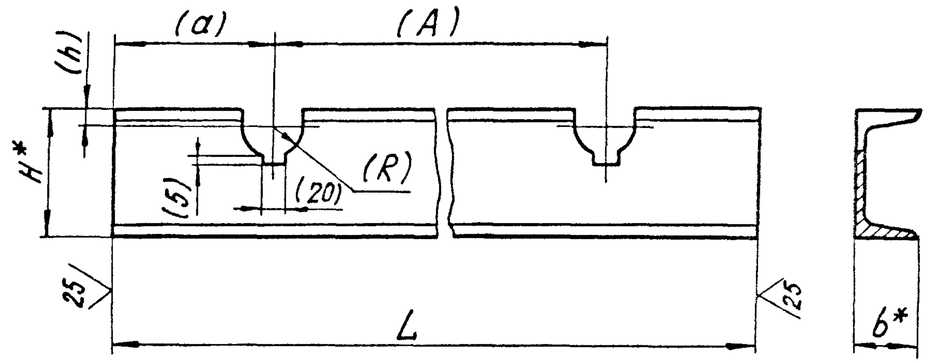

Размеры в мм

Обозначение	L	H*	(h)	(R)	(A)	(a)	b*	Масса, кг
ТС-628.01.102	580	80	10	15	390	95	40	3,8
-01	770	100	13	22,5	530	120	46	6,2
-02	850			25	600	125		6,8
-03	1160	160	20	30	830	165	64	15,6
-04	1380				1050			18,7

1. * Размеры для справок.
2. Неуказанные предельные отклонения размеров $\pm \frac{IT14}{2}$.
3. Размеры в скобках - после сборки.

Изм	Лист	N докум	Подп.	Дата
Разраб.		Иванова		08.91
Провер.		Степанова		08.91
Т.контр.				
Н.контр.		Паутов		08.91
Утв.		Стрельников		08.91

ТС-628.01.102

Швеллер продольный

Лит.	Масса	Масштаб
	См. табл.	—
Лист	Листов 1	

Швеллер — ГОСТ 8240-89 / Ст3сп5 ГОСТ 535-88

АОТ „СЭЭМП"

Подп. и дата | Инв. N дубл. | Взам. инв. N | Подп. и дата | Инв. N подл.

Коп. Иванова

Формат А4

ТС-628.01.103

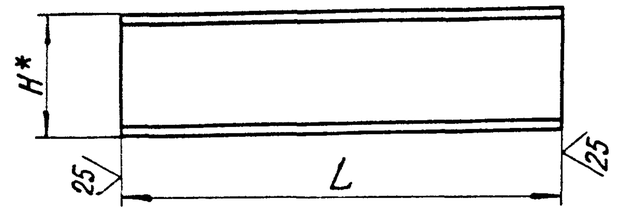

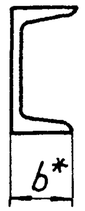

Размеры в мм

Обозначение	L Пред. откл. -2	H*	b*	Масса, кг
ТС-628.01.103	210	80	40	1,5
-01	310	100	46	2,6
-02	360			3,1
-03	530	160	64	7,4

* Размеры для справок

Изм.	Лист	№ докум.	Подп.	Дата
Разраб.		Степанова		03.95
Провер.		Велитченко		03.95
Н.контр.		Паутов		03.95
Утв.		Стрельников		

ТС-628.01.103

Ребро

Лит.	Масса	Масштаб
	См. табл.	—
Лист	Листов 1	

Швеллер Н ГОСТ 8240-89 / Ст3сп5 ГОСТ 535-88

АООТ „СЭЭМП"

Коп. Иванова

Формат А4

Подп. и дата | Инв. № дубл. | Взам. инв. № | Подп. и дата | Инв. № подл.

ТС-628.01.104

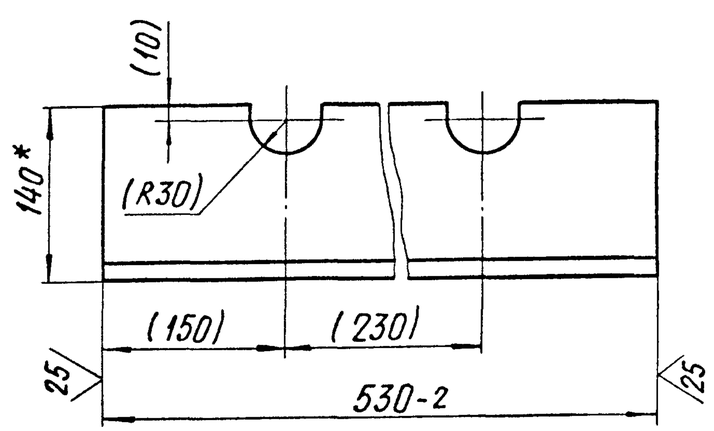

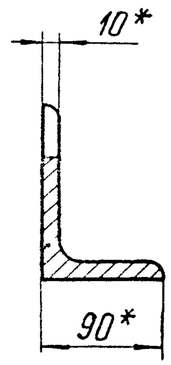

1.* Размеры для справок.

2. Неуказанные предельные отклонения размеров $\pm \frac{IT14}{2}$.

3. Размеры в скобках, после сборки.

Изм.	Лист	№ докум.	Подп	Дата
Разраб.		Степанова		03.95
Провер.		Велитченко		03.95
Н.контр.		Паутов		03.95
Утв.		Стрельников		

ТС-628.01.104

Уголок

Лит.	Масса	Масштаб
	9,2	1:5
Лист	Листов 1	

Уголок Б-160×100×10 ГОСТ 8510-86 / Ст3сп5 ГОСТ 535-88

АООТ „СЭЭМП"

Коп. Иванова

Формат А4

Подп. и дата | Инв. № дубл. | Взам. инв. № | Подп. и дата | Инв. № подл.

Обозначение	Наименование	Кол. на испол. ТС-628.02.000-									Примечание
		–	01	02	03	04	05	06	07	08	09	
ТС-628.02.002-11	Полоса								2		2	
-12	Полоса									2		
-14	Полоса										2	
ТС-628.02.003	Косынка				4	4	8	8				
-01	Косынка								4	4	8	

Формат	Зона	Поз.	Обозначение	Наименование	Кол.	Примечание
А3		3	ТС-628.02.002-11	Полоса		
			-12	Полоса		
			-14	Полоса		
А4		4	ТС-628.02.003	Косынка		
			-01	Косынка		

Инв. № подл. | Подп. и дата | Взам. инв. № | Инв. № дубл. | Подп. и дата

Изм. | Лист | № докум. | Подп. | Дата

ТС-628.02.000

Лист 3

Формат А4

Кол. Иванова

ТС-628.01.105

А (✓)

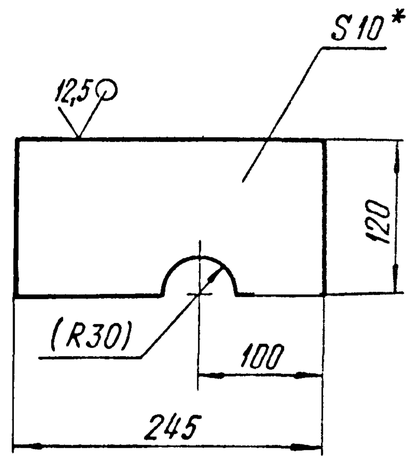

1. * Размер для справок.
2. $h14, \pm \frac{IT14}{2}$.
3. Размер в скобках – после сборки.

Инв. № подл. | Подп. и дата | Взам. инв. № | Инв. № дубл. | Подп. и дата

Изм.	Лист	№ докум.	Подп.	Дата
Разраб.		Иванова		08.95
Провер.		Степанова		08.95
Н. контр.		Паутов		08.95
Утв.		Стрельников		

ТС-628.01.105

Ребро

Лит	Масса	Масштаб
	2,2	1:5

Лист | Листов 1

Лист Б-ПН-10 ГОСТ 19903-74 / 20-3-Т ГОСТ 1577-93

АООТ „СЗЭМП"

Кол. Иванова

Формат А4

Инв. № подл.	Подп. и дата	Взам. инв. №	Инв. № дубл.	Подп. и дата

Формат	Зона	Поз.	Обозначение	Наименование	Кол. на исполн. ТС-628.02.000-										Примечание
					-	01	02	03	04	05	06	07	08	09	
				Документация											
А3			ТС-628.02.000 СБ	Сборочный чертеж	X	X	X	X	X	X	X	X	X	X	
				Детали											
А4		1	ТС-628.02.001	Основание	1										
			-01	Основание		1									
			-02	Основание			1								
			-03	Основание						1					
			-04	Основание							1				
			-05	Основание				1							
			-06	Основание					1						

Исполнения 10...16 см. листы 4, 5.

Изм.	Лист	N докум.	Подп.	Дата	ТС-628.02.000		
Разраб.		Степанова		08.95	Плита опорная	Лит.	Лист 1 / Листов 5
Провер.		Велитченко		08.95			
Н. контр.		Паутов		08.95		АООТ „СЗЭМП"	
Утв.		Стрельников					

Коп. Иванова

Формат А4

Инв. № подл.	Подп. и дата	Взам. инв. №	Инв. № дубл.	Подп. и дата

Формат	Зона	Поз.	Обозначение	Наименование	Кол. на исполн. ТС-628.02.000-										Примечание
					-	01	02	03	04	05	06	07	08	09	
А4		1	ТС-628.02.001 -07	Основание								1			
			-08	Основание									1		
			-09	Основание										1	
А3		2	ТС-628.02.002	Полоса	2	2									
			-03	Полоса			2								
			-04	Полоса				2	2						
			-08	Полоса						2					
			-09	Полоса							2				
			-10	Полоса								2	2		
			-13	Полоса										2	
А3		3	ТС-628.02.002 -01	Полоса	2										
			-02	Полоса		2									
			-03	Полоса			2								
			-04	Полоса				2							
			-05	Полоса					2						
			-06	Полоса						2					
			-07	Полоса							2				

Изм.	Лист	N докум.	Подп.	Дата	ТС-628.02.000	Лист 2

Инв. №подл.	Подп. и дата	Взам.инв.№	Инв.№дубл.	Подп. и дата

Формат	Зона	Поз.	Обозначение	Наименование	Кол. на исполн. ТС-628.02.000- 10	11	12	13	14	15	16				Примечание
				Документация											
А3			ТС-628.02.000 СБ	Сборочный чертеж	X	X	X	X	X	X	X				
				Детали											
А3		1	ТС-628.02.001 -10	Основание	1										
			-11	Основание		1									
			-12	Основание			1								
			-13	Основание				1							
			-14	Основание					1						
			-15	Основание						1					
			-16	Основание							1				
А3		2	ТС-628.02.002 -15	Полоса	2										
			-17	Полоса		2	2								

Изм.	Лист	№ докум.	Подп.	Дата	ТС-628.02.000	Лист 4

Кол. Иванова

Формат А4

Инв. №подл.	Подп. и дата	Взам.инв.№	Инв.№дубл.	Подп. и дата

Формат	Зона	Поз.	Обозначение	Наименование	Кол. на исполн. ТС-628.02.000- 10	11	12	13	14	15	16				Примечание
А3		2	ТС-628.02.002-19	Полоса				2							
			-21	Полоса					2						
			-23	Полоса						2					
			-25	Полоса							2				
А3		3	ТС-628.02.002-16	Полоса	2										
			-18	Полоса		2									
			-20	Полоса			2	2							
			-22	Полоса					2						
			-24	Полоса						2					
			-26	Полоса							2				
А3		4	ТС-628.02.003 - 01	Косынка	8	4	6	8	12	12	12				

Изм.	Лист	№ докум.	Подп.	Дата	ТС-628.02.000	Лист 5

ТС-628.02.000СБ

Рис 1

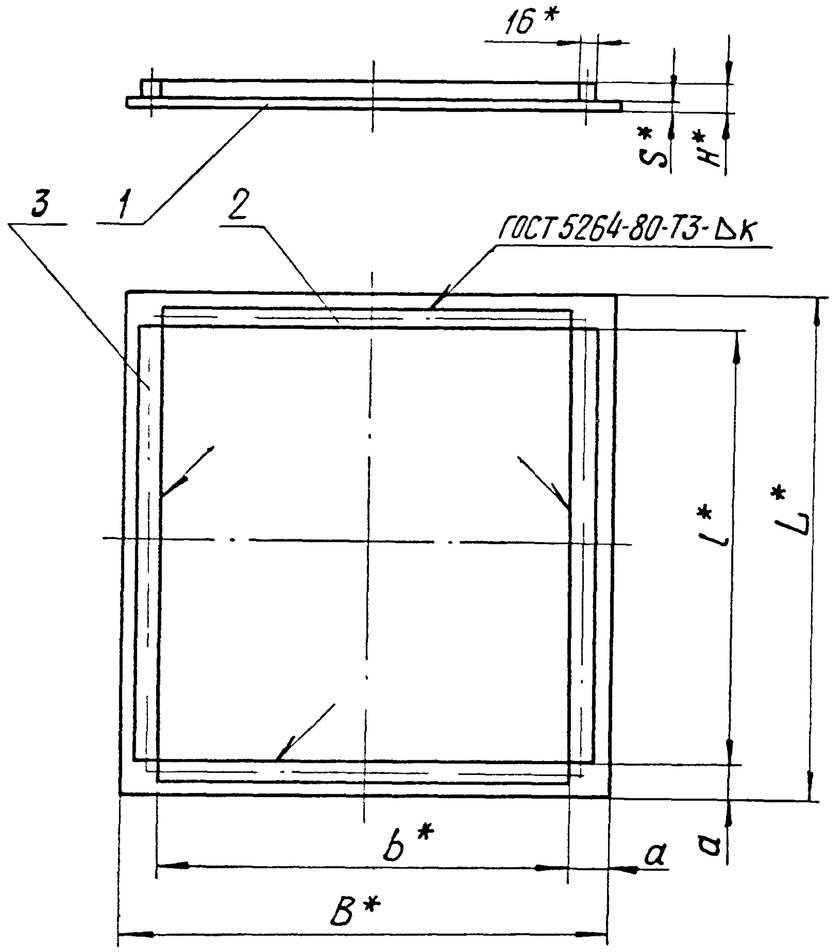

Рис. 2

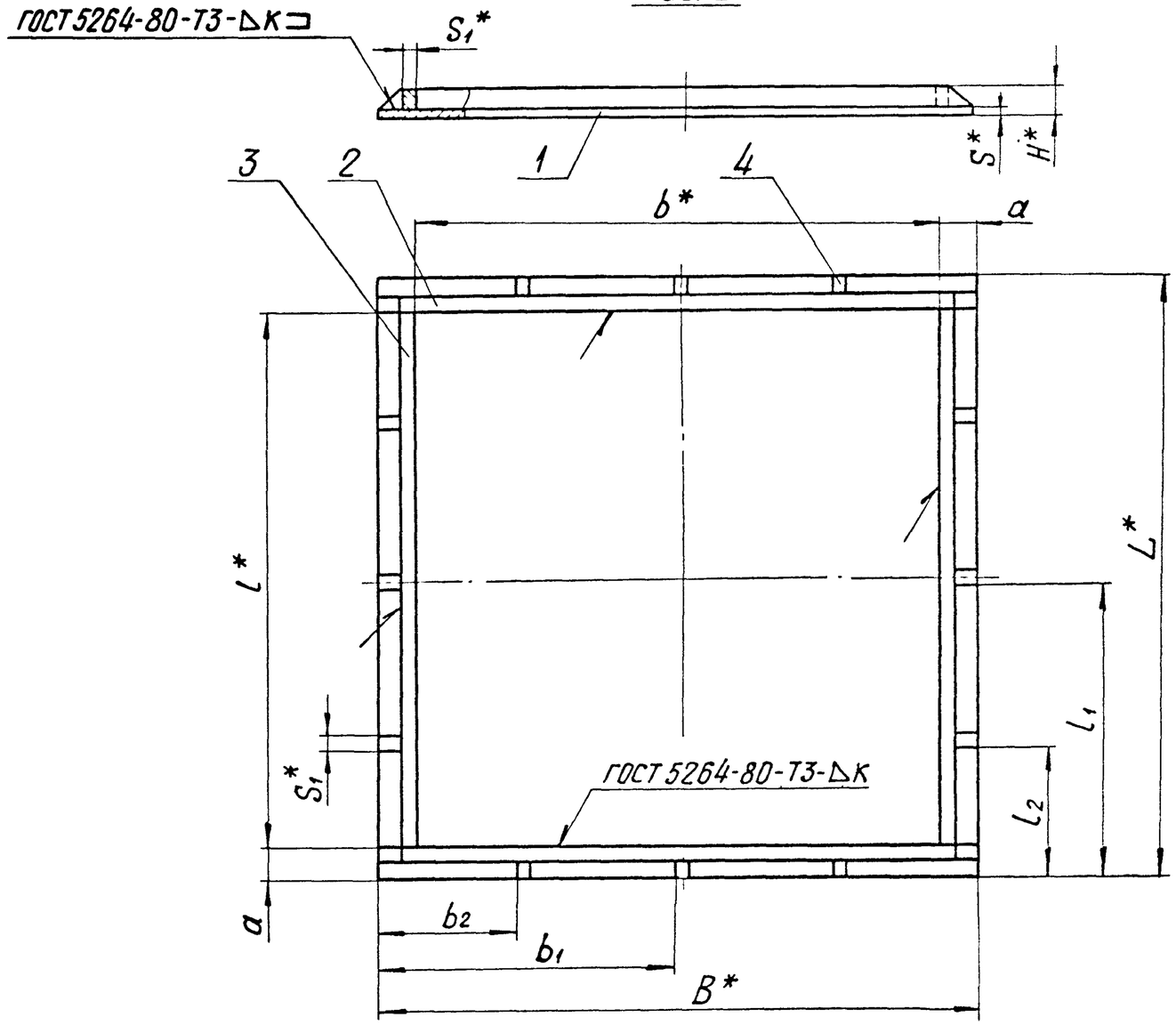

1. * Размеры для справок.
2. $\pm \frac{IT14}{2}$.

Таблицу исполнений см. на листе 2.

					ТС-628.02.000 СБ	
Изм	Лист	№ докум	Подп.	Дата		
Разраб.		Сметанина		03.95	Плита опорная	Лит / Масса / Масштаб: См. табл. / —
Провер.		Велитченко		08.95		Лист 1 / Листов 2
Т.контр.						
Н контр		Паутов		08.95		АООТ «СЗЭМП»
Утв.		Стрельников				

Коп. Иванова

Формат А3

Инв № подл. | Подп. и дата | Взам. инв. № | Инв. № дубл. | Подп. и дата

Размеры в мм

Обозначение	Рис.	Для трубопровода, Dн*	B*	b*	b_1	b_2	L*	l*	l_1	l_2	H*	S*	S_1*	K	a	Общее количество косынок	Масса, кг
ТС-628.02.000	1	194 – 273	350	290	—	—	480	420	—	—	26	10	16	10^{+2}	30	—	16
-01							680	620									23
-02			800	740			800	740									56
-03	2	325 – 426	500	390	250	—	600	490	300	—	32	12	10		55	4	32
-04							800	690	400								43
-05		194 – 426	1000	890	—	320	1000	890	—	350	30	10				8	87
-06		325 – 426	1200	1090		450	1200	1090		450							124
-07		480 – 630	600	480	300	—	650	530	325	—	52	16		12^{+2}		4	61
-08							850	730	425								78
-09			1100	980	—	350	1100	980	—	350	46	10		10^{+2}		8	123
-10			1300	1180		450	1300	1180		450							163
-11		720 – 920	800	680	400	—	800	680	400	—	56	20	16	12^{+2}	60	4	116
-12		720 – 1420					1000	880	—							6	146
-13		1020 – 1420	1000	880	—	320				320						8	182
-14		720 – 920	1400	1280	700		1400	1280	700		48	12				12	225
-15		720 – 1420	1600	1480	800	400	1600	1480	800	400							285
-16		1020 – 1420	1800	1680	900	480	1800	1680	900	480							354

Инв. № подл. | Подп. и дата | Взам. инв. № | Инв. № дубл. | Подп. и дата

Изм.	Лист	№ докум.	Подп.	Дата	ТС-628.02.000 СБ	Лист 2
		Кор. Иванова				

Формат А3

ТС-628.02.001

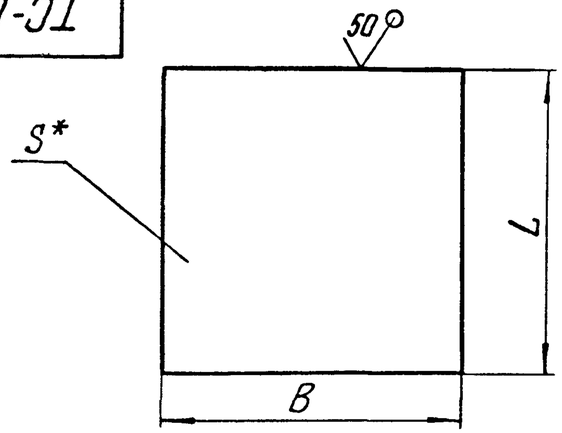

Размеры в мм

Обозначение	B	L	S*	Масса, кг
ТС-628.02.001	350	480	10	13
-01		680		19
-02	800	800		50
-03	1000	1000		78
-04	1200	1200		113
-05	500	600	12	28
-06		800		38
-07	600	650	16	49
-08		850		64
-09	1100	1100	10	95
-10	1300	1300		133
-11	800	800	20	100
-12		1000		126
-13	1000	1000		157
-14	1400	1400	12	185
-15	1600	1600		241
-16	1800	1800		305

1. * Размеры для справок.
2. $\pm \frac{IT14}{2}$

Инв.№ подл. | Подп. и дата | Взам.инв.№ | Инв.№ дубл. | Подп. и дата

Изм.	Лист	№ докум.	Подп.	Дата
Разраб.		Иванова		08.95
Провер.		Степанова		08.95
Н.контр.		Паутов		08.95
Утв.		Стрельников		

ТС-628.02.001

Основание

Лит.	Масса	Масштаб
	См. табл.	—
Лист	Листов 1	

Лист Б-ПН-S ГОСТ 19903-74 / Ст3пс5 ГОСТ 14637-89

АООТ „СЭЭМП"

ТС-628.02.003

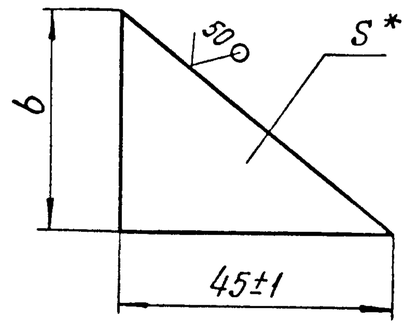

Размеры в мм

Обозначение	b	S*	Масса, кг
ТС-628.02.003	20	10	0,04
-01	36	16	0,10

1. * Размеры для справок.
2. h14.

Инв.№ подл. | Подп. и дата | Взам.инв.№ | Инв.№ дубл. | Подп. и дата

Изм.	Лист	№ докум.	Подп.	Дата
Разраб.		Иванова		08.95
Провер.		Степанова		08.95
Н.контр.		Паутов		08.95
Утв.		Стрельников		

ТС-628.02.003

Косынка

Лит.	Масса	Масштаб
	См. табл.	—
Лист	Листов 1	

Полоса Б-2-S×45 ГОСТ 103-76 / Ст3сп5 ГОСТ 535-88

АООТ „СЭЭМП"

ТС-628.02.002

Рис. 1

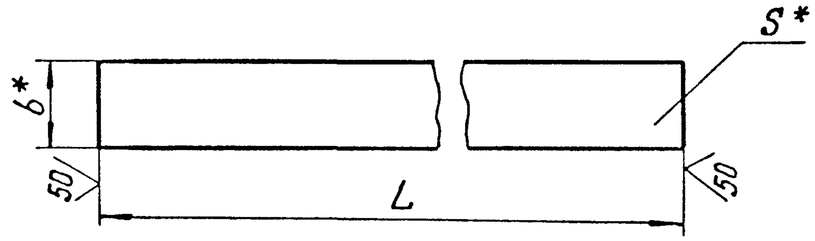

Рис. 2

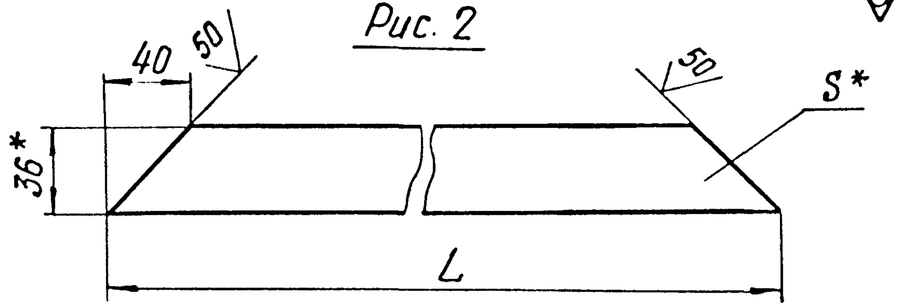

Продолжение

Размеры в мм

Обозначение	Рис.	L	b*	S*	Материал	Масса, кг
ТС-628.02.002-14	1	980	36	16	Полоса Б-2-16×36 ГОСТ 103-76 / Ст3сп5 ГОСТ 535-88	4,40
-15	2	1300				5,80
-16	1	1180				5,27
-17	2	800				3,49
-18	1	680				3,00
-19	2	1000				4,40
-20	1	880				3,90
-21	2	1400				6,30
-22	1	1280				5,72
-23	2	1600				7,20
-24	1	1480				6,63
-25	2	1800				8,00
-26	1	1680				7,53

Обозначение	Рис.	L	b*	S*	Материал	Масса, кг
ТС-628.02.002	1	290	16	16	Квадрат 16 ГОСТ 2591-88 / Ст3сп5 ГОСТ 535-88	0,62
-01		420				0,76
-02		620				1,16
-03		740				1,26
-04		490	20	10	Полоса Б-2-10×20 ГОСТ 103-76 / Ст3сп5 ГОСТ 535-88	0,77
-05		690				1,08
-06		890				1,32
-07		1090				1,64
-08		1000				1,51
-09		1200				1,82
-10	2	600	36	16	Полоса Б-2-16×36 ГОСТ 103-76 / Ст3сп5 ГОСТ 535-88	2,65
-11	1	530				2,11
-12		730				3,12
-13	2	1100				4,90

1. * Размеры для справок.
2. $\pm \frac{IT14}{2}$.

Изм.	Лист	№ докум.	Подп.	Дата
Разраб.		Степанова		08.95
Провер.		Кривошич		08.95
Рук. бр.		Велитченко		08.95
Н.контр.		Паутов		08.95
Утв.		Стрельников		

ТС-628.02.002

Полоса

Лит.	Масса	Масштаб
	См. табл.	—
Лист	Листов 1	

См. табл.

АООТ „СЭЭМП"

Инв. № подл. | Подп. и дата | Взам. инв. № | Инв. № дубл. | Подп. и дата

Инв. № подл.	Подп. и дата	Взам. инв. №	Инв. № дубл.	Подп. и дата

Формат	Зона	Поз.	Обозначение	Наименование	Кол. на исполн. ТС-628.03.000-										Примечание
					-	01	02	03	04	05	06	07	08	09	
				Документация											
А3			ТС-628.03.000 СБ	Сборочный чертеж											
				Детали											
А3		1	ТС-628.03.001	Подушка	2	2									
			-01	Подушка			2	2							
			-02	Подушка					2	2					
			-03	Подушка							2	2			
			-04	Подушка									2	2	

Исполнения 10...19-см. листы 3,4;
20...29-см. листы 5,6.

Изм.	Лист	N докум.	Подп.	Дата	ТС-628.03.000		
Разраб.		Степанова		08.95	Корпус	Лит.	Лист 1 / Листов 6
Провер.		Велитченко		08.95			
Н. контр.		Паутов		09.95		АООТ «СЭМП»	
Утв.		Стрельников					

Коп. Иванова

Формат А4

Инв. № подл.	Подп. и дата	Взам. инв. №	Инв. № дубл.	Подп. и дата

Формат	Зона	Поз.	Обозначение	Наименование	Кол. на исполн. ТС-628.03.000-										Примечание
					-	01	02	03	04	05	06	07	08	09	
А4		2	ТС-628.03.002	Скоба	1										
			-01	Скоба		1									
			-02	Скоба			1								
			-03	Скоба				1							
			-04	Скоба					1						
			-05	Скоба						1					
			-06	Скоба							1				
			-07	Скоба								1			
			-08	Скоба									1		
			-09	Скоба										1	
А3		3	ТС-628.03.003	Ребро											
			-01	Ребро											
			-02	Ребро											
			-03	Ребро											
			-04	Ребро											
А4		4	ТС-628.03.004	Ребро		1		1		1					
			-01	Ребро							1		1		

Изм	Лист	N докум.	Подп.	Дата	ТС-628.03.000	Лист 2

Инв. № подл.	Подп. и дата	Взам. инв. №	Инв. № дубл.	Подп. и дата

Формат	Зона	Поз.	Обозначение	Наименование	Кол. на исполн. ТС-628.03.000-										Примечание
					10	11	12	13	14	15	16	17	18	19	
				Документация											
А3			ТС-628.03.000 СБ	Сборочный чертеж											
				Детали											
А3		1	ТС-628.03.001 -05	Подушка	2	2									
			-06	Подушка			2	2							
			-07	Подушка					2	2					
			-08	Подушка							2	2			
			-09	Подушка									2	2	
А4		2	ТС-628.03.002 -10	Скоба	1										
			-11	Скоба		1									
			-12	Скоба			1								
			-13	Скоба				1							

Изм.	Лист	№ докум.	Подп.	Дата	ТС-628.03.000	Лист 3

Коп. Иванова

Формат А4

Инв. № подл.	Подп. и дата	Взам. инв. N	Инв. № дубл.	Подп. и дата

Формат	Зона	Поз.	Обозначение	Наименование	Кол. на исполн. ТС-628.03.000-										Примечание
					10	11	12	13	14	15	16	17	18	19	
А4		2	ТС-628.03.002 -14	Скоба					1						
			-15	Скоба						1					
			-16	Скоба							1				
			-17	Скоба								1			
			-18	Скоба									1		
			-19	Скоба										1	
А3		3	ТС-628.03.003 -05	Ребро	2	4									
			-06	Ребро			2	4							
			-07	Ребро					4	4					
			-08	Ребро							4	4			
			-09	Ребро									4	4	
А4		4	ТС-628.03.004 -01	Ребро	1										
			-02	Ребро			1			1		1			
			-03	Ребро										1	

Изм.	Лист	№ докум.	Подп.	Дата	ТС-628.03.000	Лист 4

Инв. № подл	Подп и дата	Взам. инв N	Инв № дубл	Подп и дата

Формат	Зона	Поз	Обозначение	Наименование	Кол. на исполн. ТС-628.03.000- 20	21	22	23	24	25	26	27	28	29	Примечание
				Документация											
А3			ТС-628.03.000 СБ	Сборочный чертеж	X	X	X	X	X	X	X	X	X	X	
				Детали											
А3		1	ТС-628.03.001 -10	Подушка	2	2									
			-11	Подушка			2	2							
			-12	Подушка					2	2					
			-13	Подушка							2	2			
			-14	Подушка									2	2	
А4		2	ТС-628.03.002 -20	Скоба	1										
			-21	Скоба		1									
			-22	Скоба			1								
			-23	Скоба				1							

Изм	Лист	N докум.	Подп.	Дата	ТС-628.03.000	Лист 5

Коп. Иванова

Формат А4

Инв. № подл.	Подп. и дата	Взам. инв. №	Инв. № дубл.	Подп. и дата

Формат	Зона	Поз.	Обозначение	Наименование	Кол. на исполн. ТС-628.03.000- 20	21	22	23	24	25	26	27	28	29	Примечание
А4		2	ТС-628.03 002-24	Скоба					1						
			-25	Скоба						1					
			-26	Скоба							1				
			-27	Скоба								1			
			-28	Скоба									1		
			29	Скоба										1	
А3		3	ТС-628.03.003 -10	Ребро											
			-11	Ребро											
			-12	Ребро											
			-13	Ребро											
			-14	Ребро											
А4		4	ТС-628 03 004 - 03	Ребро		1		1							
			- 04	Ребро						1		1		1	

Изм	Лист	N докум.	Подп.	Дата	ТС-628.03.000	Лист 6

ТС-628.03.000СБ

Рис. 1

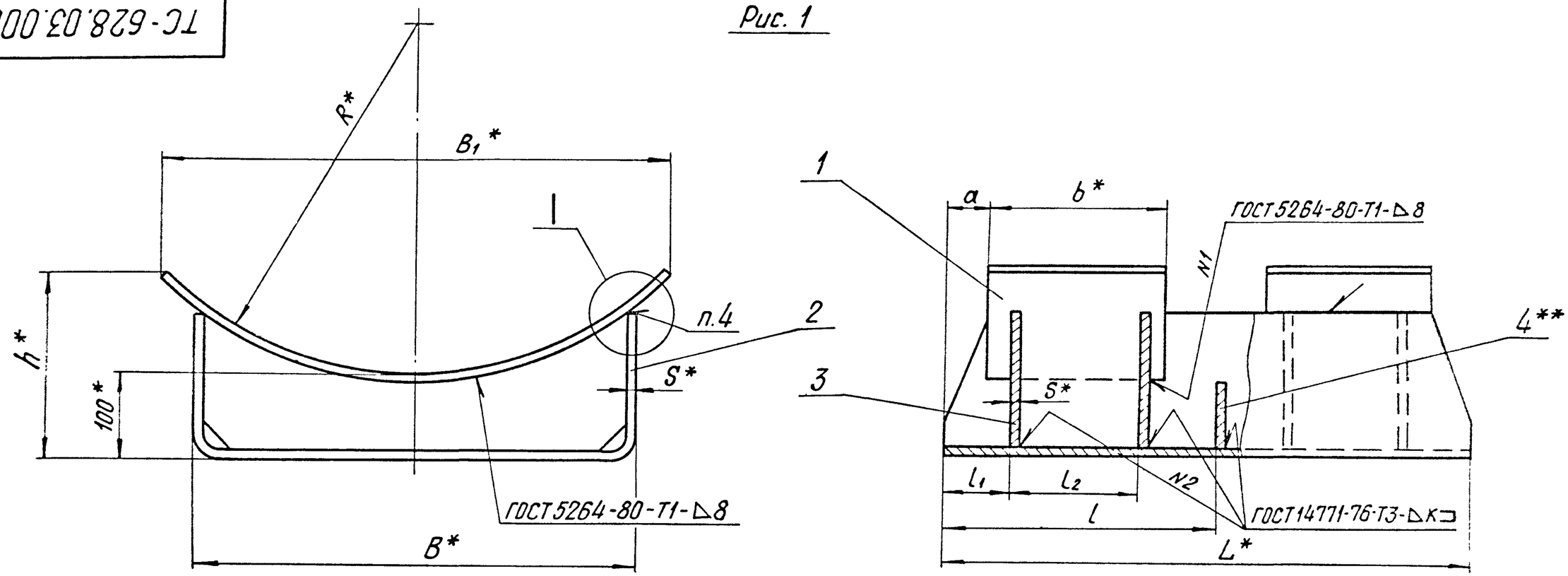

I
М1:2

Рис. 2

Остальное-см.рис.1

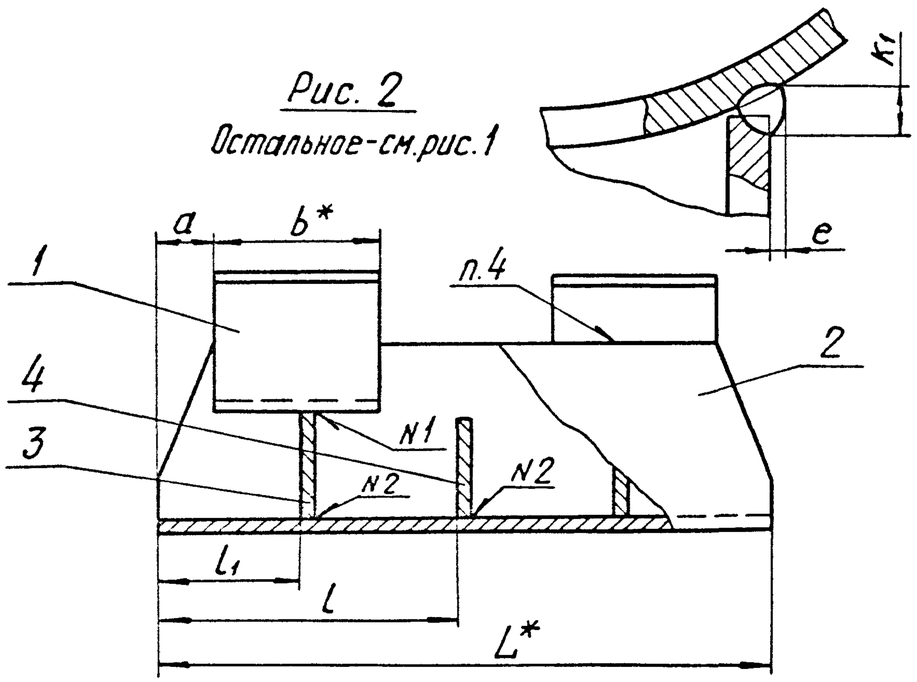

1. * Размеры для справок.
2. $\pm \frac{IT14}{2}$.
3. ** Деталь поз. 4 отсутствует для типоразмеров по Рис.1 с $L \geq 700$ мм.
4. Сварка ручная электродуговая.

Сварочные материалы:

Электрод типа Э42А по ГОСТ 9467-75 - для ручной сварки, проволока Св-08 по ГОСТ 2246-70 - для сварки полуавтоматической.

Таблицу исполнений см. лист 2 .

					ТС-628.03.000СБ	
Изм.	Лист	№ докум.	Подп	Дата		
Разраб.		Степанова		08.95	Корпус	Лит. / Масса / Масштаб: См. табл. / —
Провер.		Велитченко		08.95		Лист 1 / Листов 2
Н.контр.		Паутов		08.95		АООТ „СЭЭМП"
Утв.		Стрельников				

Подп. и дата | Инв.№ дубл. | Взам. инв.№ | Подп. и дата | Инв.№ подл.

Размеры в мм

Обозначение	Допускаемая нагрузка, кН (кгс)	Dн	R*	B	B₁*	L*	l	l₁	l₂	a	b*	S*	h	K пред. откл. +1	K₁ пред. откл. +2	e пред. откл. ±1	Рис.	Масса, кг
ТС-628.03.000	29,43 (3000)	194	98	180	190	300	—	75	—	40	80	6	155	6	10	4	2	9,5
-01						500	250	100		60								13,4
-02		219	111			300	—	75		40			150					9,0
-03						500	250	100		60								13,4
-04		273	138		200	300	—	75		40			135					8,6
-05						500	250	100		60								12,9
-06	68,67 (7000)	325	165	280	300	400	200	70		—			183					20,7
-07						600	—	100	130	90	160						1	27,4
-08		377	190		320	400	200	70	—	—			177				2	20,0
-09						600	—	100	130	90							1	26,0
-10		426	215			400	200	70	—	—			163				2	19,5
-11						600	—	100	130	90							1	25,3
-12	98,1 (10000)	480	242	380	430	400	200	70	—	—		8	215	8	14	6	2	35,5
-13						600	—	100	130	90								47,0
-14		530	267			500		55		45			195					41,3
-15						700	350	90		80								51,4
-16		630	317			500	—	55		45			175					39,5
-17						700	350	90		80								49,2
-18	196,2 (20000)	720	362	500	560	600	—	75	150	60	190		220				1	61,8
-19						800	400	100		80								75,0
-20		820	412			600	—	75		60			200					59,4
-21						800	400	100		80								72,2
-22		920	462			600	—	75		60			185					57,9
-23						800	400	100		80								70,4
-24		1020	512	700	760	600	—	75		—	250	10	255	10	16	7		116,5
-25						800	400	100		60								136,5
-26		1220	612			600	—	75		—			220					107,5
-27						800	400	100		60								127,5
-28		1420	712			600	—	75		—			200					106,5
-29						800	400	100		60								125,5

Инв.№ подл. | Подп. и дата | Взам. инв.№ | Инв.№ дубл. | Подп. и дата

Изм.	Лист	№ докум.	Подп.	Дата	ТС-628.03.000 СБ	Лист 2
		Коп. Иванова				Формат А3

ТС-628.03.001

12,5 (√)

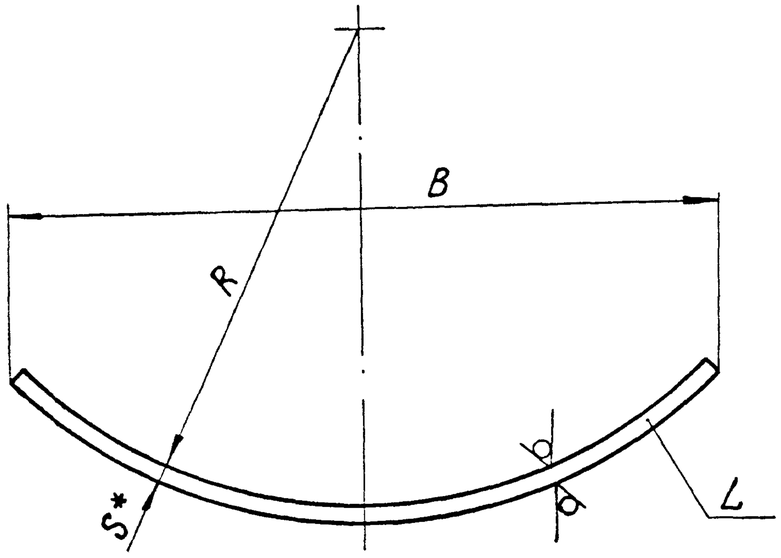

Размеры в мм

Обозначение	R	B	L	S*	Длина развертки *	Масса, кг
ТС-628.03.001-	98	190	80	6	235	0,9
-01	111				220	
-02	138	200				
-03	165	300	160		360	2,7
-04	190	320				
-05	215					
-06	242	430		8	515	5,2
-07	267				490	4,9
-08	317				470	4,7
-09	362	560	190		630	7,6
-10	412				610	7,3
-11	462					7,2
-12	512	760	250	10	850	16,6
-13	612				820	16,0
-14	712				800	15,7

1. * Размер для справок.
2. $h14 ; \pm \frac{IT14}{2}$.

Инв. N подл. | Подп. и дата | Взам. инв. N | Инв. N дубл. | Подп. и дата

Изм.	Лист	№ докум.	Подп.	Дата
Разраб.		Степанова		08.95
Провер.		Велитченко		08.95
Т. контр.				
Н. контр.		Паутов		08.95
Утв.		Стрельников		

ТС-628.03.001

Подушка

Лит.	Масса	Масштаб
	См. табл.	—
Лист	Листов 1	

Лист Б-ПН-S ГОСТ 19903-74 / Ст3сп5 ГОСТ 14637-89

АООТ „СЭЭМП"

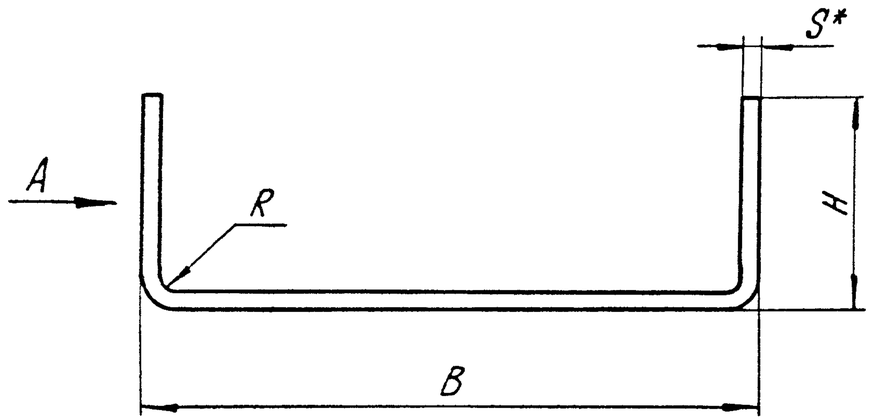

Вид А

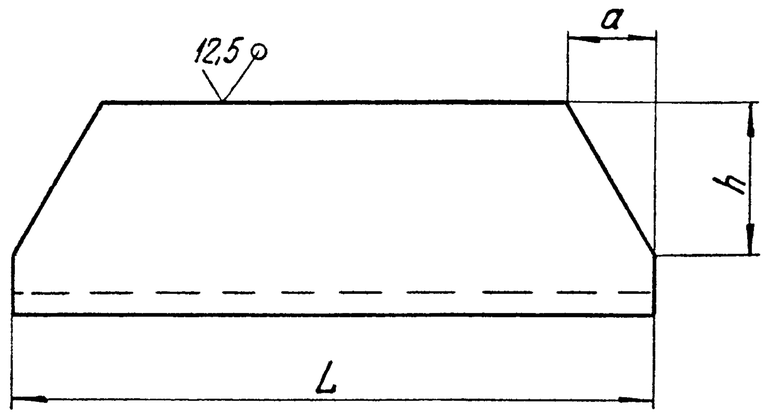

1. * Размеры для справок.
2. $h14; \pm \frac{IT14}{2}$.

Таблицу исполнений см. на листе 2

Изм	Лист	№ докум.	Подп.	Дата
Разраб.	Иванова			23.04
Провер.	Степанова			08.05
Т. контр.				
Н. контр.	Паутов			08.05
Утв.	Стрельников			

ТС-628.03.002

Скоба

Лит.	Масса	Масштаб
	См. табл.	—

Лист 1 Листов 2

Лист Б-ПН-S ГОСТ 19903-74 / Ст3сп5 ГОСТ 14637-89

АООТ „СЭЭМП"

Подп. и дата | Инв. № дубл. | Взам. инв. № | Подп. и дата | Инв. № подл.

Размеры в мм

Обозначение	L	B	H	R	S*	h	a	Длина развертки *	Масса, кг
ТС-628.03.002	300	180	149	9	6	100	40	455	6,0
-01	500						60		10,1
-02	300		129				40	415	5,4
-03	500						60		9,2
-04	300		121				40	400	5,2
-05	500						60		8,8
-06	400	280	158				—	574	10,8
-07	600						90		15,4
-08	400		147				—	552	10,4
-09	600						90		14,8
-10	400		139				—	535	10,1
-11	600						90		14,3
-12	400	380	170	12	8		—	690	17,3
-13	600						90		25,2
-14	500		160				45	670	20,5
-15	700						80		26,5
-16	500		147				45	644	19,7
-17	700						80		27,3
-18	600	500	182				60	834	30,6
-19	800						80		40,9
-20	600		168				60	806	29,6
-21	800						80		39,6
-22	600		159				60	788	28,9
-23	800						80		38,6
-24	600	700	215	15	10	120	—	1093	51,4
-25	800						60		67,4
-26	600		190				—	1043	49,1
-27	800						60		64,4
-28	600		175				—	1013	47,7
-29	800						60		62,5

Подп. и дата | Инв. № дубл. | Взам. инв. № | Подп. и дата | Инв. № подл.

Изм.	Лист	N докум.	Подп.	Дата

ТС-628.03.003

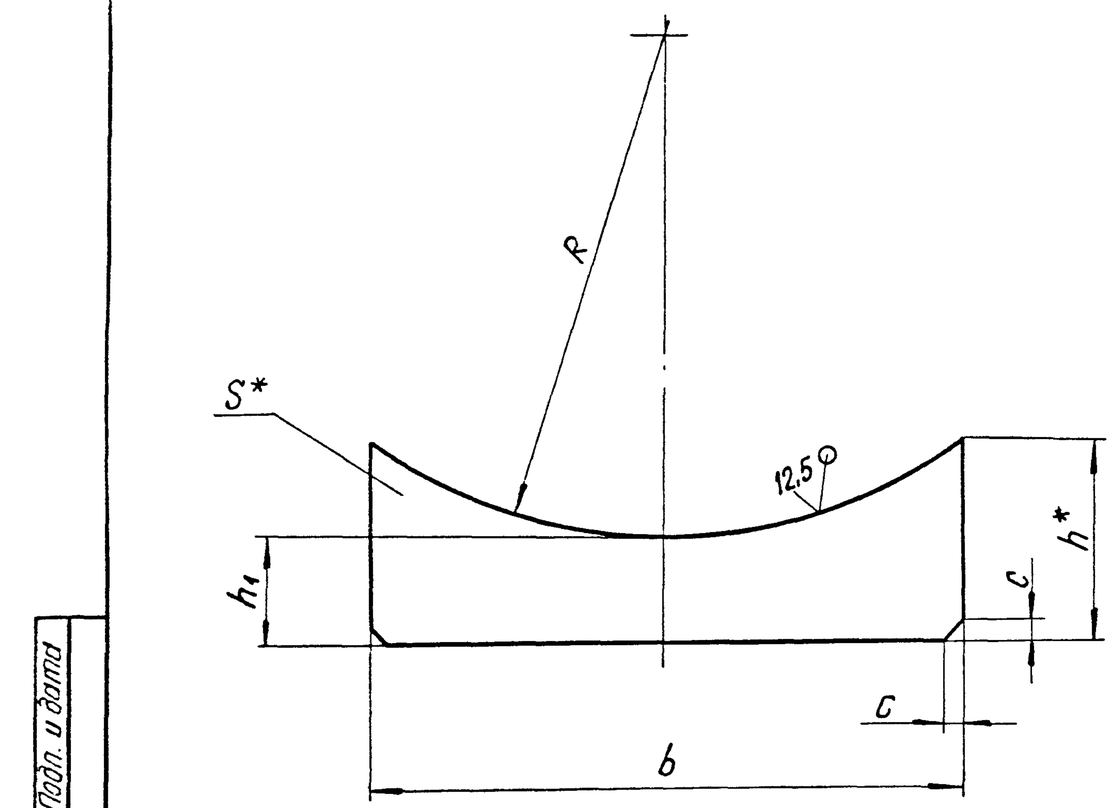

Размеры в мм

Обозначение	b	R пред. откл.	h*	h_1	S*	c	Масса, кг
ТС-628.03.003	166	104	128	87	6	8	0,84
-01		117	121				0,81
-02		144	113				0,78
-03	266	171	150				1,60
-04		196	139				1,41
-05		221	131				1,36
-06	362	250	160	83	8	10	2,76
-07		275	151				2,66
-08		325	138				2,51
-09	482	370	172				3,86
-10		420	159				3,66
-11		470	149				3,51
-12	678	522	204	79	10	12	7,53
-13		622	179				6,26
-14		722	163				6,44

1. * Размеры для справок.
2. h14; $\pm\frac{IT14}{2}$.

Изм	Лист	№ докум	Подп.	Дата
Разраб.		Иванова		
Провер.		Степанова		
Т.контр.				
Н.контр.		Паутов		
Утв.		Стрельников		

Кол. Иванова

ТС-628.03.003

Ребро

Лит.	Масса	Масштаб
	См. табл.	—
Лист	Листов 1	

Лист Б-ПН-S ГОСТ 19903-74 / Ст3сп5 ГОСТ 14637-89

АООТ „СЭЭМП"

Формат А3

Инв. N подл. | Подп. и дата | Взам. инв. N | Инв. N дубл. | Подп. и дата

Инв.№ подл.	Подп. и дата	Взам.инв.N	Инв.N дубл.	Подп. и дата

Формат	Зона	Поз.	Обозначение	Наименование	Кол. на исполн. ТС-630.00.000-										Примечание
					-	01	02	03	04	05	06	07	08	09	
				Документация											
А3			ТС-630.00.000 СБ	Сборочный чертеж											
А4			ТС-623 Д	Технические требования											
				Сборочные единицы											
А4		1	ТС-624.000 - 54	Опора	1										
			- 99	Опора		1									
			- 57	Опора			1								
			- 102	Опора				1							
			- 60	Опора					1						

Исполнения 10...11-см. на листах 4, 5

Изм.	Лист	№ докум.	Подп.	Дата
Разраб.		Иванова		03.95
Провер.		Степанова		03.95
Н.контр.		Паутов		03.95
Утв.		Стрельников		

ТС-630.00.000

Опора катковая

Лит.	Лист	Листов
	1	5

АООТ „СЗЭМП"

Коп. Иванова

Формат А4

Инв.№ подл.	Подп. и дата	Взам инв.№	Инв.№ дубл.	Подп. и дата

Формат	Зона	Поз.	Обозначение	Наименование	Кол. на исполн. ТС-630.00.000-										Примечание
					-	01	02	03	04	05	06	07	08	09	
А4		1	ТС-624.000 - 105	Опора						1					
			- 63	Опора							1				
			- 108	Опора								1			
			- 66	Опора									1		
			- 111	Опора										1	
А4		2	ТС-630.01.000	Плита опорная	1		1		1						
			-01	Плита опорная		1		1		1					
			- 02	Плита опорная							1		1		
			- 03	Плита опорная								1		1	
А4		3	ТС-630.02.000	Обойма	1	1	1	1	1	1					
			-01	Обойма							1	1	1	1	
				Детали											
А4		4	ТС-630.00.001 - 04	Ребро	2		2								

Изм.	Лист	№ докум.	Подп.	Дата

ТС-630.00.000

Инв. № подл.	Подп. и дата	Взам. инв. №	Инв. № дубл.	Подп. и дата

Формат	Зона	Поз.	Обозначение	Наименование	Кол. на исполн. ТС-630.00.000-										Примечание
					-	01	02	03	04	05	06	07	08	09	
А4		4	ТС-630.00.001 -05	Ребро		2		2							
			-06	Ребро					2		2		2		
			-07	Ребро						2		2		2	

Изм.	Лист	N докум.	Подп.	Дата	ТС-630.00.000	Лист 3

Коп. Иванова

Формат А4

Инв. № подл.	Подп. и дата	Взам. инв. №	Инв. № дубл.	Подп. и дата

Формат	Зона	Поз.	Обозначение	Наименование	Кол. на исполн. ТС-630.00.000-										Примечание
					10	11									
				Документация											
А3			ТС-630.00.000 СБ	Сборочный чертеж	X	X									
А4			ТС-623 Д	Технические требования	X	X									
				Сборочные единицы											
А4		1	ТС-624.000 -69	Опора	1										
			-114	Опора		1									
А4		2	ТС-630.01.000 -02	Плита опорная	1										
			-03	Плита опорная		1									
А4		3	ТС-630.02.000 -01	Обойма	1	1									

Изм.	Лист	№ докум.	Подп.	Дата	ТС-630.00.000	Лист 4

Инв. № подл	Подп. и дата	Взам инв №	Инв № дубл.	Подп. и дата

Формат	Зона	Поз.	Обозначение	Наименование	Кол. на исполн. ТС-630.00.000- 10	11									Примечание
				Детали											
А4		4	ТС-630.00.001 - 08	Ребро	2										
			- 09	Ребро		2									

Изм.	Лист	№ докум.	Подп.	Дата	ТС-630.00.000	Лист 5

Коп. Иванова

Формат А4

Инв № подл	Подп. и дата	Взам. инв.N	Инв. № дубл.	Подп. и дата

Формат	Зона	Поз.	Обозначение	Наименование	Кол. на исполн. ТС-630 02.000- -	01									Примечание
				Документация											
А3			ТС-630.02.000 СБ	Сборочный чертеж	X	X									
				Детали											
А4		1	ТС-630.02.001	Каток	2										
			-01	Каток		2									
А4		2	ТС-630.02.002	Угольник	2										
			- 01	Угольник		2									

Изм.	Лист	№ докум.	Подп.	Дата	ТС-630.02.000			
Разраб.		Иванова	[signature]	08.95	Обойма	Лит.	Лист	Листов 1
Провер.		Степанова	[signature]	08.95				
Н.контр.		Паутов	[signature]	08.95		АООТ „СЗЭМП"		
Утв.		Стрельников						

ТС-630.00.000 СБ

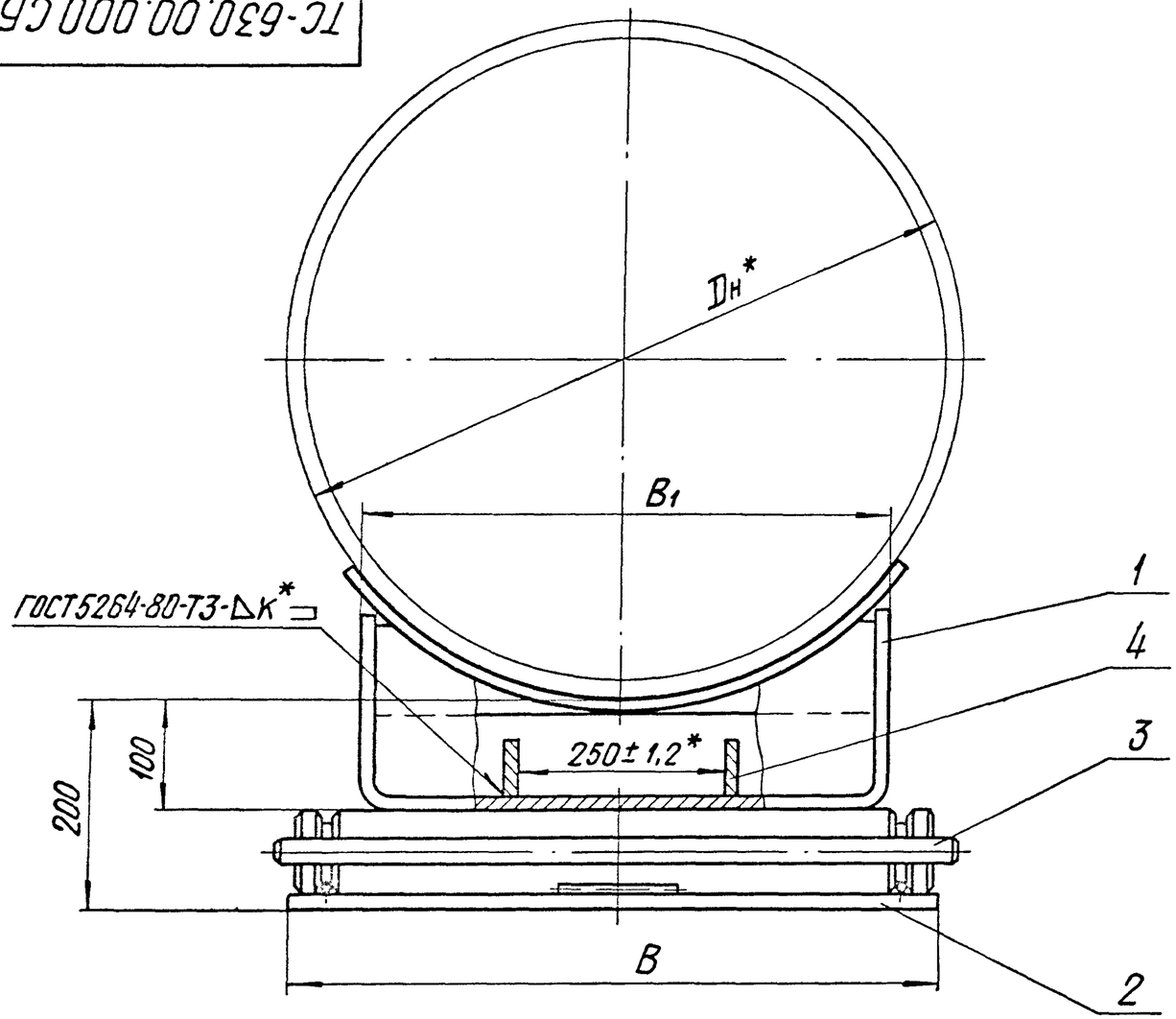

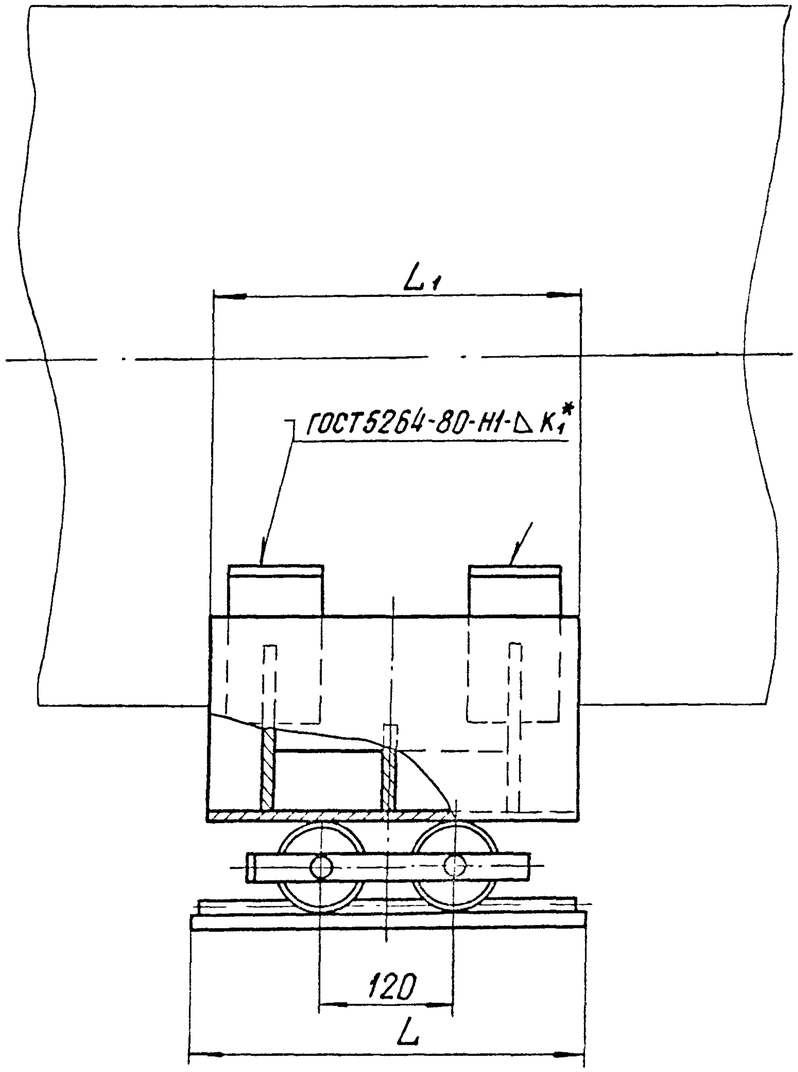

1. Размеры для справок, кроме отмеченных *.
2. Сварку производить электродом типа Э42 ГОСТ 9467-75.
3. Требования к выполнению сварного шва, контроль сварных швов в соответствии с СНиП 3.05.03-85.
4. Остальные требования по ТС-623 Д.

Таблицу исполнений см. на листе 2

					ТС-630.00.000 СБ
Изм.	Лист	№ докум.	Подп.	Дата	
Разраб.		Иванова			Опора катковая
Провер.		Степанова			
Т.контр.					
Н.контр.		Паутов			АООТ „СЗЭМП"
Утв.		Стрельников			

Лит.	Масса	Масштаб
	См. табл.	—
Лист 1	Листов 2	

Инв.№ подл. | Подп. и дата | Взам.инв.№ | Инв.№ дубл. | Подп. и дата

Формат А3

Размеры в мм

Обозначение	Наружный диаметр трубопровода, Dн *	Наибольшая вертикальная нагрузка, кН (кгс)	Наибольшее перемещение трубопровода	L	L_1	B	B_1	K*	Масса, кг
ТС-630.00.000	720	180 (18000)	200	360	340	660	500	6^{+2}	117,49
-01			800	640	680				151,15
-02	820		200	360	340				116,63
-03			800	640	680				149,99
-04	920	220 (22000)	200	360	340				124,69
-05			800	640	680				162,62
-06	1020	300 (30000)	200	360	340	860	700	8^{+2}	167,79
-07			800	640	680				217,28
-08	1220	400 (40000)	200	360	340				169,63
-09		300 (30000)	800	640	680				218,22
-10	1420	500 (50000)	200	360	340			10^{+2}	180,07
-11		300 (30000)	800	640	680				234,90

Инв. № подл. | Подп. и дата | Взам. инв. № | Инв. № дубл. | Подп. и дата

Изм.	Лист	№ докум.	Подп.	Дата	ТС-630.00.000 СБ	Лист 2

Коп. Иванова

Формат А3

Инв. N подл.	Подп. и дата	Взам. инв. N	Инв. N дубл.	Подп. и дата

Инв. N подл.	Подп. и дата	Взам. инв. N	Инв. N дубл.	Подп. и дата

Формат	Зона	Поз.	Обозначение	Наименование	Кол. на исполн. ТС-630.01.000-										Примечание
					-	01	02	03							
				Документация											
А3			ТС-630.01.000 СБ	Сборочный чертеж											
				Детали											
А4		1	ТС-630.01.001	Основание	1										
			-01	Основание		1									
			-02	Основание			1								
			-03	Основание				1							
А4		2	ТС-630.01.002 -02	Направляющая	2		2								
			-03	Направляющая		2		2							
А4		3	ТС-630.01.003 -02	Упор	2	2	2	2							

Изм.	Лист	№ докум.	Подп.	Дата	ТС-630.01.000		
Разраб.		Иванова			Плита опорная	Лит.	Лист	Листов 1
Провер.		Степанова						
Н. контр.		Поутов				АООТ „СЗЭМП"		
Утв.		Стрельников						

ТС-630.01.000СБ

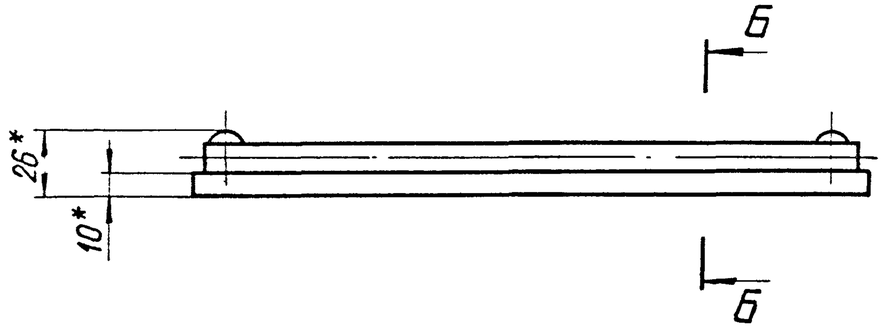

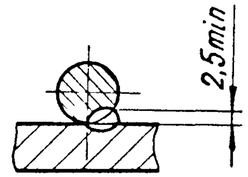

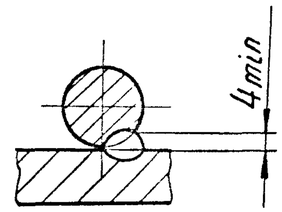

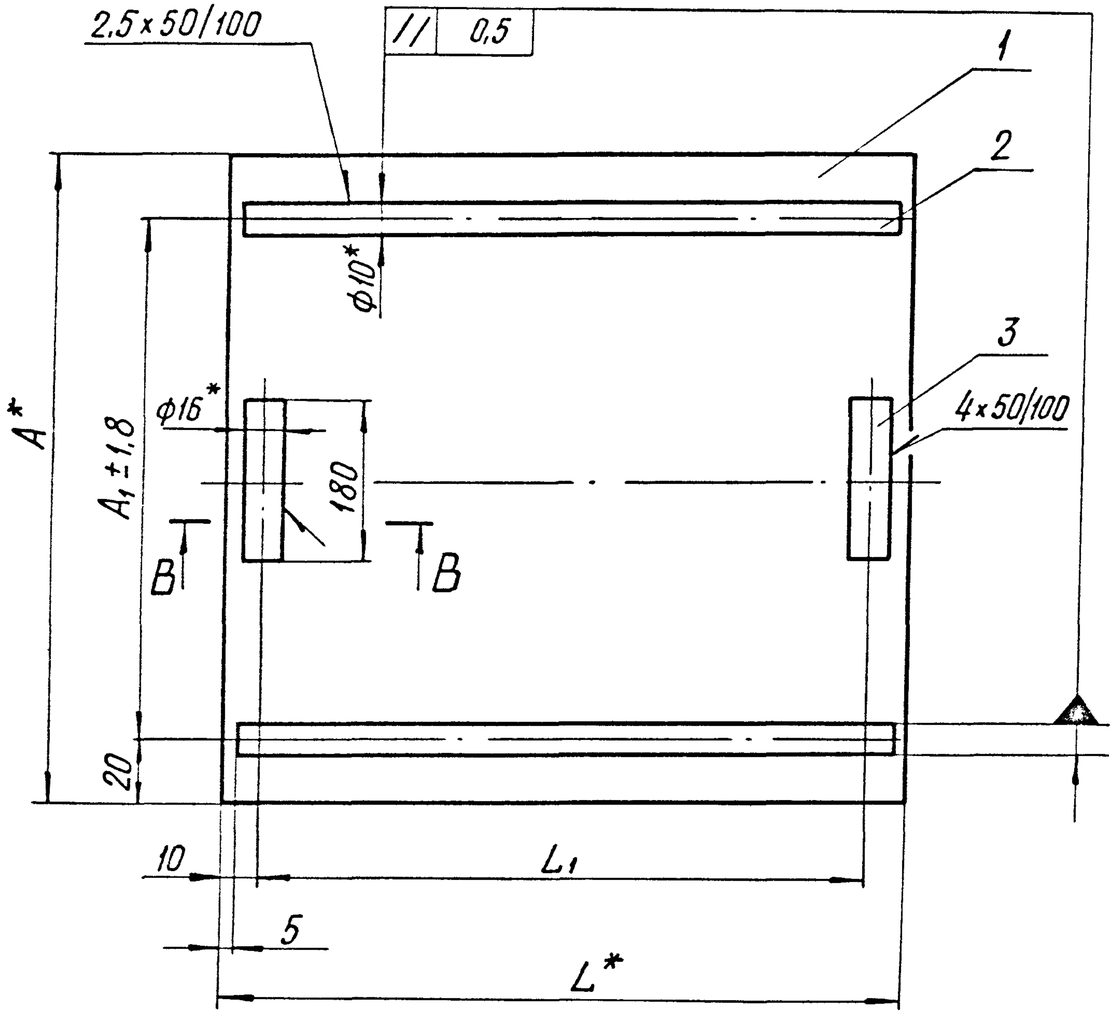

Размеры в мм

Обозначение	A	A_1	L*	L_1	Масса, кг
ТС-630.01.000	660	620	360	340	19,67
-01			640	620	34,58
-02	860	820	360	340	25,37
-03			640	620	44,68

1. * Размеры для справок.
2. $\pm \frac{IT16}{2}$.
3. Сварку производить электродом типа Э42 ГОСТ 9467-75.
4. Требования к выполнению сварного шва, контроль сварных швов в соответствии с СНиП 3.05.03-85.
5. Остальные требования по ТС-623Д.

Изм.	Лист	№ докум.	Подп.	Дата
Разраб.		Иванова		08.95
Провер.		Степанова		11.95
Т.контр.				
Н.контр.		Паутов		06.95
Утв.		Стрельников		

ТС-630.01.000СБ

Плита опорная

Лит.	Масса	Масштаб
	См. табл.	—
Лист	Листов 1	

АООТ „СЗЭМП"

Кол Иванова

Формат А3

Инв. № подл. | Подп. и дата | Взам. инв. № | Инв. № дубл. | Подп. и дата

ТС-630.01.001

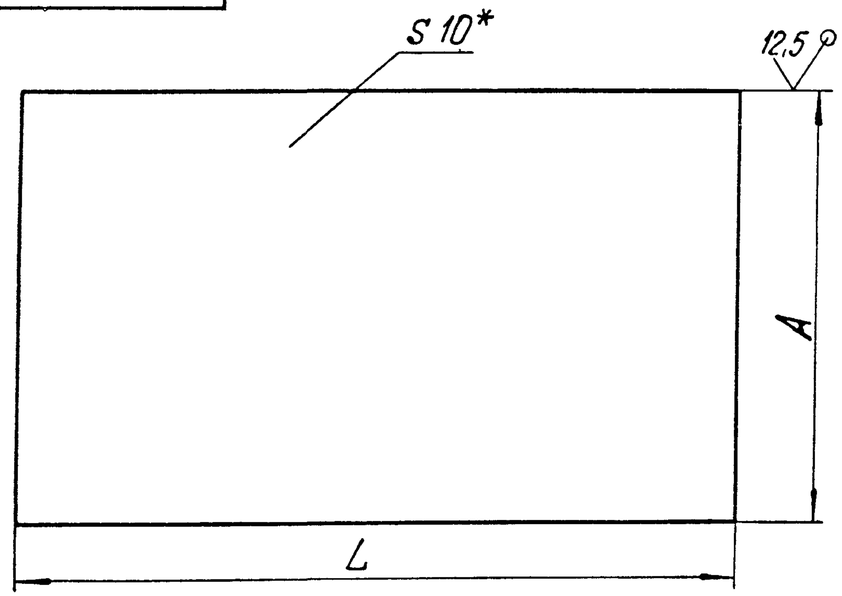

Размеры в мм

Обозначение	L	A	Масса, кг
ТС-630.01.001	170	340	4,53
-01	340		9,10
-02	170	440	5,87
-03	340		11,74
-04	170	540	7,20
-05	340		14,40
-06		660	17,61
-07		860	22,95

1. * Размер для справок.
2. h16.

Изм.	Лист	№ докум.	Подп.	Дата	ТС-630.01.001			
Разраб.		Иванова		08.95	Основание	Лит.	Масса	Масштаб
Провер.		Степанова		08.95			См. табл.	—
						Лист	Листов 1	
Н.контр.		Паутов		08.95	Лист Б-ПН-10 ГОСТ 19903-74 / Ст3сп5 ГОСТ 14637-89	АООТ „СЭЭМП"		
Утв.		Стрельников						

Кол. Иванова

Формат А4

ТС-630.01.002

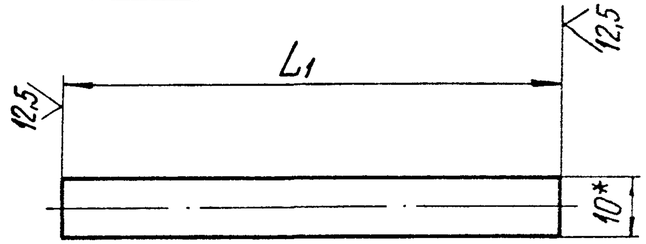

Обозначение	L1, мм	Масса, кг
ТС-630.01.002	160	0,099
-01	330	0,204
-02	350	0,216
-03	630	0,389

1. * Размер для справок.
2. h16.

Изм.	Лист	№ докум.	Подп.	Дата	ТС-630.01.002			
Разраб.		Иванова		08.95	Направляющая	Лит.	Масса	Масштаб
Провер.		Степанова		08.95			См. табл.	—
						Лист	Листов 1	
Н.контр.		Паутов		08.95	Круг В10 ГОСТ 2590-88 / 20 ГОСТ 1050-74	АООТ „СЭЭМП"		
Утв.		Стрельников						

Кол. Иванова

Формат А4

Подп. и дата | Инв. № дубл. | Взам. инв. № | Подп. и дата | Инв. № подл.

ТС-630.00.001

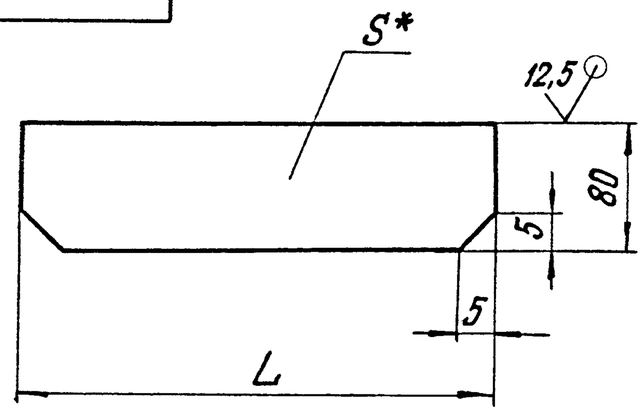

Обозначение	S*, мм	L, мм	Масса, кг
ТС-630.00.001	4	100	0,250
-01		112	0,300
-02	6	96	0,361
-03		110	0,414
-04		80	0,301
-05	8	75	0,376
-06		96	0,492
-07		180	0,904
-08	10	93	0,584
-09		178	1,117

1. * Размер для справок.
2. h14; $\pm \frac{IT14}{2}$.

Изм.	Лист	N докум.	Подп.	Дата	ТС-630.00.001		
Разраб.	Иванова				Ребро	Лит.	Масса: См. табл. / Масштаб: —
Пров.	Степанова					Лист	Листов 1
Н.контр.	Паутов				Лист: Б-ПН-S ГОСТ 19903-74 / Ст3сп5 ГОСТ 14637-89	АООТ „СЭЭМП"	
Утв.	Стрельников						

Копировал Иванова Формат А4

Инв.N подл. | Подп. и дата | Взам.инв.N | Инв.N дубл. | Подп. и дата

ТС-630.01.003

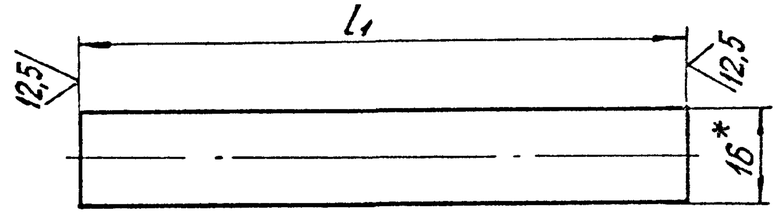

Обозначение	l_1, мм	Масса, кг
ТС-630.01.003	60	0,095
-01	120	0,190
-02	180	0,284

1. * Размер для справок.
2. h16.

Изм.	Лист	N докум.	Подп.	Дата	ТС-630.01.003		
Разраб.	Иванова				Упор	Лит.	Масса: См. табл. / Масштаб: —
Пров.	Степанова					Лист	Листов 1
Н.контр.	Паутов				Круг: В16 ГОСТ 2590-88 / 20 ГОСТ 1050-74	АООТ „СЭЭМП"	
Утв.	Стрельников						

Копировал Иванова Формат А4

Инв.N подл. | Подп. и дата | Взам.инв.N | Инв.N дубл. | Подп. и дата

ТС-630.02.000СБ

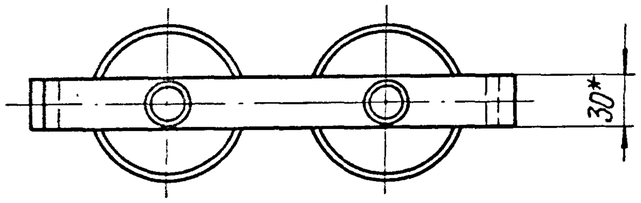

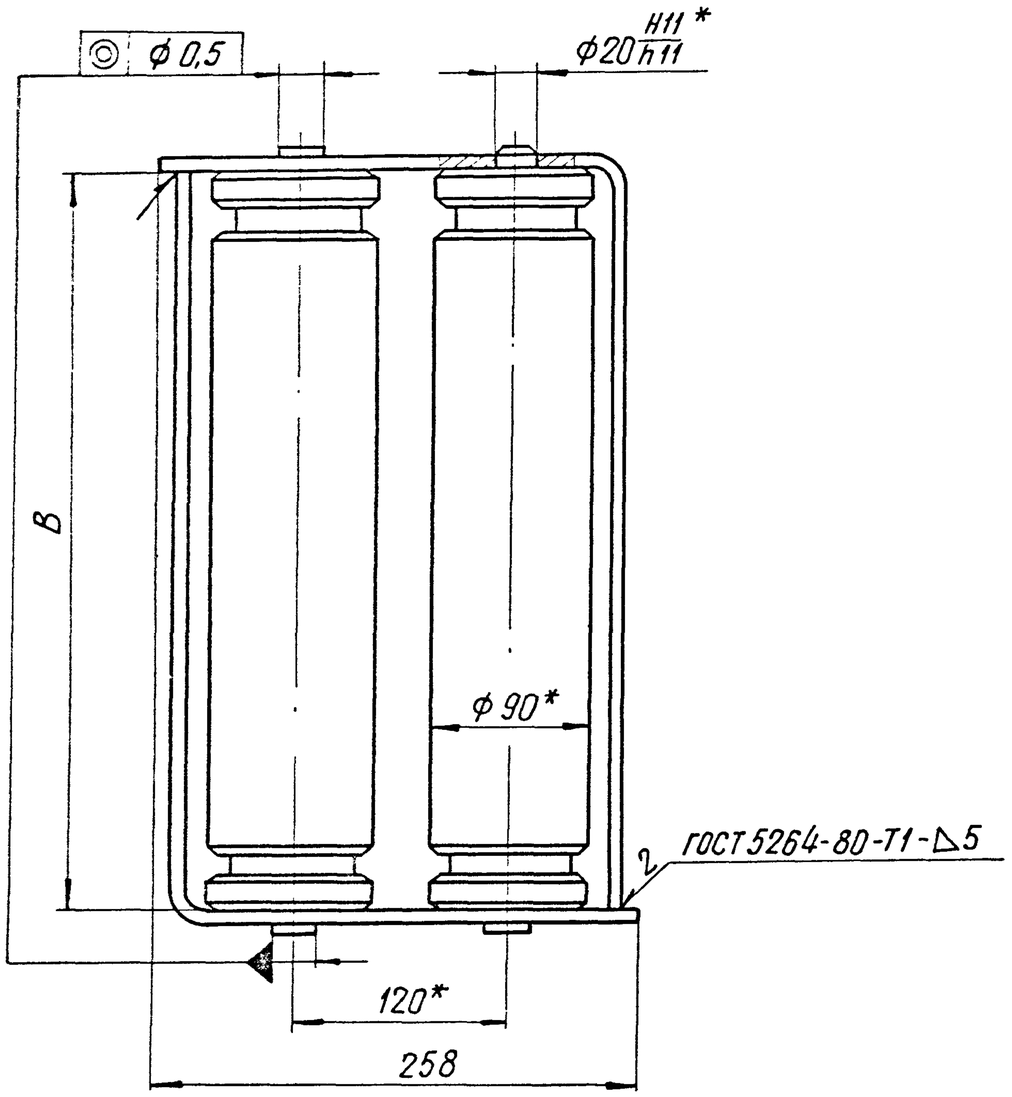

Обозначение	В, мм		Масса, кг
	Размер	Пред. откл.	
ТС-630.02.000	662	+1,0 −0,5	69,2
-01	862		90,0

1. * Размеры для справок.
2. h14 ; $\pm \frac{IT14}{2}$.
3. Сварку производить электродом типа Э42 ГОСТ 9467-75.
4. Требования к выполнению сварного шва, контроль сварных швов в соответствии с СНиП 3.05.03-85.
5. Остальные требования по ТС-623Д.

Изм.	Лист	№ докум.	Подп.	Дата
Разраб.		Иванова		08.95
Провер.		Степанова		08.95
Т. контр.				
Н. контр.		Паутов		08.95
Утв.		Стрельников		

Кор. Иванова

ТС-630.02.000СБ

Обойма

Лит.	Масса	Масштаб
	См. табл.	—
Лист	Листов 1	

АООТ „СЗЭМП"

Формат А3

Инв. № подл. | Подп. и дата | Взам. инв. № | Инв. № дубл. | Подп. и дата

ТС-630.02.001

6,3

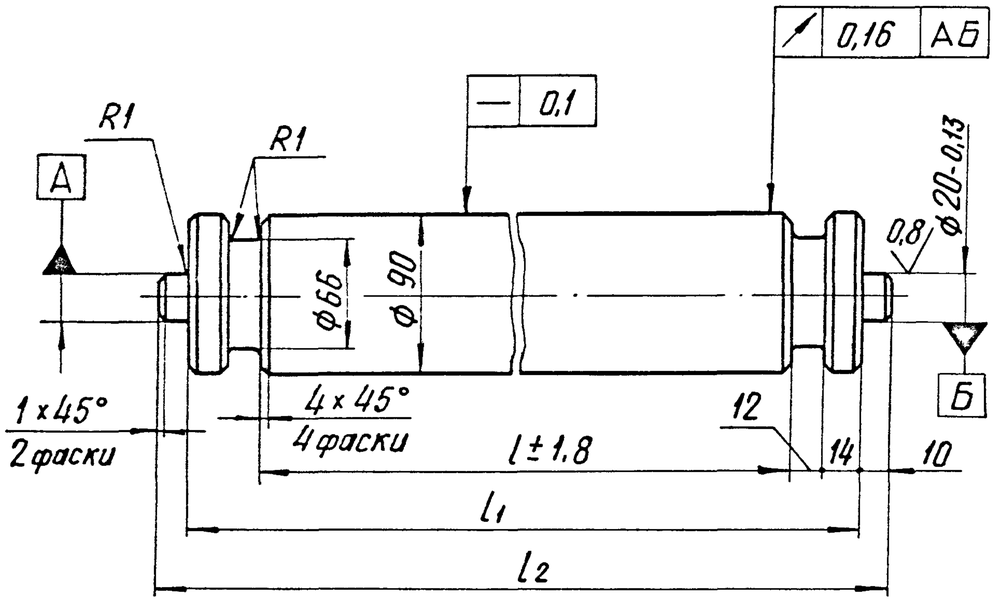

Размеры в мм

Обозначение	l	l_1	l_2	Масса, кг
ТС-630.02.001	608	660	680	32,9
-01	808	860	880	42,9

Неуказанные предельные отклонения размеров $h14; \pm \frac{IT14}{2}$

Изм	Лист	№ докум	Подп	Дата
Разраб.		Иванова		08.95
Провер.		Степанова		08.95
Н.контр		Паутов		08.95
Утв.		Стрельников		

ТС-630.02.001

Каток

Лит. | Масса: См. табл. | Масштаб: —

Лист | Листов 1

Круг 95 ГОСТ 2590-88 / 45 ГОСТ 1050-88

АООТ „СЗЭМП"

Коп. Иванова

Формат А4

Подп. и дата | Инв. № дубл. | Взам. инв. № | Подп. и дата | Инв. № подл.

ТС-630.02.002

6,3

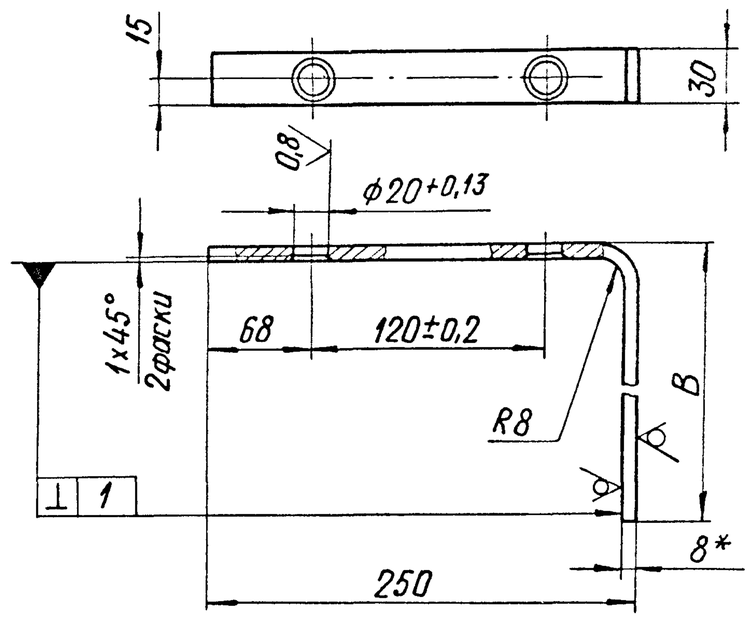

Обозначение	B, мм	Длина развертки, мм	Масса, кг
ТС-630.02.002	670	905	1,70
-01	870	1105	2,08

1. * Размер для справок.
2. $h14; \pm \frac{IT14}{2}$.

Изм	Лист	№ докум	Подп	Дата
Разраб.		Иванова		08.95
Провер.		Степанова		08.95
Н.контр.		Паутов		08.95
Утв.		Стрельников		

ТС-630.02.002

Угольник

Лит. | Масса: См. табл. | Масштаб: —

Лист | Листов 1

Лист: Б-ПН-8 ГОСТ 19903-74 / Ст3сп5 ГОСТ 14637-89

АООТ „СЗЭМП"

Коп. Иванова

Формат А4

Подп. и дата | Инв. № дубл. | Взам. инв. № | Подп. и дата | Инв. № подл.

Инв. № подл.	Подп. и дата	Взам. инв. №	Инв. № дубл.	Подп. и дата

Формат	Зона	Поз.	Обозначение	Наименование	Кол. на исполн. ТС-631.000-										Примечание
					-	01	02	03	04	05	06	07	08	09	
				Документация											
А3			ТС-631.000 СБ	Сборочный чертеж	X	X	X	X	X	X	X	X	X	X	
			ТС-623 Д	Технические требования	X	X	X	X	X	X	X	X	X	X	
				Детали											
А3		1	ТС-631.001	Косынка	1										
			-01	Косынка		1									
			-02	Косынка			1								
			-03	Косынка				1							
			-04	Косынка					1						
			-05	Косынка						1					

Исполнения 10...19 - см. листы 4...6;
20...21 - см. лист 7.

Изм.	Лист	№ докум.	Подп.	Дата
Разраб.		Степанова		08.91
Провер.		Величченко		08.91
Н. контр.		Паутов		08.91
Утв.		Стрельников		

ТС-631.000

Опора сварных отводов

Лит.	Лист	Листов
	1	7

АООТ «СЗЭМП»

Кол. Иванова

Формат А4

Инв. № подл.	Подп. и дата	Взам. инв. №	Инв. № дубл.	Подп. и дата

Формат	Зона	Поз.	Обозначение	Наименование	Кол. на исполн. ТС-631.000-										Примечание
					-	01	02	03	04	05	06	07	08	09	
А3		1	ТС-631.001 -06	Косынка							1				
			-07	Косынка								1			
			-08	Косынка									1		
			-09	Косынка										1	
А3		2	ТС-631.002	Ребро	2										
			-01	Ребро		2									
			-02	Ребро			2								
			-03	Ребро				2							
			-04	Ребро					2						
			-05	Ребро						2					
			-06	Ребро							2				
			-07	Ребро								2			
			-08	Ребро									2		
			09	Ребро										2	

Изм.	Лист	№ докум.	Подп.	Дата

ТС-631.000

Лист 2

Инв. № подл.	Подп. и дата	Взам. инв. №	Инв. № дубл.	Подп. и дата

Формат	Зона	Поз.	Обозначение	Наименование	Кол. на исполн. ТС-631.000-										Примечание
					-	01	02	03	04	05	06	07	08	09	
А3		4	ТС-631.004	Основание	1										
			-01	Основание		1									
			-02	Основание			1								
			-03	Основание				1							
			-04	Основание					1						
			-05	Основание						1					
			-06	Основание							1				
			-07	Основание								1			
			-08	Основание									1		
			-09	Основание										1	
А3		3	ТС-631.003	Седло										1	

Изм.	Лист	№ докум.	Подп.	Дата	ТС-631.000	Лист 3

Коп. Иванова

Формат А4

Инв. № подл.	Подп. и дата	Взам. инв. №	Инв. № дубл.	Подп. и дата

Формат	Зона	Поз.	Обозначение	Наименование	Кол. на исполн. ТС-631.000-										Примечание
					10	11	12	13	14	15	16	17	18	19	
				Документация											
А3			ТС-631.000 СБ	Сборочный чертеж	X	X	X	X	X	X	X	X	X	X	
А4			ТС-623 Д	Технические требования	X	X	X	X	X	X	X	X	X	X	
				Детали											
А3		1	ТС-631.001 -10	Косынка	1										
			-11	Косынка		1									
			-12	Косынка			1								
			-13	Косынка				1							
			-14	Косынка					1						
			-15	Косынка						1					
			-16	Косынка							1				
			-17	Косынка								1			
			-18	Косынка									1		

Изм.	Лист	№ докум.	Подп.	Дата	ТС-631.000	Лист 4

Инв. № подл.	Подп. и дата	Взам. инв. №	Инв. № дубл.	Подп. и дата

Формат	Зона	Поз.	Обозначение	Наименование	Кол. на исполн. ТС-631.000-										Примечание
					10	11	12	13	14	15	16	17	18	19	
А3		1	ТС-631.001 - 19	Косынка										1	
А3		2	ТС-631.002 - 10	Ребро	2										
			- 11	Ребро		2									
			- 12	Ребро			2								
			- 13	Ребро				2							
			- 14	Ребро					2						
			- 15	Ребро						2					
			- 16	Ребро							2				
			- 17	Ребро								2			
			- 18	Ребро									2		
			- 19	Ребро										2	
А3		3	ТС-631.003 - 01	Седло	1										
			- 02	Седло		1									
			- 03	Седло			1								
			- 04	Седло				1							

Изм	Лист	№ докум.	Подп.	Дата	ТС-631.000	Лист 5

Коп. Иванова

Формат А4

Инв. № подл.	Подп. и дата	Взам. инв. №	Инв. № дубл.	Подп. и дата

Формат	Зона	Поз.	Обозначение	Наименование	Кол. на исполн. ТС-631.000-										Примечание
					10	11	12	13	14	15	16	17	18	19	
А3		3	ТС-631.003 - 05	Седло					1						
			- 06	Седло						1					
			- 07	Седло							1				
			- 08	Седло								1			
			- 09	Седло									1		
			- 10	Седло										1	
А3		4	ТС-631.004 - 10	Основание	1										
			- 11	Основание		1									
			- 12	Основание			1								
			- 13	Основание				1							
			- 14	Основание					1						
			- 15	Основание						1					
			- 16	Основание							1				
			- 17	Основание								1			
			- 18	Основание									1		
			- 19	Основание										1	

Изм.	Лист	№ докум.	Подп.	Дата	ТС-631.000	Лист 6

Инв. N подл.	Подп. и дата	Взам. инв. N	Инв. N дубл.	Подп. и дата

Инв. N подл.	Подп. и дата	Взам. инв. N	Инв. N дубл.	Подп. и дата

Формат	Зона	Поз.	Обозначение	Наименование	Кол. на исполн. ТС-631.000- 20	21	Примечание
А3		1	ТС-631.001 – 20	Косынка	1		
			– 21	Косынка		1	
А3		2	ТС-631.002 – 20	Ребро	2		
			– 21	Ребро		2	
А3		3	ТС-631.003 – 11	Седло	1		
			– 12	Седло		1	
А3		4	ТС-631.004 – 20	Основание	1		
			– 21	Основание		1	

Изм.	Лист	N докум.	Подп.	Дата	ТС-631.000	Лист 7

ТС-631.000 СБ

Рис. 1

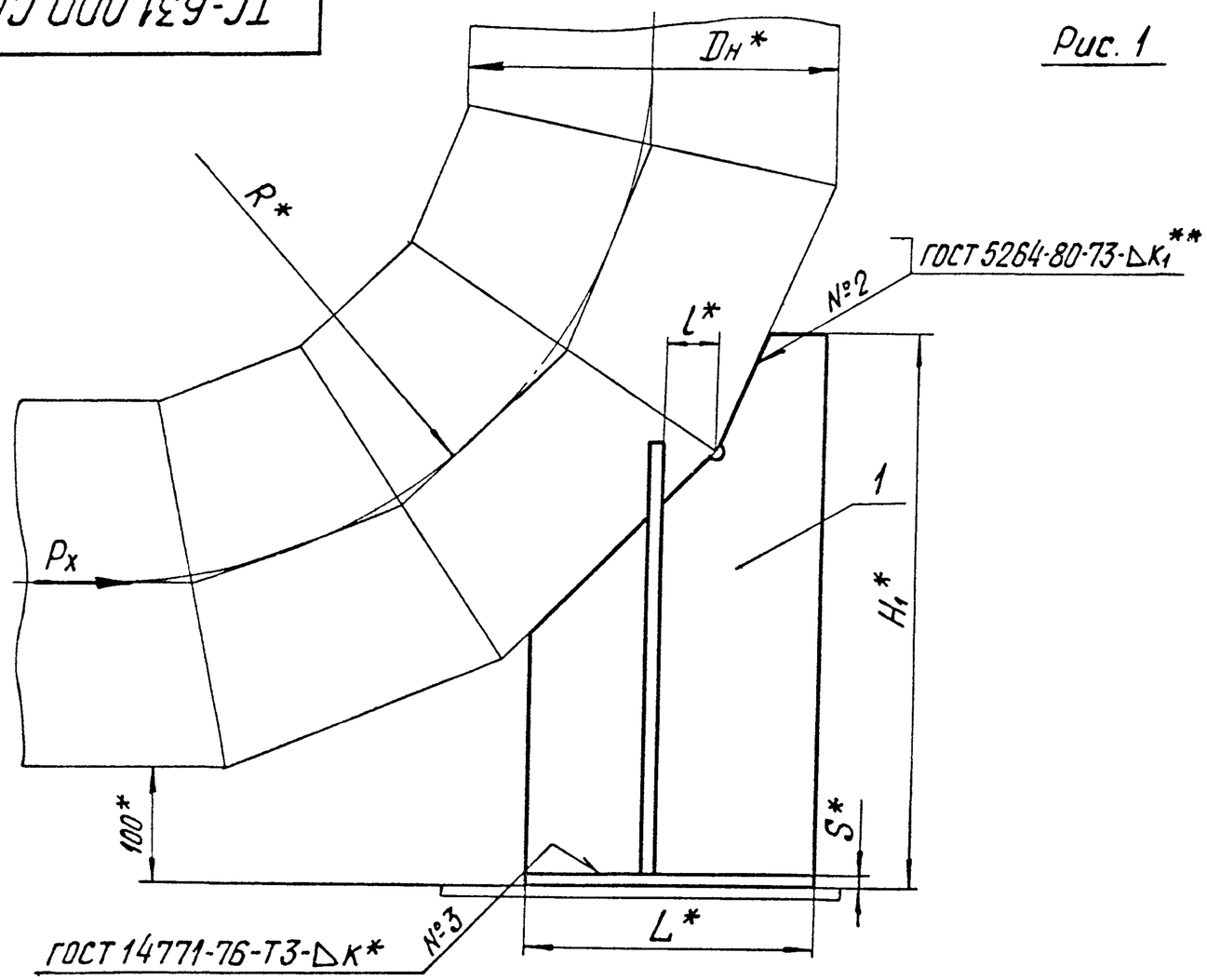

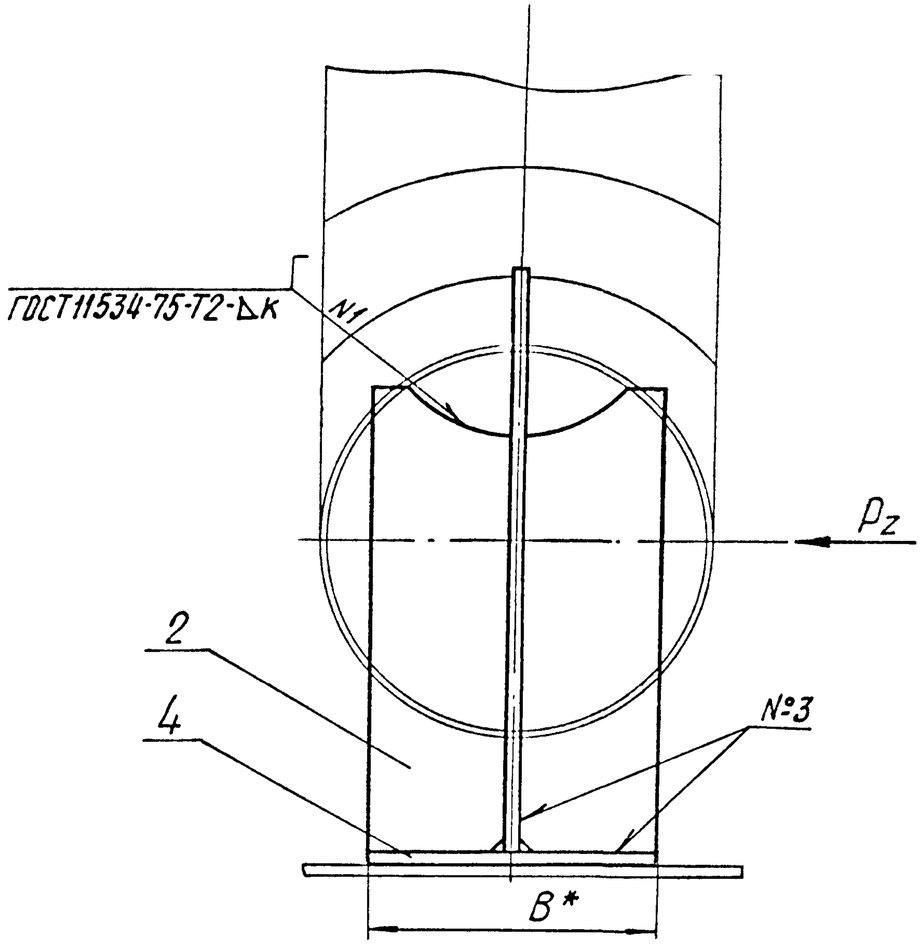

1. * Размеры для справок.
2. $\pm \frac{IT14}{2}$.

Таблицу исполнений см. на листе 3.

3.** Величина катета K_1 – по наименьшей толщине свариваемых деталей.

4. Требования к сварным швам и контроль сварных швов в соответствии с СНиП 3.05.03-85.

5. Остальные требования по ТС-623Д.

					ТС-631.000 СБ			
						Лит.	Масса	Масштаб
Изм.	Лист	№ докум.	Подп.	Дата	Опора сварных отводов		См. табл.	—
Разраб.		Степанова		08.85		Лист 1	Листов 3	
Провер.		Величченко		08.85				
Т.контр.						АООТ „СЭЭМП"		
Н.контр.		Паутов		08.85				
Утв.		Стрельников						

Инв. № подл. | Подп. и дата | Взам. инв. № | Инв. № дубл. | Подп. и дата

Копировал Иванова

Формат А3

Рис. 2

Остальное - см. рис. 1

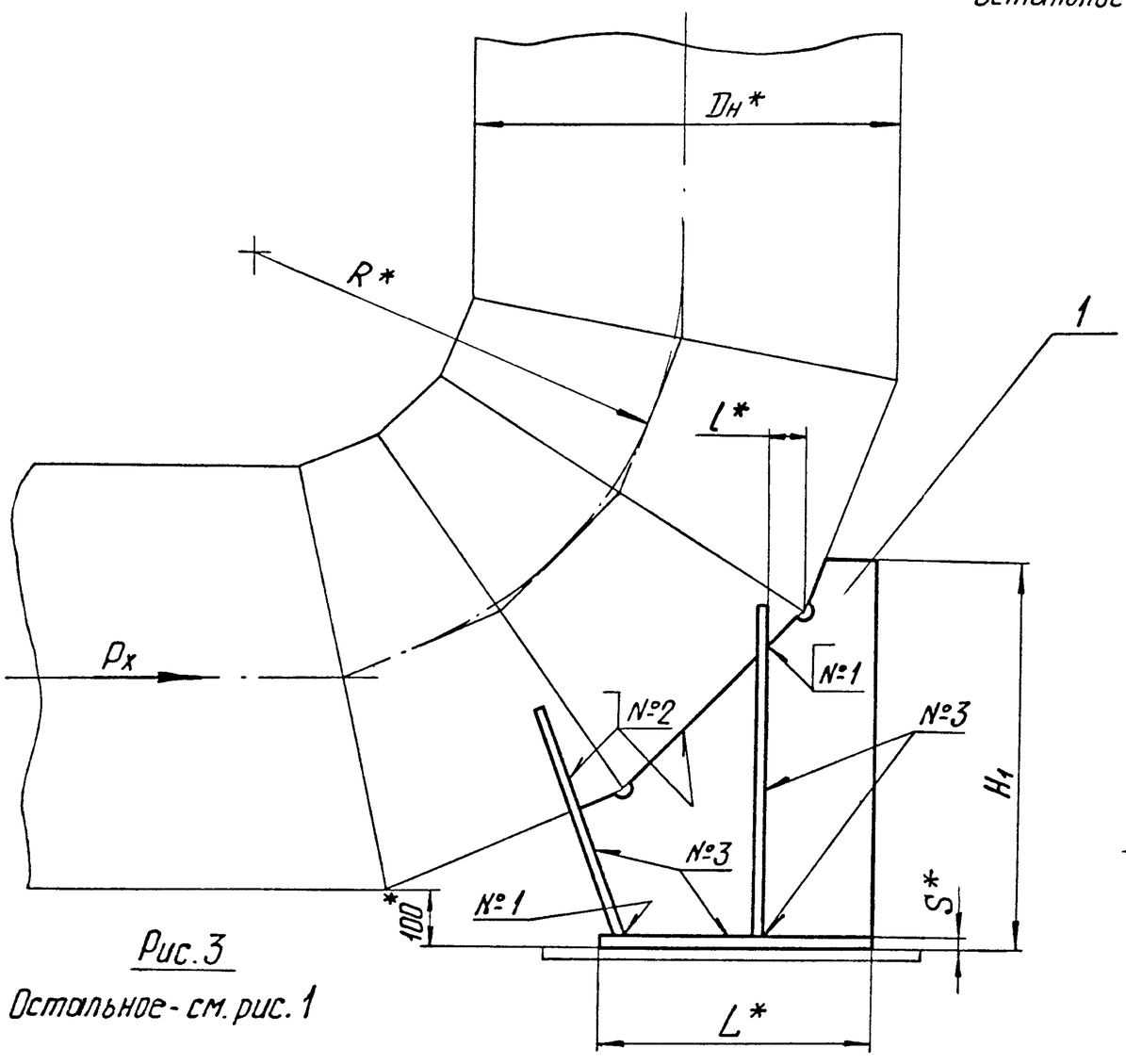

Рис. 3

Остальное - см. рис. 1

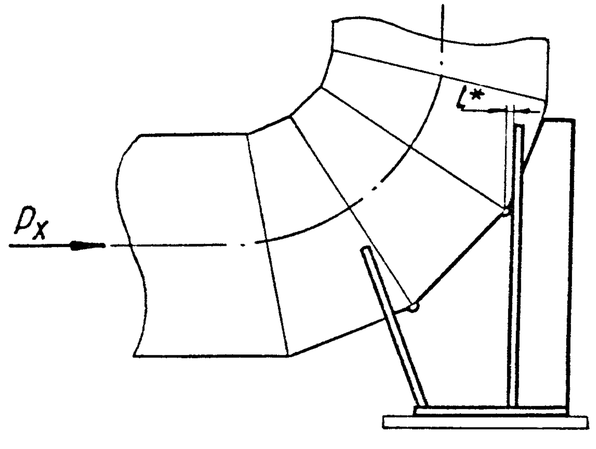

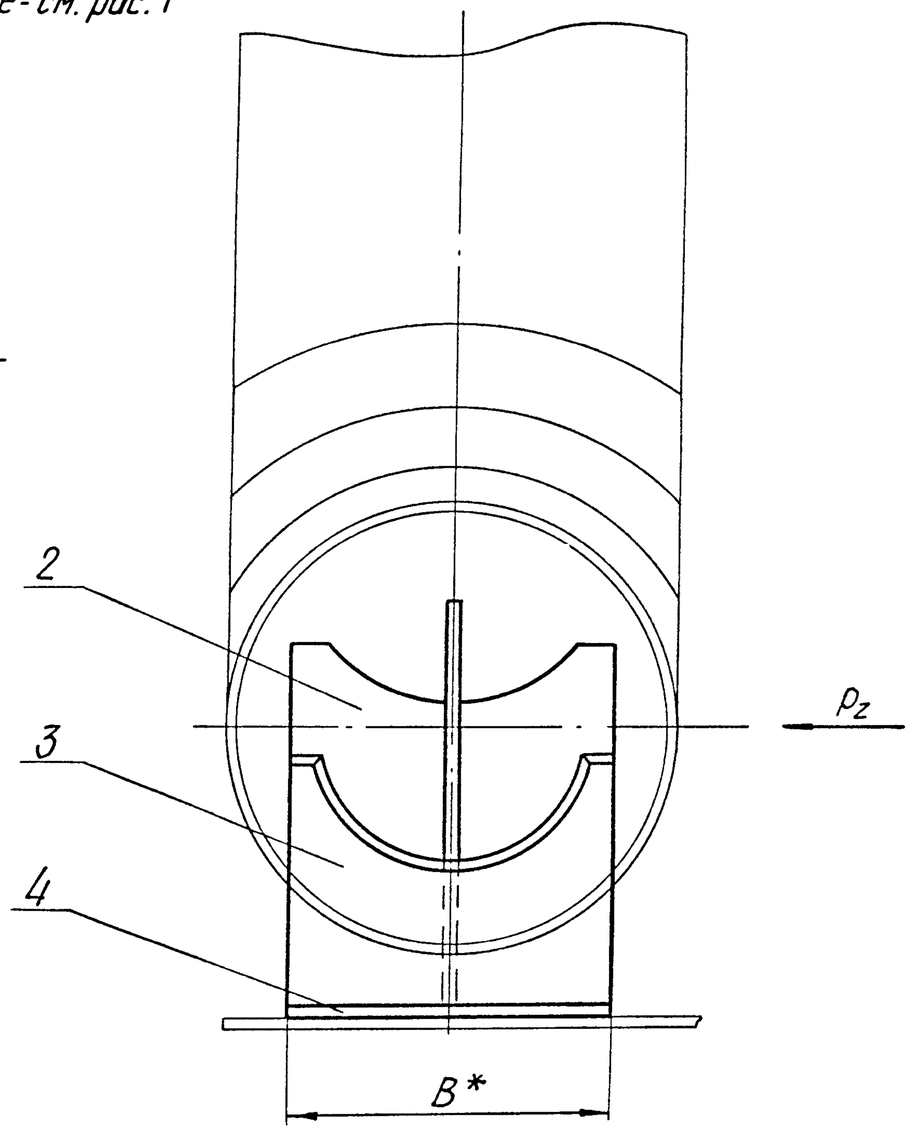

Подл. и дата | Инв. № дубл. | Взам. инв. № | Подп. и дата | Инв. № подл.

Размеры в мм

Обозначение	Рис.	$D_н$*	Допускаемая вертикальная нагрузка, кН (кгс)	Допускаемое осевое усилие P_x при поперечном усилии P_z, кН (кгс)		R*	H_1*	L*	B*	l*	S*	к	Масса, кг
				$P_z = P_x$	$P_z = 0,5 P_x$								
ТС-631.000	1	108	3 (300)	2,5 (250)	4,7 (470)	305	311	120	80	38±3	6	4^{+1}	3,2
-01		133	4 (400)	3,7 (370)	4,8 (480)	320	321	130	100	42±3			3,6
-02		159	5 (500)	4,4 (440)	6,7 (670)	330	336	140	110	42±3			3,9
-03		219	10 (1000)	8,0 (800)	8,3 (830)	360	373	160	140	54±3	8	6^{+2}	6,4
-04		273	15 (1500)	11,6 (1160)	13 (1300)	410	413	180	170	56±3			8,7
-05		325	20 (2000)	20 (2000)	21 (2100)	490	477	210	210	52±3	12	10^{+2}	16,0
-06		377	25 (2500)		24 (2400)	570	532	230		58±3			19,0
-07		426	30 (3000)	27 (2700)	30 (3000)	640	596	270	250	72±3	16	12^{+2}	27,0
-08		530	40 (4000)	35 (3500)	38 (3800)	800	711	330	310	130±3			39,0
-09	2			48 (4800)	68 (6800)	530	516	300	300	70±3		14^{+2}	36,0
-10	3	630	50 (5000)	55 (5500)	93 (9300)	950	1016	550	360	105±3			112,0
-11	2			62 (6200)	90 (9000)	630	616	360		65±3			56,0
-12	3	720	62 (6200)	83 (8300)	140 (14000)	1080	1116	620	400	125±3			146,0
-13	2			95 (9500)	136 (13600)	720	666	400		60±3			77,0
-14	3	820	80 (8000)		160 (16000)	1230	1266	700	450	140±3			187,0
-15	2			109 (10900)	157 (15700)	820	766	460		82±3			99,0
-16	3	1020	124 (12400)	119 (11900)	203 (20300)	1530	1516	850	550	175±3			268,0
-17	2			133 (13300)	191 (19100)	1020	916	550		75±3			146,0
-18	3	1220	167 (16700)	142 (14200)	243 (24300)	1830	1766	1000	650	205±3			381,0
-19	2			170 (17000)	254 (25400)	1220	1116	670		100±3			216,0
-20	3	1420	210 (21000)	173 (17300)	294 (29400)	2130	2016	1150	760	235±3			566,0
-21	2			204 (20400)	304 (30400)	1420	1266	760		130±3			273,0

Инв. № подл. | Подп. и дата | Взам. инв. № | Инв. № дубл. | Подп. и дата

Изм.	Лист	№ докум.	Подп.	Дата	ТС-631.000 СБ	Лист 3

Коп. Иванова

Формат А3

ТС-631.001

Рис.1

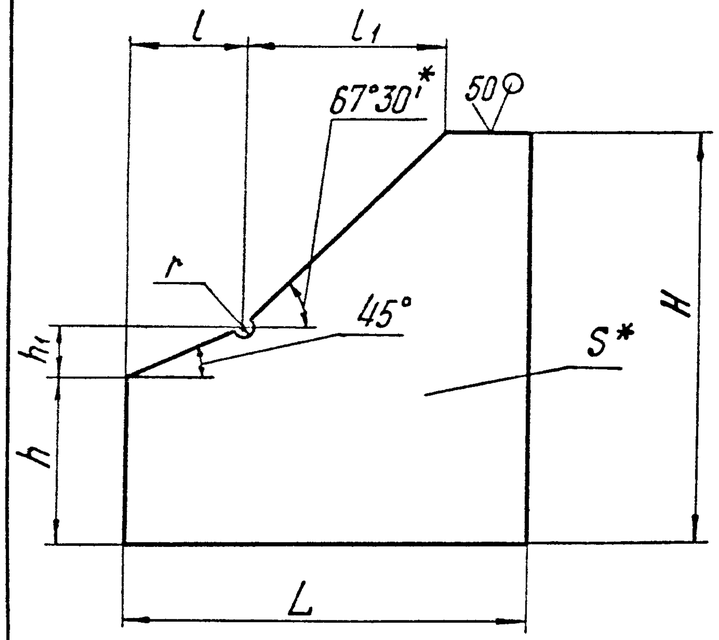

Рис.2

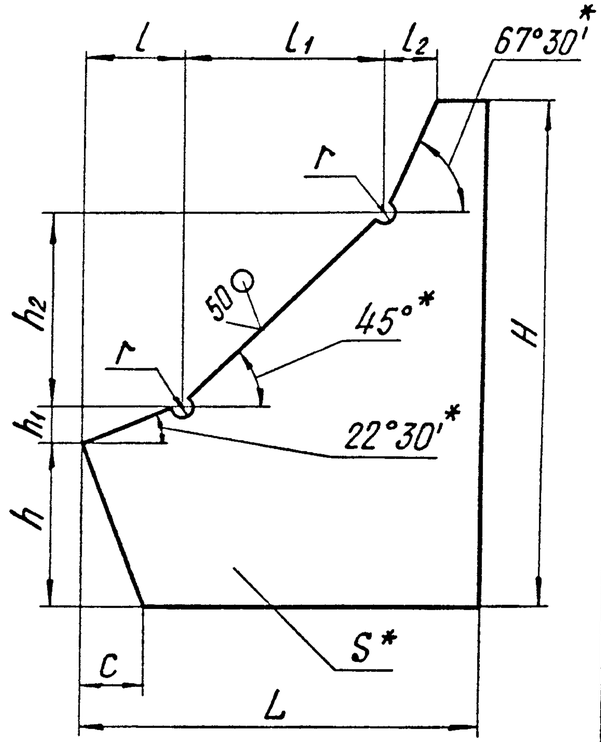

Размеры в мм

Обозначение	Для отводов Dн*	Для отводов R*	Рис	H	h	h1	h2	L	l	l1	l2	c	S*=r	Масса, кг
ТС-631.001	108	305	1	305	159	92	–	120	92	22	–	–	8	2
-01	133	320		315	163	99		130	99					
-02	159	330		330	167	106		140	106	28				
-03	219	360		365	174	123		160	123	32			10	3
-04	273	410		405	185	145		180	145	40				4
-05	325	490		465	210	161		210	161				12	6
-06	377	570		520	239	176		230	176	44				8
-07	426	640		580	241	214		270	214	52				10
-08	530	800		695	283	263		330	263	62				14
-09		530	2	500	176	30	225	340	73	225	29	73		9
-10	630	950		1000	237	41	356	620	98	356	152	98		47
-11		630		600	196	34	267	410	81	267	43	81		17
-12	720	1080		1100	259	44	404	690	107	404	163	107	16	48
-13		720		650	213	36	305	450	88	305	40	88		21
-14	820	1230		1250	286	49	461	785	118	461	188	118		62
-15		820		750	232	40	348	520	96	348	54	96		28

Продолжение

Размеры в мм

Обозначение	Для отводов Dн*	Для отводов R*	Рис.	H	h	h1	h2	L	l	l1	l2	c	S*=r	Масса, кг
ТС-631.001-16	1020	1530	2	1500	337	58	574	950	140	574	220	140	16	89
-17		1020		900	271	46	430	620	112	430	63	112		39
-18	1220	1830		1750	389	67	687	1120	161	687	251	161		124
-19		1220		1100	310	53	518	760	129	518	91	129		66
-20	1420	2130		2000	443	76	800	1290	184	800	282	183		222
-21		1420		1250	350	60	602	870	145	602	99	145		75

1. * Размер для справок.
2. h14 ; $\pm \frac{IT14}{2}$

Изм	Лист	№ докум.	Подп.	Дата
Разраб.		Крившич		08.95
Провер.		Велитченко		08.95
Т. контр.				
Н. контр		Паутов		08.95
Утв.		Стрельников		

ТС-631.001

Косынка

Лит.	Масса	Масштаб
	См. табл.	—
Лист	Листов 1	

Лист Б-ПН-S ГОСТ 19903-74 / Ст3сп5 ГОСТ 14637-69

АООТ „СЗЭМП"

Кол. Иванова

Формат А3

Подп. и дата | Инв. N подл. | Взам. инв. № | Инв. N дубл. | Подп. и дата

ТС-631.002

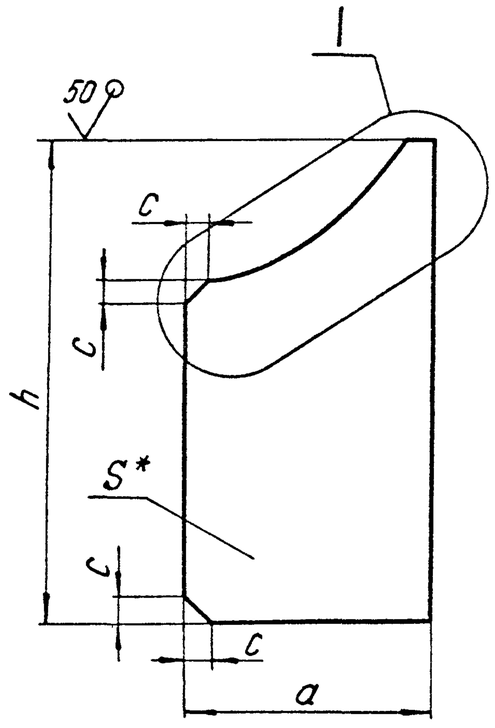

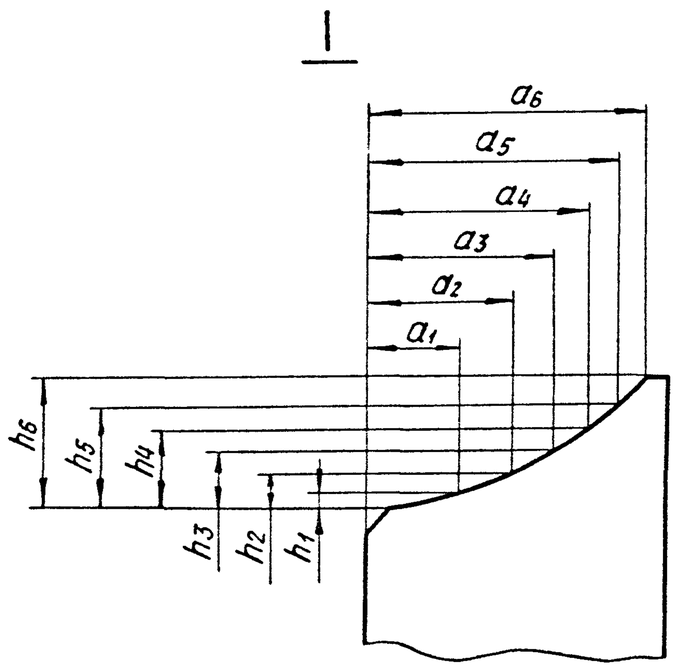

Размеры в мм

Обозначение	Для отводов Dн*	Для отводов R*	a	a_1	a_2	a_3	a_4	a_5	a_6	h	h_1	h_2	h_3	h_4	h_5	h_6	S*	c	Масса, кг
ТС-631.002	108	305	36	8	13	17	20	23	25	220	2	4	6	8	10	12	6	6	0,4
-01	133	320	46	13	19	24	29	32	35	232	3	6	9	12	15	18			0,5
-02	159	330	51	15	22	28	33	37	40	242									0,6
-03	219	360	65	20	30	37	43	49	54	260	4	8	12	16	20	24	8	8	1,0
-04	273	410	80	26	38	48	56	62	68	295	5	10	15	20	25	30			1,4
-05	325	490	99	31	46	57	66	74	81	344	6	12	18	24	30	36	12	12	3,0
-06	377	570		34	50	62	72	81	89	382									3,4
-07	426	640	117	40	58	72	84	94	101	412	7	14	21	28	35	42			4,5
-08	530	800	142	50	73	90	104	116	127	496	15	31	46	62	77	93			6,0
-09		530								400	8	17	25	34	42	50			5,0
-10	630	950	172	61	88	108	124	139	152	1000	18	37	55	74	92	110			15,4
-11		630								480	10	20	30	40	50	60			7,3
-12	720	1080	190	68	99	122	141	157	172	1140	21	42	63	84	105	126			25,8
-13		720								540	11	23	34	46	57	68			12,0
-14	820	1230	215	79	114	140	162	180	197	1280	24	48	72	96	120	144			33,0
-15		820								600	13	26	39	52	65	78			15,0
-16	1020	1530	265	100	144	176	203	226	247	1570	30	60	90	120	149	179	16	16	50,0
-17		1020								750	16	32	48	64	80	97			23,0
-18	1220	1830	315	122	173	212	245	272	297	1850	35	71	106	142	177	214			69,0
-19		1220								880	19	38	58	77	97	116			32,6
-20	1420	2130	370	143	203	248	286	318	347	2140	41	83	124	166	207	249			94,0
-21		1420								1000	22	45	67	90	112	135			43,0

1.* Размер для справок.

2. $h14 ; \pm \frac{IT14}{2}$.

Изм	Лист	№ докум.	Подп.	Дата
Разраб.		Крившич		08.95
Провер.		Величенко		08.95
Т. контр.				
Н. контр.		Паутов		
Утв.		Стрельников		

ТС-631.002

Ребро

Лит.	Масса	Масштаб
	См. табл.	—

Лист | Листов 1

Лист Б-ПН-S ГОСТ 19903-74 Ст3сп5 ГОСТ 14637-89

АООТ „СЗЭМП"

Коп. Иванова

Формат А3

Инв. № подл. | Подп. и дата | Инв. № дубл. | Взам. инв. № | Подп. и дата

ТС-631.003

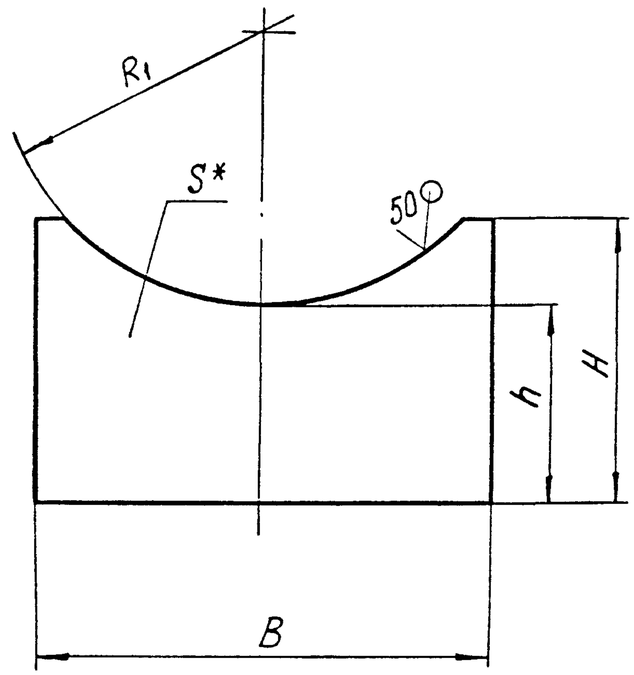

Размеры в мм

Обозначение	Для отводов Dн*	Для отводов R*	B	H	h	R_1	S*	Масса, кг
ТС-631.003	530	530	310	225	182	266	12	6
-01	630	950	360	300	248	316		9
-02		630		255	204			8
-03	720	1080	400	325	272	362	16	15
-04		720		275	222			12
-05	820	1230	450	360	300	412		19
-06		820		300	242			15
-07	1020	1530	550	430	356	514		20
-08		1020		360	285			23
-09	1220	1220	650	500	412	614		37
-10		1830		420	335			30
-11	1420	2130	760	570	470	714		50
-12		1420		470	370			40

1. * Размер для справок.
2. h14 ; $\pm \frac{IT14}{2}$.

Изм.	Лист	№ докум.	Подп.	Дата	ТС-631.003	
Разраб.		Крившич		08.95	Седло	Лит. / Масса: См. табл. / Масштаб: —
Провер.		Величенко		08.95		Лист / Листов 1
Т.контр.						
Н.контр.		Паутов		08.95	Лист: Б-ПН-S ГОСТ 19903-74 / Ст3сп5 ГОСТ 14637-89	АООТ „СЗЭМП"
Утв.		Стрельников				

Инв.N подл. | Подп. и дата | Взам.инв.N | Инв.N дубл. | Подп. и дата

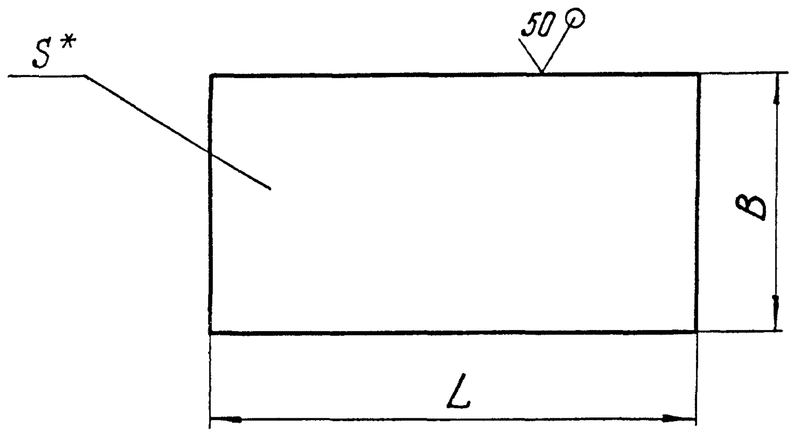

Размеры в мм

Обозначение	L	B	S*	Масса, кг
ТС-631.004	120	80	6	0,4
-01	130	100		0,6
-02	140	110		0,7
-03	160	140	8	1,4
-04	180	170		1,9
-05	210	210	12	4,1
-06	230			4,5
-07	270	250		8,5
-08	330	310	16	12,8
-09	300	300		11,0
-10	550	360		24,8
-11	360			16,0
-12	620	400		31,0
-13	400			20,0
-14	700	450		39,5
-15	460			26,0

Продолжение

Обозначение	L	B	S*	Масса, кг
ТС-631.004 -16	850	550	16	59,0
-17	550			38,0
-18	1000	650		82,0
-19	670			55,0
-20	1150	760		110,0
-21	760			72,0

1.* Размер для справок.
2. h 14.

Изм.	Лист	№ докум.	Подп.	Дата
Разраб.		Крившич		08.95
Провер.		Величенко		08.95
Т.контр.				
Н.контр.		Паутов		08.95
Утв.		Стрельников		

ТС-631.004

Основание

Лит.	Масса	Масштаб
	См. табл.	—
Лист	Листов 1	

Лист Б-ПН-S ГОСТ 19903-74 / Ст3сп5 ГОСТ 14637-89

АООТ „СЗЭМП"

Подл. и дата | Инв. N дубл. | Взам. инв. N | Подл. и дата | Инв. N подл.

Зл	Подп и дата	Взам инв №	Инв №дубл.	Подп и дата

Формат	Зона	Поз.	Обозначение	Наименование	Кол. на исполн ТС-632.00.000-										Примечание
					-	01	02	03	04	05	06	07	08	09	
				Документация											
А3			ТС-632.00.000 СБ	Сборочный чертеж	X	X	X	X	X	X	X	X	X	X	
А4			ТС-623Д	Технические требования	X	X	X	X	X	X	X	X	X	X	
				Детали											
А4		1	ТС-632.00.001	Плита	1										
			-01	Плита		1									
			-02	Плита			1								
			-03	Плита				1							
			-04	Плита					1						

Исполнения 10...19 - см. на листах 3...5;
20...29 - см. на листах 6, 7;
30...39 - см. на листах 8...10;
40...48 - см. на листах 11, 12.

Изм.	Лист	№ докум.	Подп.	Дата
Разраб.		Степанова		08.91
Провер.		Велитченко		08.91
Н.контр.		Паутов		08.91
Утв.		Стрельников		

ТС-632.00.000

Плита опорная диэлектрическая

Лит.	Лист	Листов
	1	12

АООТ „СЗЭМП"

Кол. Иванова

Формат А4

Инв.№подл.	Подп. и дата	Взам.инв.№	Инв.№ дубл.	Подп. и дата

Формат	Зона	Поз.	Обозначение	Наименование	Кол. на исполн. ТС-632.00.000-									
					-	01	02	03	04	05	06	07	08	09
А4		1	ТС-632.00.001 -05	Плита						1				
			-06	Плита							1			
			-07	Плита								1		
			-08	Плита									1	
			-09	Плита										1
А4		2	ТС-632.00.002	Прокладка	1									
			-01	Прокладка		1								
			-02	Прокладка			1							
			-03	Прокладка				1						
			-04	Прокладка					1					
			-05	Прокладка						1				
			-06	Прокладка							1			
			-07	Прокладка								1		
			-08	Прокладка									1	
			-09	Прокладка										1

Изм.	Лист	№ докум.	Подп

ТС-632.00.000

Инв. № подл.	Подп. и дата	Взам. инв. №	Инв. № дубл.	Подп. и дата

Формат	Зона	Поз.	Обозначение	Наименование	Кол. на исполн. ТС-632.00.000-										Примечание
					-	01	02	03	04	05	06	07	08	09	
А4		3	ТС-632.00.003	Втулка	4	4	4	4	4	4	4	4			
			-01	Втулка									8	8	
А4		4	ТС-632.00.004	Шайба	4	4	4	4	4	4	4	4			
			-01	Шайба									4	4	
				Стандартные изделия											
		5		Болты ГОСТ 7798-70											
				М6-8g × 16.58	4	4	4	4	4	4	4	4			
				М8-8g × 16.58									4	4	
		6		Шайбы ГОСТ 11371-78											
				6.02 Ст3сп5	4	4	4	4	4	4	4	4			
				8.02 Ст3сп5									4	4	

Изм.	Лист	№ докум.	Подп.	Дата	ТС-632.00.000	Лист 3

Коп. Иванова

Формат А4

Инв. № подл.	Подп. и дата	Взам. инв. №	Инв. № дубл.	Подп. и дата

Формат	Зона	Поз.	Обозначение	Наименование	Кол. на исполн. ТС-632.00.000-										Примечание
					10	11	12	13	14	15	16	17	18	19	
				Документация											
А3			ТС-632.00.000 СБ	Сборочный чертеж											
А4			ТС-623 Д	Технические требования											
				Сборочные единицы											
А3		1	ТС-632.01.000	Плита опорная								1			
			-01	Плита опорная									1		
			-02	Плита опорная										1	
				Детали											
А4		1	ТС-632.00.001-10	Плита	1			1			1				
			-08	Плита		1			1						
			-09	Плита			1			1					

Изм.	Лист	№ докум	Подп.	Дата	ТС-632.00.000	Лист 4

Инв. № подл.	Подп. и дата	Взам. инв. №	Инв. № дубл.	Подп. и дата

Формат	Зона	Поз.	Обозначение	Наименование	Кол. на исполн. ТС-632.00.000- 10	11	12	13	14	15	16	17	18	19	Примечание
А4		2	ТС-632.00.002 -10	Прокладка	1			1			1				
			-08	Прокладка		1			1						
			-09	Прокладка			1			1					
			-11	Прокладка								1			
			-12	Прокладка									1		
			-13	Прокладка										1	
А4		3	ТС-632.00.003 -01	Втулка	8	8	8	8	8	8	8				
			-02	Втулка								6	6	6	
А4		4	ТС-632.00.004 -01	Шайба	4	4	4	4	4	4	4				
			-02	Шайба								6	6	6	
				Стандартные изделия											
		5		Болт ГОСТ 7798-70											
				М8-8g × 16.58	4	4	4	4	4	4	4	6	6	6	
		6		Шайба ГОСТ 11371-78											
				8.02.Ст 3сп 5	4	4	4	4	4	4	4				
		7		Шайба ГОСТ 6958-78											
				8.02.								6	6	6	

Изм.	Лист	№ докум.	Подп.	Дата	ТС-632.00.000	Лист 5

Коп. Иванова

Формат А4

Инв. № подл.	Подп. и дата	Взам. инв. №	Инв. № дубл.	Подп. и дата

Формат	Зона	Поз.	Обозначение	Наименование	Кол. на исполн. ТС-632.00.000- 20	21	22	23	24	25	26	27	28	29	Примечание
				Документация											
А3			ТС-632.00.000 СБ	Сборочный чертеж											
А4			ТС-623 Д	Технические требования											
				Сборочные единицы											
А3		1	ТС-632.01.000 -03	Плита опорная	1										
			-04	Плита опорная		1									
			-05	Плита опорная			1								
			-06	Плита опорная				1							
			-07	Плита опорная					1						
			-08	Плита опорная						1					
			-09	Плита опорная							1				
			-10	Плита опорная								1			
			-11	Плита опорная									1		
			-12	Плита опорная										1	

Изм.	Лист	№ докум.	Подп.	Дата	ТС-632.00.000	Лист 6

Коп. Иванова

Инв. № подл.	Подп. и дата	Взам. инв. №	Инв. № дубл.	Подп. и дата

Формат	Зона	Поз.	Обозначение	Наименование	Кол. на исполн. ТС-632.00.000- 20	21	22	23	24	25	26	27	28	29	Примечание
				Детали											
А4		2	ТС-632.00.002 - 11	Прокладка	1			1							
			- 12	Прокладка		1			1						
			- 13	Прокладка			1			1					
			- 14	Прокладка							1			1	
			- 15	Прокладка								1			
			- 16	Прокладка									1		
А4		3	ТС-632.00.003 - 02	Втулка	6	6	6	6	6	6					
			- 03	Втулка							12	12	12	12	
А4		4	ТС-632.00.004 - 02	Шайба	6	6	6	6	6	6	6	6	6	6	
				Стандартные изделия											
		5		Болт ГОСТ 7798-70											
				М8-8g × 16.58	6	6	6	6	6	6	6	6	6	6	
		7		Шайба ГОСТ 6958-78											
				8.02	6	6	6	6	6	6	6	6	6	6	

Изм.	Лист	№ докум.	Подп.	Дата	ТС-632.00.000	Лист 7

Коп. Иванова

Формат А4

Инв. № подл.	Подп. и дата	Взам. инв. N	Инв. № дубл.	Подп. и дата

Формат	Зона	Поз.	Обозначение	Наименование	Кол. на исполн. ТС-632.00.000- 30	31	32	33	34	35	36	37	38	39	Примечание
				Документация											
А3			ТС-632.00.000 СБ	Сборочный чертеж	X	X	X	X	X	X	X	X	X	X	
А4			ТС-623 Д	Технические требования	X	X	X	X	X	X	X	X	X	X	
				Сборочные единицы											
А3		1	ТС-632.01.000 - 13	Плита опорная	1										
			- 14	Плита опорная		1									
			- 15	Плита опорная			1								
			- 16	Плита опорная				1							
			- 17	Плита опорная					1						
			- 18	Плита опорная						1					
			- 19	Плита опорная							1				
			- 20	Плита опорная								1			
			- 21	Плита опорная									1		
			- 22	Плита опорная										1	

Изм	Лист	№ докум	Подп.	Дата	ТС-632.00.000	Лист 8

Инв. № подл.	Подп. и дата	Взам. инв. №	Инв. № дубл.	Подп. и дата

Формат	Зона	Поз.	Обозначение	Наименование	Кол. на исполн. ТС-632.00.000- 30	31	32	33	34	35	36	37	38	39	Примечание
				Детали											
А4		2	ТС-632.00.002 - 14	Прокладка			1								
			- 15	Прокладка	1			1							
			- 16	Прокладка		1			1						
			- 17	Прокладка						1		1		1	
			- 18	Прокладка							1		1		
А4		3	ТС-632.00.003 - 03	Втулка	12	12	12	12	12						
			- 04	Втулка						12	12	12	12	12	
А4		4	ТС-632.00.004 - 02	Шайба	6	6	6	6	6						
			- 03	Шайба						6	6	6	6	6	

Изм.	Лист	№ докум.	Подп.	Дата	ТС-632.00.000	Лист 9
		Коп. Иванова				Формат А4

Инв. № подл.	Подп. и дата	Взам. инв. №	Инв. № дубл.	Подп. и дата

Формат	Зона	Поз.	Обозначение	Наименование	Кол. на исполн. ТС-632.00.000- 30	31	32	33	34	35	36	37	38	39	Примечание
				Стандартные изделия											
		5		Болты											
				ГОСТ 7798-70											
				М8-8g х 16.58	6	6	6	6	6						
				М16-8g х 30.58						6	6	6	6	6	
		7		Шайбы											
				ГОСТ 6958-78											
				8.02	6	6	6	6	6						
				16.02						6	6	6	6	6	

Изм.	Лист	№ докум.	Подп.	Дата	ТС-632.00.000	Лист 10
		Коп. Иванова				Формат А4

Инв. № подл.	Подп. и дата	Взам. инв. №	Инв. № дубл.	Подп. и дата

Формат	Зона	Поз.	Обозначение	Наименование	Кол. на исполн. ТС-632.00.000- 40	41	42	43	44	45	46	47	48		Примечание
				Документация											
А3			ТС-632.00.000 СБ	Сборочный чертеж	X	X	X	X	X	X	X	X	X		
А4			ТС-623 Д	Технические требования	X	X	X	X	X	X	X	X	X		
				Сборочные единицы											
А3		1	ТС-632.01.000 -23	Плита опорная	1										
			-24	Плита опорная		1									
			-25	Плита опорная			1								
			-26	Плита опорная				1							
			-27	Плита опорная					1						
			-28	Плита опорная						1		1			
			-29	Плита опорная							1		1		

Изм.	Лист	№ докум.	Подп.	Дата	ТС-632.00.000	Лист 11

Кол. Иванова

Формат А4

Инв. № подл.	Подп. и дата	Взам. инв. №	Инв. № дубл.	Подп. и дата

Формат	Зона	Поз.	Обозначение	Наименование	Кол. на исполн. ТС-632.00.000- 40	41	42	43	44	45	46	47	48		Примечание
				Детали											
А4		2	ТС-632.00.002 -18	Прокладка	1										
			-19	Прокладка		1		1		1		1			
			-20	Прокладка			1		1		1		1		
А4		3	ТС-632.00.003 -04	Втулка	12	12	12								
			-05	Втулка				12	12	12	12	12	12		
А4		4	ТС-632.00.004 -03	Шайба	6	6	6	6	6	6	6	6	6		
				Стандартные изделия											
		5		Болт ГОСТ 7798-70											
				М16-8g × 30.58	6	6	6	6	6	6	6	6	6		
		7		Шайба ГОСТ 6958-78											
				16.02	6	6	6	6	6	6	6	6	6		

Изм.	Лист	№ докум.	Подп.	Дата	ТС-632.00.000	Лист 12

ТС-632.00.000СБ

Рис. 1

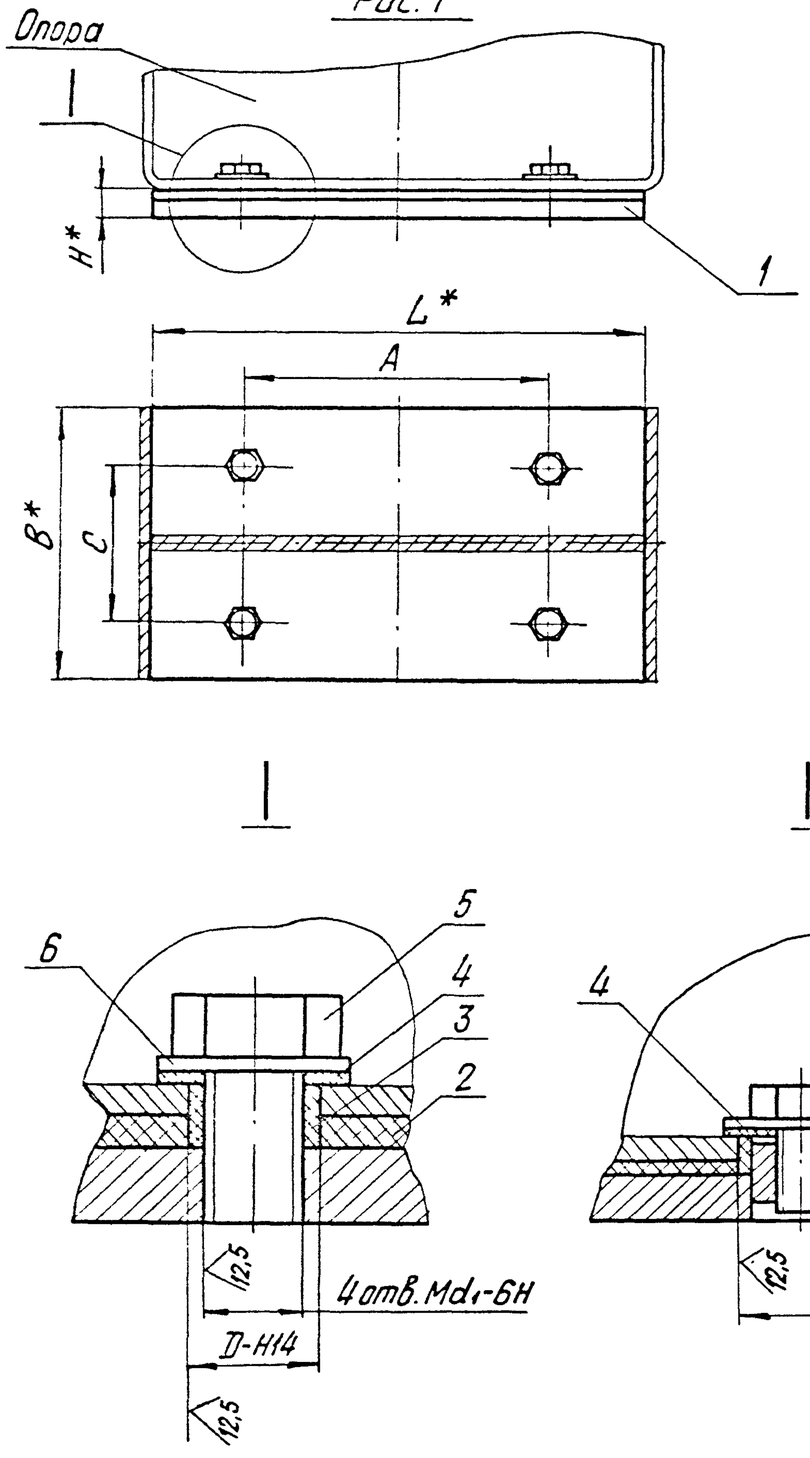

Рис. 2

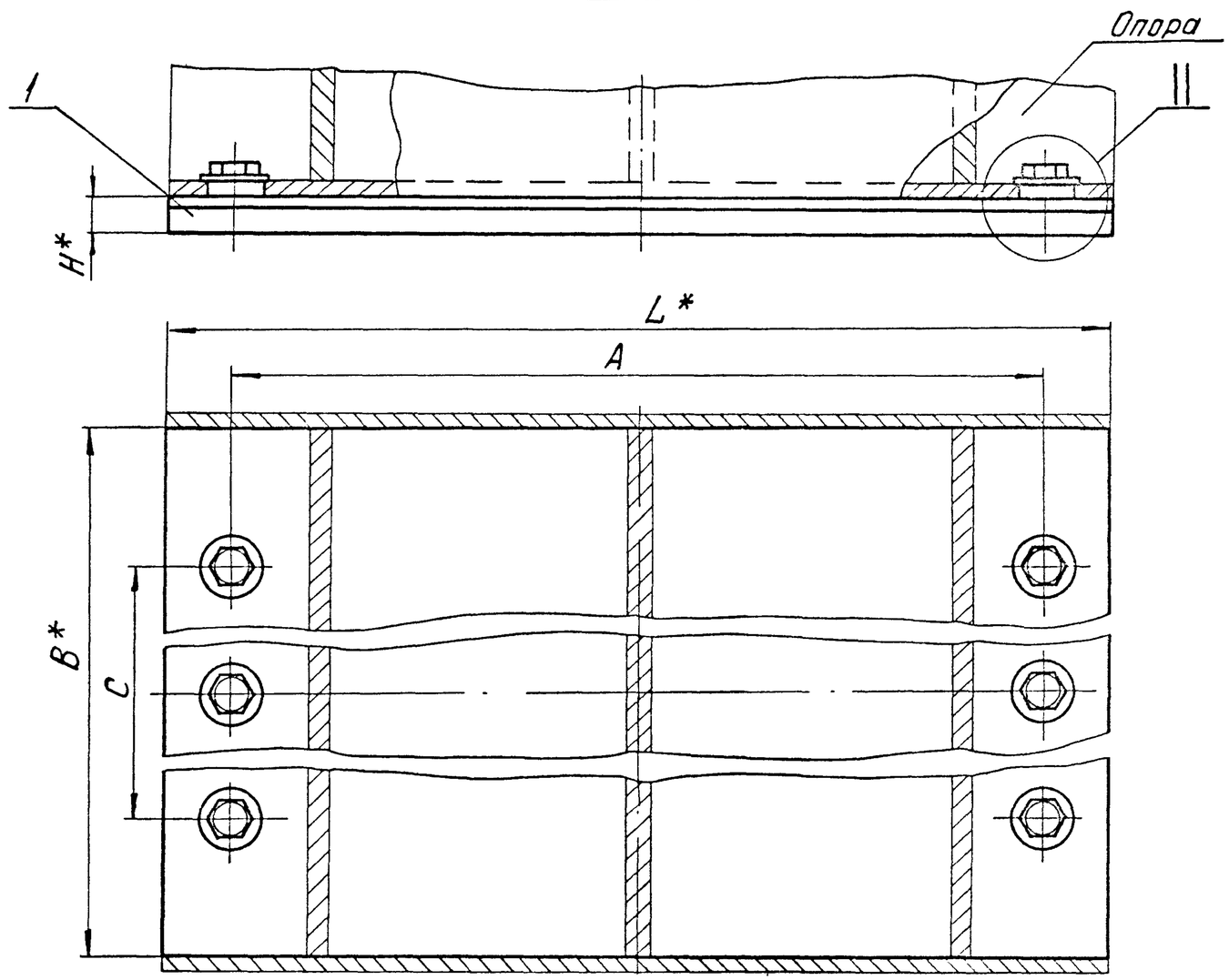

1.* Размеры для справок.

2. $\pm \frac{IT14}{2}$.

Таблицу исполнений см. на листах 2, 3

Изм	Лист	N докум.	Подп.	Дата
Разраб.		Степанова		08.95
Провер		Велитченко		08.95
Т. контр.				
Н. контр.		Паутов		08.95
Утв.		Стрельников		»

ТС-632.00.000СБ

Плита опорная диэлектрическая

Лит	Масса	Масштаб
	См. табл.	—

Лист 1 Листов 3

АООТ «СЗЭМП»

Инв № подл. | Подп и дата | Взам инв N | Инв N дубл | Подп и дата

Размеры в мм

Обозначение	Опора	Рис.	Для трубопровода. Dн*	L*	B*	H*	c	A	d1	D	Масса, кг
ТС-632.00.000	ТС-623.000	1	32, 38, 45	160	50	8	30	120	6	11	0,44
-01	-12			330				240			0.88
-02	-03		57, 76	160	70		40	120			0.61
-03	-15			330				240			1,21
-04	-06		89, 108	160	90		50	120			0,77
-05	-18			330				240			1,55
-06	-09		133, 159	160	120		70	120			1,01
-07	-21			330				240			2,06
-08	ТС-624.000		194	170	170	10	80	145	8	13	1,99
-09	-027			340				290			3,92
-10	-072			680				620			7,78
-11	-003		219	170				145			1,99
-12	-030			340				290			3,92
-13	-075			680				620			7,78
-14	-006		273	170				145			1,99
-15	-033			340				290			3,92
-16	-078			680				620			7,78
-17	-009	2	325	170	270		180	145	—	21	3,19
-18	-036			340				290			6,23
-19	-081			680				620			12,37
-20	-012		377	170				145			3,19
-21	-039			340				290			6,23
-22	-084			680				620			12,37
-23	-015		426	170				145			3,19
-24	-042			340				290			6,23

Подп. и дата | Инв. № дубл. | Взам. инв. № | Подп. и дата | Инв. № подл.

Продолжение

Обозначение	Опора	Рис.	Для трубопровода, Дн*	L*	B*	H*	c	A	d,	D	Масса, кг
ТС-632.00.000 -25	ТС-624.000 -087	2	426	680	270	10	180	620	—	21	12,37
-26	-018		480	170	360		280	145			4,21
-27	-045			340				290			8,29
-28	-090			680				620			16,46
-29	-021		530	170				145			4,21
-30	-048			340				290			8,29
-31	-093			680				620			16,46
-32	-024		630	170				145			4,21
-33	-051			340				290			8,29
-34	-096			680				620			16,46
-35	-054		720	340	480	12	400	290		41	14,28
-36	-099			680				620			27,74
-37	-057		820	340				290			14,28
-38	-102			680				620			27,74
-39	-060		920	340				290			14,28
-40	-105			680				620			27,74
-41	-063		1020	340	670		600	290			19,61
-42	-108			680				620			38,31
-43	-066		1220	340				290			19,62
-44	-111			680				620			38,41
-45	-069		1420	340				290			19,62
-46	-114			680				620			38,41
-47	-070			340				290			19,62
-48	-115			680				620			38,41

Инв. № подл. | Подп. и дата | Взам. инв. № | Инв. № дубл. | Подп. и дата

Инв. № подл.	Подп. и дата	Взам. инв. №	Инв. № дубл.	Подп. и дата

Формат	Зона	Поз.	Обозначение	Наименование	Кол. на исполн. ТС-632.01.000-										Примечание
					-	01	02	03	04	05	06	07	08	09	
				Документация											
А3			ТС-632.01.000 СБ	Сборочный чертеж											
				Детали											
А4		1	ТС-632.00.001 -11	Плита	1			1			1				
			-12	Плита		1			1			1			
			-13	Плита			1			1			1		
			-14	Плита										1	
А4		2	ТС-632.01.001	Бобышка	6	6	6	6	6	6	6	6	6		
			-01	Бобышка										6	

Исполнения 10...19 - см. лист 2;
20...29 - см. лист 3.

Изм.	Лист	№ докум.	Подп.	Дата
Разраб.		Степанова		08.95
Провер.		Велитченко		08.95
Н. контр.		Паутов.		08.95
Утв.		Стрельников		

ТС-632.01.000

Плита опорная

Лит.	Лист	Листов
	1	3

АООТ „СЗЭМП"

Коп. Иванова

Формат А4

Инв. № подл.	Подп. и дата	Взам. инв. №	Инв. № дубл.	Подп. и дата

Формат	Зона	Поз.	Обозначение	Наименование	Кол. на исполн. ТС-632.01.000-										Примечание
					10	11	12	13	14	15	16	17	18	19	
				Документация											
А3			ТС-632.01.000 СБ	Сборочный чертеж											
				Детали											
А4		1	ТС-632.00.001 -14	Плита			1			1					
			-15	Плита	1			1			1				
			-16	Плита		1			1			1			
			-17	Плита									1		
			-18	Плита										1	
А4		2	ТС-632.01.001 -01	Бобышка	6	6	6	6	6	6	6	6			
			-02	Бобышка									6	6	

Изм.	Лист	№ докум.	Подп.	Дата

ТС-632.01.000

Лист 2

Коп. Иванова

Формат А4

Инв. N подл.	Подп. и дата	Взам. инв. N	Инв. N дубл.	Подп. и дата

Инв. N подл.	Подп. и дата	Взам. инв. N	Инв. N дубл.	Подп. и дата

Формат	Зона	Поз.	Обозначение	Наименование	Кол. на исполн. ТС-632.01.000- 20	21	22	23	24	25	26	27	28	29	Примечание
				Документация											
А3			ТС-632.00.000 СБ	Сборочный чертеж	X	X	X	X	X	X	X	X	X	X	
				Детали											
А4		1	ТС-632.00.001 -17	Плита	1		1								
			-18	Плита		1		1							
			-19	Плита					1		1		1		
			-20	Плита						1		1		1	
А4		2	ТС-632.01.001 -02	Бобышка	6	6	6	6	6	6					
			-03	Бобышка							6	6	6	6	

Изм	Лист	№ докум.	Подп.	Дата	ТС-632.01.000	Лист 3

ТС-632.01.000СБ

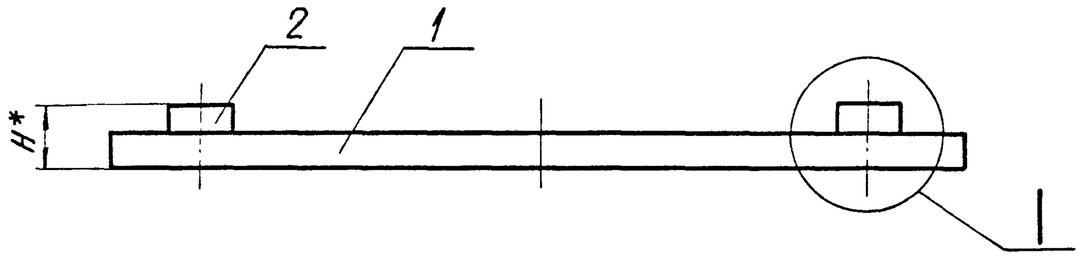

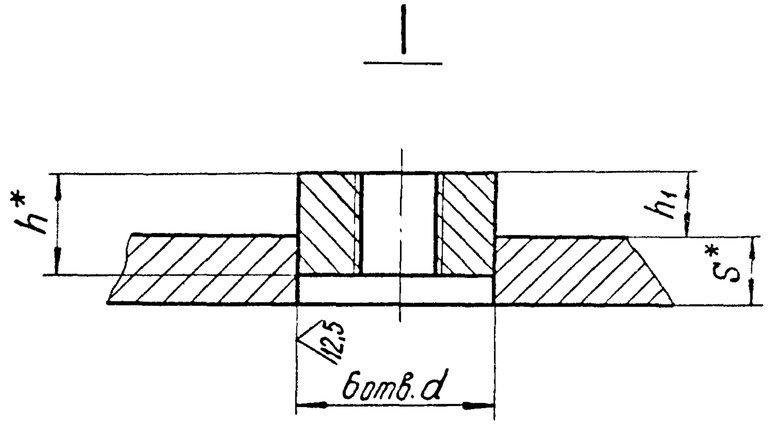

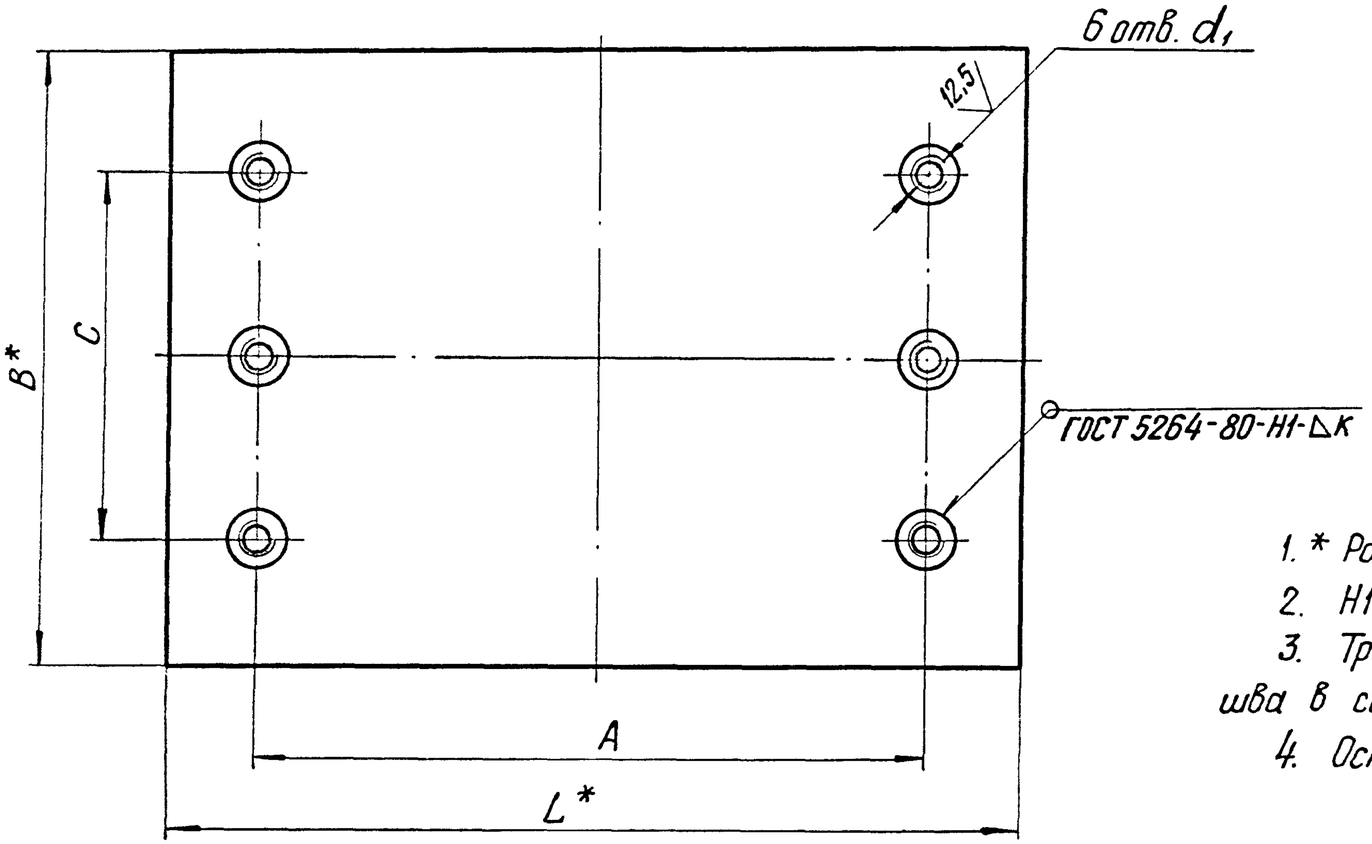

1. * Размеры для справок.
2. H14; $\pm \frac{IT14}{2}$.
3. Требования к сварному шву и контроль сварного шва в соответствии с СНиП3.05.03-85.
4. Остальные требования по ТС-623 Д.

Таблицу исполнений см. на листе 2

					ТС-632.01.000СБ	
Изм	Лист	№ докум.	Подп.	Дата	Плита опорная	Лит. / Масса / Масштаб: См. табл. / —
Разраб.		Степанова		03.95		Лист 1 / Листов 2
Провер.		Величченко		03.95		АООТ „СЭЭМП"
Т. контр.						
Н. контр.		Паутов		03.95		
Утв.		Стрельников				

Инв. № подл. | Подп. и дата | Взам. инв. № | Инв. № дубл. | Подп. и дата

Обозначение	Для трубопровода, Дн*	L*	B*	C	A	d	d_1	H*	h_1	h*	K	Масса, кг
ТС-632.01.000	325	170	270	180	145	16,5	M8-6H	13	5	10	3^{+1}	2,89
-01		340			290							5,75
-02		680			620							11,53
-03	377	170			145							2,89
-04		340			290							5,75
-05		680			620							11,53
-06	426	170			145							2,89
-07		340			290							5,75
-08		680			620							11,53
-09	480	170	360	280	145			15	7	12		3,84
-10		340			290							7,68
-11		680			620							15,36
-12	530	170			145							3,84
-13		340			290							7,68
-14		680			620							15,36
-15	630	170			145							3,84
-16		340			290							7,68
-17		680			620							15,36
-18	720	340	480	400	290	36,5	M16-6H	19	9	14	5^{+2}	12,81
-19		680			620							25,62
-20	820	340			290							12,81
-21		680			620							25,62
-22	920	340			290							12,81
-23		680			620							25,62
-24	1020	340	670	600	290							17,88
-25		680			620							35
-26	1220	340			290			21	11	16		1
-27		680			620							3
-28	1420	340			290							1
-29		680			620							3 17

Инв № подл. | Подп. и дата | Взам. инв. № | Инв. № дубл. | Подп. и дата

Изм.	Лист	№ докум.	Подп.	Дата	ТС-632.01.000 СБ	Лист 2

Продолжение

Размеры в мм

Обозначение	B	L	S*	Масса, кг
ТС-632.00.001-11	270	170	8	2,79
-12		340		5,65
-13		680		11,43
-14	360	170		3,73
-15		340		7,57
-16		680		15,25
-17	480	340	10	12,14
-18		680		24,95
-19	670	340		17,12
-20		680		35,00

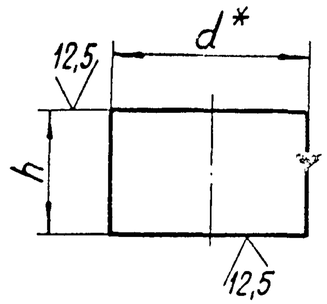

Размеры в мм

Обозначение	d*	h	Масса, кг
ТС-632.01.001	16	10	0,016
-01		12	0,019
-02	36	14	0,112
-03		16	0,128

1. * Размеры для справок.
2. h14.

Изм.	Лист	№ докум.	Подп.	Дата	ТС-632.01.001			
Разраб.		Степанова		08.95	Бобышка	Лит.	Масса	Масштаб
Провер.		Велитченко		08.95			См. табл.	—
						Лист	Листов 1	
Н. контр.		Паутов		08.95	Круг Bd ГОСТ 2590-88 / 20 ГОСТ 1050-74	АООТ „СЭЗМП"		
Утв.		Стрельников						

Подп. и дата | Инв. № дубл. | Взам. инв. № | Подп. и дата | Инв. № подл.

ТС-632.00.001

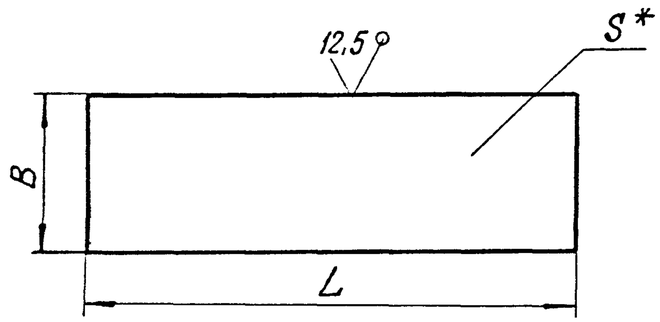

Размеры в мм

Обозначение	B	L	S *	Масса, кг
ТС-632.00.001	50	160	6	0,38
-01		330		0,78
-02	70	160		0,53
-03		330		1,09
-04	90	160		0,68
-05		330		1,40
-06	120	160		0,90
-07		330		1,87
-08	170	170	8	1,81
-09		340		3,63
-10		680		7,26

1. * Размеры для справок.
2. h14.

Подп. и дата | Инв. № дубл. | Взам. инв. № | Подп. и дата | Инв. № подл.

Изм.	Лист	№ докум.	Подп.	Дата
Разраб.		Степанова		08.95
Провер.		Велитченко		08.95
Н. контр.		Паутов		08.95
Утв.		Стрельников		

ТС-632.00.001

Плита

Лит.	Масса	Масштаб
	См. табл.	—
Лист 1	Листов 2	

Б-ПН-S ГОСТ 19903-74
Лист Ст3сп5 ГОСТ 14637-89

АООТ „СЗЭМП"

ТС-632.00.003

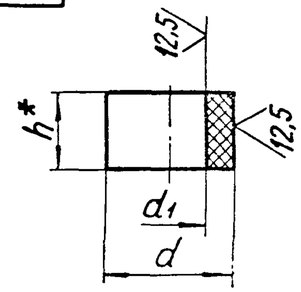

Размеры в мм

Обозначение	d	d_1	h*	Масса, кг
ТС-632.00.003	10	6	6,0	0,0007
-01	12	8	3,5	0,0004
-02	20	16	6,0	0,0010
-03			4,0	
-04	40	36	5,0	0,0025
-05			6,0	0,0030

1. * Размер для справок.
2. H14 ; h14.

Подп. и дата | Инв. № дубл. | Взам. инв. № | Подп. и дата | Инв. № подл.

Изм.	Лист	№ докум.	Подп.	Дата
Разраб.		Степанова		08.95
Пров.		Велитченко		08.95
Н. контр.		Паутов		08.95
Утв.		Стрельников		

ТС-632.00.003

Втулка

Лит.	Масса	Масштаб
	См. табл.	—
Лист	Листов 1	

Паронит ПОН h ГОСТ 481-80

АООТ „СЗЭМП"

ТС-632.00.002

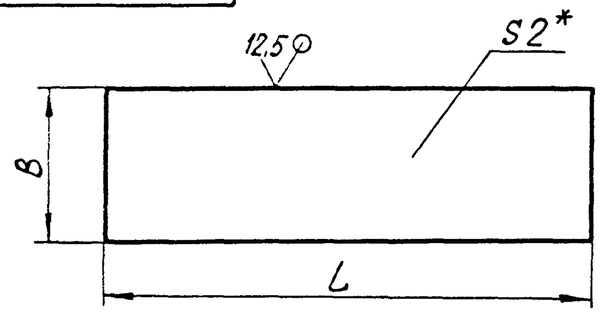

Размеры в мм

Обозначение	B	L	Масса, кг
ТС-632.00.002	50	160	0,03
-01		330	0,07
-02	70	160	0,05
-03		330	0,09
-04	90	160	0,06
-05		330	0,12
-06	120	160	0,08
-07		330	0,16
-08	170	170	0,12
-09		340	0,23

Продолжение

Обозначение	B	L	Масса, кг
ТС-632.00.002-10	170	680	0,46
-11	270	170	0,18
-12		340	0,36
-13		680	0,72
-14	360	170	0,25
-15		340	0,49
-16		680	0,98
-17	480	340	0,65
-18		680	1,30
-19	670	340	0,91
-20		680	1,82

1. * Размер для справок.
2. h14.

Изм.	Лист	№ докум.	Подп.	Дата	ТС-632.00.002		
Разраб.		Степанова		02.95	Прокладка	Лит.	Масса: См. табл.	Масштаб: —
Пров.		Велитченко		02.95		Лист	Листов 1
Н.контр.		Паутов		02.95	Паронит ПОН2 ГОСТ 481-80	АООТ „СЗЭМП"	
Утв.		Стрельников					

Подп. и дата | Инв. № дубл. | Взам. инв. № | Подп. и дата | Инв. № подл.

ТС-632.00.004

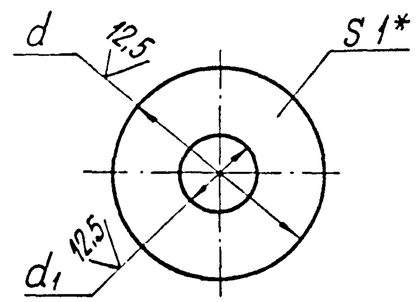

Размеры в мм

Обозначение	d	d1	Масса, кг
ТС-632.00.004	12	6	0,0002
-01	18	8	0,0004
-02	25		0,0009
-03	50	16	0,0030

1. * Размер для справок.
2. H14, h14.

Изм.	Лист	№ докум.	Подп.	Дата	ТС-632.00.004		
Разраб.		Степанова		08.95	Шайба	Лит.	Масса: См. табл.	Масштаб: —
Провер.		Велитченко		08.95		Лист	Листов 1
Н.контр.		Паутов		08.95	Паронит ПОН1 ГОСТ 481-80	АООТ „СЗЭМП"	
Утв.		Стрельников					

Подп. и дата | Инв. № дубл. | Взам. инв. № | Подп. и дата | Инв. № подл.